CALEFFI Hydronic Solutions

www.caleffi.com

Valvole di flussaggio per serie SATK22-32
Flushing valves for SATK22-32 series

IT
EN

© Copyright 2026 Caleffi

789 series

Funzione
Function

Le valvole di flussaggio permettono il corretto lavaggio dell'impianto. Installate sotto i satelliti delle serie SATK22 e SATK32 realizzano, attraverso due valvole a sfera, l'intercettazione del fluido isolando e proteggendo il satellite durante le fasi di lavaggio impianto. La coibentazione ne consente l'utilizzo efficiente in ogni condizione. Le prese di pressione possono essere utilizzate in condizioni di normale funzionamento dell'impianto per la verifica della pressione differenziale disponibile. Il tubo di by-pass, da installare per le operazioni di flussaggio, è incluso nella coibentazione e facilmente accessibile.

Flushing valves allow proper washing of the system. When installed underneath SATK22 and SATK32 series heat interface units they shut off the medium by means of two ball valves, isolating and protecting the heat interface unit during system washing procedures. The insulation ensures efficient operation in all conditions. The pressure test ports can be used in normal system operating conditions, to check the available differential pressure. The by-pass pipe, which must be fitted for flushing procedures, is incorporated into the insulation and is easily accessible.

Product range



789112	Coppia Valvole di Intercettazione con attacco per tubo di flussaggio e prese di pressione
789112	Pair of flushing valves with connection for flushing pipe and pressure test ports

Technical specification

Materials:

Corpo valvola:	ottone EN 12165 CW617N
Tubo di by-pass:	rame

Coibentazione:

Materiale:	PPE
Densità:	45 kg/m^3
Campo di temperatura:	3–90 °C

Performance

Fluido d'impiego:	acqua, soluzioni glicolate
Massima percentuale di glicole:	30 %
Campo di temperatura:	5–90 °C
Pressione max di esercizio:	16 bar

Materials:

Valve body:	brass EN 12165 CW617N
By-pass pipe:	copper

Insulation:

Material:	EPP
Density:	45 kg/m^3
Working temperature range:	3–90 °C

Performance

	Medium: water, glycol solutions
Max. percentage of glycol:	30 %
Working temperature range:	5–90 °C
Maximum working pressure:	16 bar

Dimensions

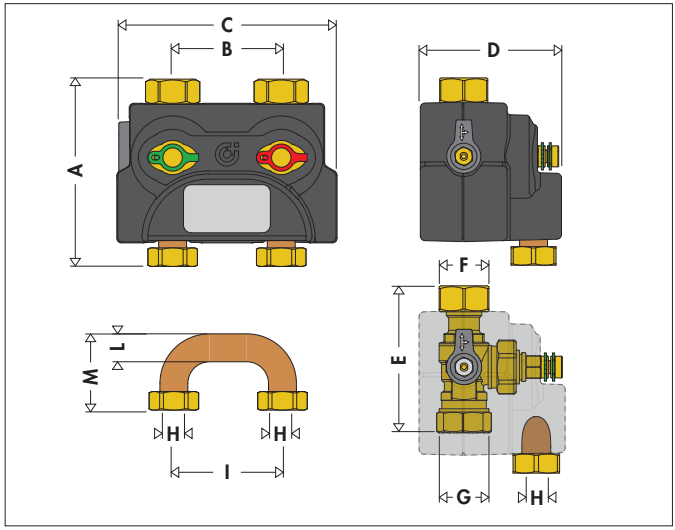

Code	A	B	C	D	E	F
798112	121	70	142	91	92	3/4"
	G	**H**	**I**	**L**	**M**	**kg**
	Ø 22	3/4"	70	Ø 18 x 0,9	49	0,72

Componenti caratteristi

Main components

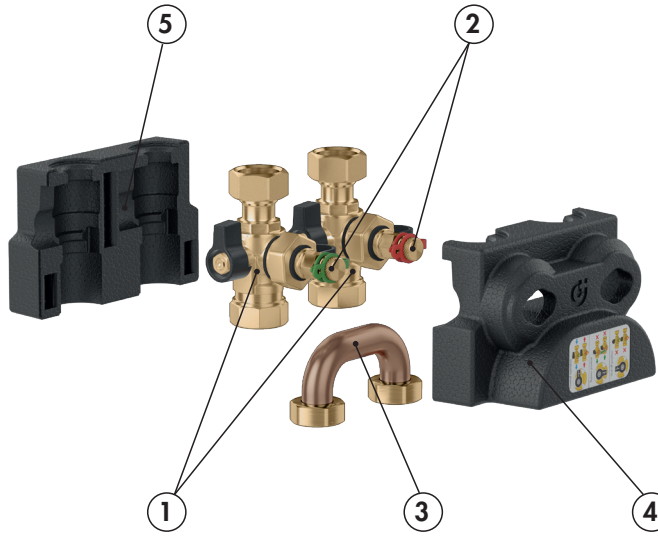

1) valvole a 3 vie;
2) prese di pressione;
3) tubo di by-pass;
4) coibentazione frontale con alloggio tubo di by-pass;
5) coibentazione posteriore.

1) three-way valves;
2) pressure test ports;
3) by-pass pipe;
4) front insulation with by-pass pipe housing;
5) rear insulation.

Configurazioni operative

Operating configurations

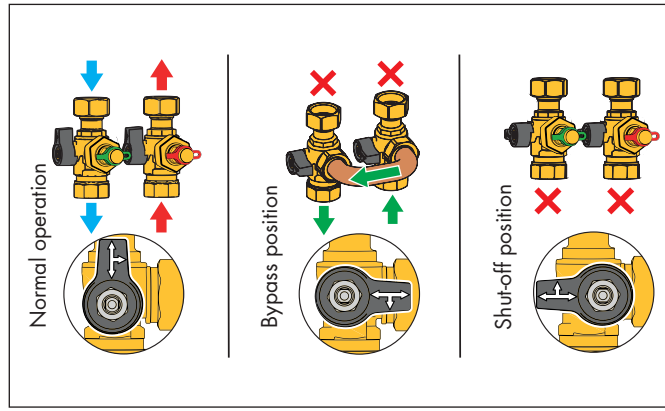

Posizioni di installazione

Installation positions

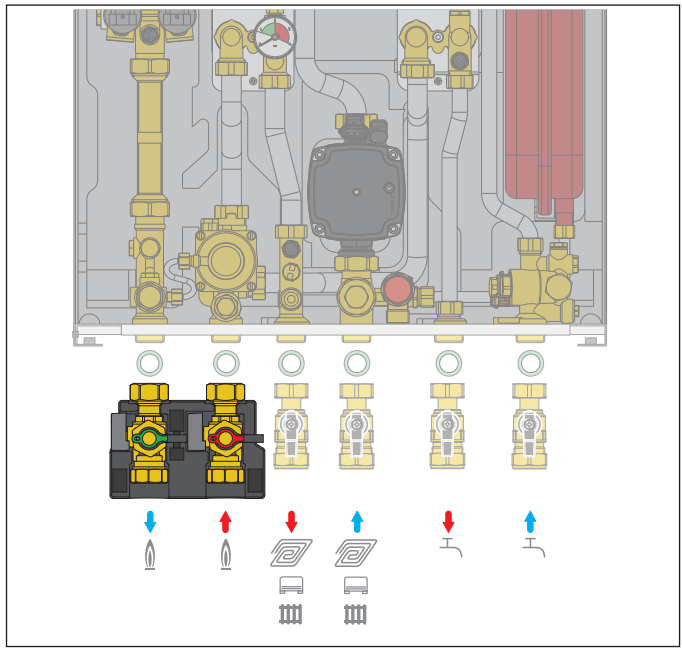

Istruzioni per flussaggio

Flushing instructions

Operazioni preliminari / Preliminary operations

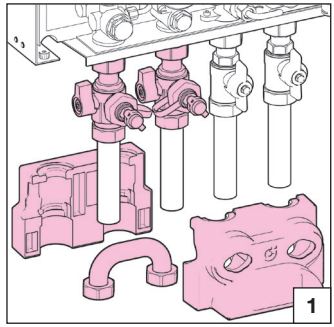

Rimuovere la coibentazione e il tubo di by-pass per il flussaggio.

Remove the insulation and by-pass for flushing procedures.

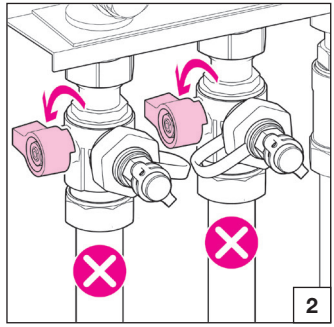

Posizionare le leve delle valvole di intercettazione sulla posizione di shut-off.

Set the shut-off valve levers to the shut-off position.

Montaggio del by-pass / Installation of the U-tube

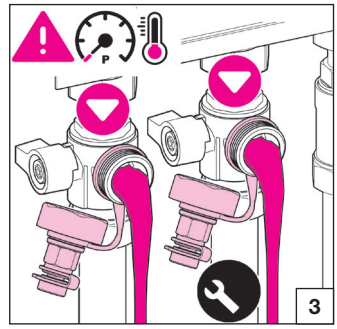

Scaricare il circuito secondario rimuovendo le calotte frontali, prestando attenzione alla pressione e alla temperatura del fluido.

Drain the secondary circuit by removing the nuts at the front, while paying attention to the pressure and temperature of the medium.

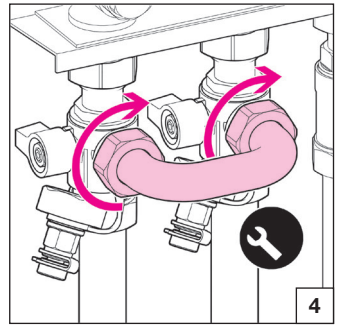

Installare il tubo di by-pass e serrare le calotte con guarnizione.

Fit the by-pass pipe and tighten the nuts with seals.

Flussaggio / Flushing

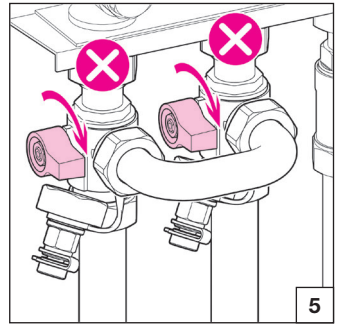

Posizionare le leve delle valvole in posizione di by-pass.

Set the valve levers to the by-pass position.

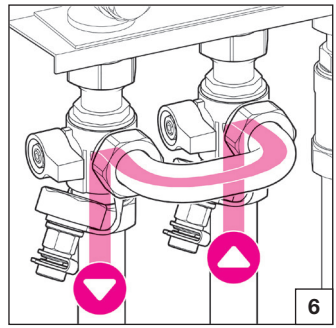

Operazioni finali / Final operations

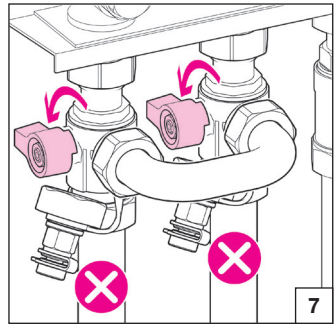

Riposizionare le leve in posizione di shut-off.

Set the levers back to the shut-off position.

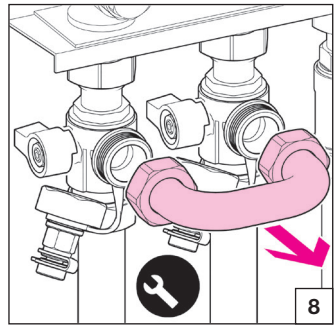

Rimuovere il tubo di by-pass.

Remove the by-pass pipe.

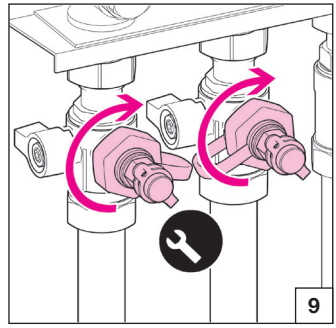

Rimontare le calotte frontali con relative guarnizioni.

Re-fit the nuts at the front with the corresponding seals.

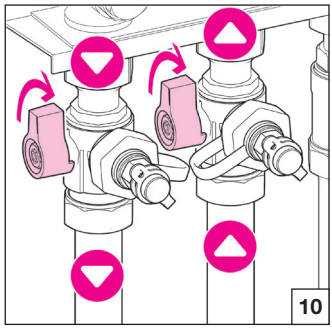

Ruotare le leve in posizione di normale funzionamento.
Verificare che non ci siano perdite.

Turn the levers to the normal operating position.
Make sure there are no leaks.

Misurazione Δp
Measuring Δp

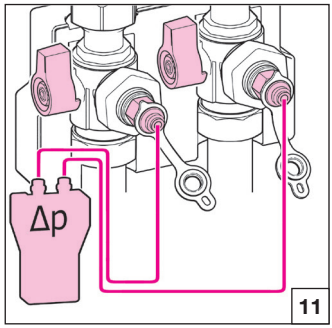

Per il collegamento delle prese di pressione con un misuratore di pressione differenziale, utilizzare una coppia di raccordi con siringa ad innesto rapido.

When connecting the pressure test ports to a differential pressure meter, use a pair of fittings with quick-fit syringe.

Sicurezza
Safety









ATTENZIONE! La tua sicurezza è coinvolta. Una mancanza nel seguire queste istruzioni può originare pericolo.
Il prodotto con il quale è confezionato questo foglio istruzioni è denominato dispositivo.

1. 1. Il dispositivo deve essere installato, messo in servizio e mantenuto da personale tecnico qualificato in accordo con i regolamenti e/o i relativi requisiti locali.
2. e il dispositivo non è installato, messo in servizio e mantenuto correttamente secondo le istruzioni contenute in questo manuale, allora può non funzionare correttamente e porre l'utente in pericolo.
3. Pulire le tubazioni da eventuali detriti, ruggini, incrostazioni, calcare, scorie di saldatura e da altri contaminanti. Il circuito idraulico deve essere pulito.
4. Assicurarsi che tutta la raccorderia di collegamento sia a tenuta idraulica.
5. Nella realizzazione delle connessioni idrauliche, prestare attenzione a non sovrasollecitare meccanicamente le filettature. Nel tempo si possono produrre rotture con perdite idrauliche a danno di cose e/o persone.
6. Temperature dell'acqua superiori a 50 °C possono provocare gravi ustioni. Durante l'installazione, messa in servizio e manutenzione del dispositivo, adottare gli accorgimenti necessari affinchè tali temperature non arrechino pericolo per le persone.
7. In caso di acqua molto dura o ricca di impurità, deve esserci predisposizione ad adeguata filtrazione e trattamento dell'acqua prima dell'ingresso nel dispositivo, secondo la normativa vigente. In caso contrario esso può venire danneggiato e non funzionare correttamente.
8. Per un funzionamento ottimale, l'aria contenuta nel fluido deve essere rimossa. Per ragioni di sicurezza, a causa dell'alta comprimibilità dell'aria, sono sconsigliati i test di tenuta sull'intero sistema, e in particolare sulle valvole, tramite aria compressa.
9. È vietato fare un utilizzo diverso del dispositivo rispetto alla sua destinazione d'uso.
10. Dispositivo non adatto per ambienti confinati ad uso agricolo.







11. L'eventuale abbinamento tra il dispositivo ed altri componenti dell'impianto deve essere effettuato tenendo conto delle caratteristiche di funzionamento di entrambi. Un eventuale abbinamento non corretto potrebbe pregiudicare il funzionamento del dispositivo e/o dell'impianto.

Leave this manual as a reference guide for the user

DISPOSE OF THE PRODUCT IN ACCORDANCE WITH CURRENT LEGISLATION

CAUTION! Your safety is affected. Failure to follow these instructions may cause a hazard.
The product supplied with this instruction sheet is referred to below as 'device'.

1. The device must be installed, commissioned and maintained by qualified technical personnel in accordance with the legislation and/or corresponding local requirements.
2. If the device is not installed, commissioned and maintained correctly inaccordance with the instructions provided in this manual, then it may not work properly and may endanger the user.
3. Clean the pipes of any debris, rust, incrustations, lime scale, welding slagand any other contaminants. The hydraulic circuit must be clean.
4. Make sure that all connection fittings are watertight.
5. When connecting water pipes, make sure that threaded connections are not over stressed mechanically. Over time, this could result in breakage, resulting in leaks that cause damage and/or injury.
6. Water temperatures above 50 °C can cause serious scalding. When installing, commissioning and maintaining the device, take the necessary precautions so that these temperatures do not constitute a threat for personal safety.
7. If the water is particularly hard or impure, it must be filtered and treated properly before entering the device inlet, in accordance with current legislation. Otherwise the device may be damaged and will not work properly.
8. For optimal operation, any air in the medium must be removed. For safety reasons, due to the high compression capacity of air, it is not advisable totest the entire system, and especially the valves, for watertightness using compressed air.
9. Any use of the device other than for its intended purpose is prohibited.
10. The device is not suitable for use in agricultural applications.
11. Any coupling of the device with other system components must be madewhile taking the operational characteristics of both units into consideration. An incorrect coupling could compromise the operation of the device and/or system.

Leave this manual as a reference guide for the user

DISPOSE OF THE PRODUCT IN ACCORDANCE WITH CURRENT LEGISLATION

PACKAGING