CALEFFI
Hydronic Solutions

www.caleffi.com

Collettore di distribuzione con intercettazioni generali
Distribution manifold with main shut-off valves
Collecteur de distribution avec vannes d'arrêt générales
Trinkwasserverteiler mit Absperrventilen
Colector de distribución con cortes generales
Coletor de distribuição com interceções gerais
Verdeler met hoofdafsluiters
Распределительный коллектор с общими отсечными вентилями

I EN FR DE ES PT NL RU

© Copyright 2022 Caleffi

359 series

Product range

359420 / **359**420 001

359420 *(4 + 3)*
359420 001 *(4 + 3)*

Technical specification

Materials

Manifold.

- Body:	- 359420	brass EN 12165 CW617N
	- 359420 001	dezincification resistant alloy CR EN 12165 CW724R
- Shut-off cartridge:		PPSU
- Seals:		EPDM
- Knob:		PA6G30
- Brackets:		PP
Box:		ABS

Performance

Medium:	potable water
Maximum working pressure:	10 bar
Working temperature range:	5–90 °C
Main connections:	adapter + clip
Outlet connections:	adapter + clip
Centre distance:	32 mm
Average internal diameter of the manifold:	15 mm
Shut-off valve Kv:	7 m^3/h
Coefficient of localized loss ξ through the outlet:	3

Dimensioni
Dimensions
Dimensions
Abmessungen
Dimensiones
Dimensões
Afmetingen
Размеры

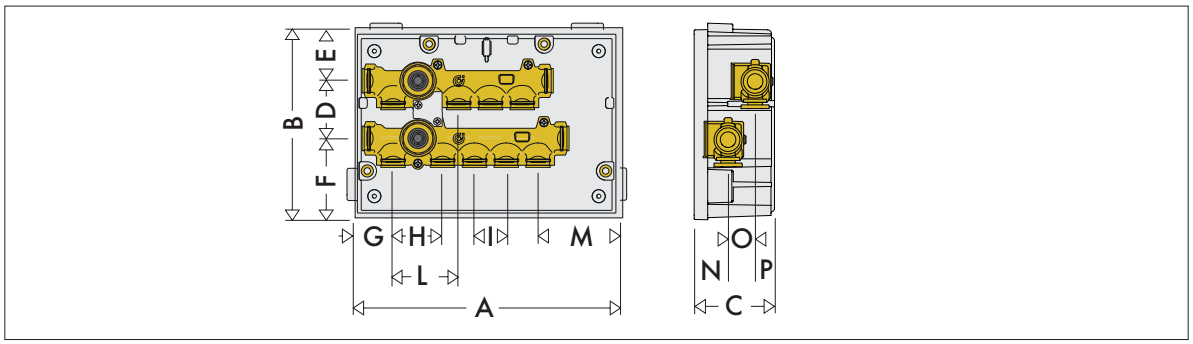

Code	A	B	C	D	E	F	G	H	I	L	M	N	O	P
359420	270	190	80	58	52	80	41	50	32	66	83	34	27	19

Componenti caratteristici

Characteristic components

Composants caractéristiques

Hauptkomponenten

Componentes característicos

Componentes característicos

Karakteristieke componenten

Характерные компоненты

	Spare parts
1	359630 (4+3) / 359630 001 (4+3) CW724R
2	359640 (4+3) / 359640 001 (4+3) CW724R
3	359013 (4+3)
4	359002
5	–
6	F0001306
7	359007

		Accessories
8		359001 359001 001 CW724R
9		359002
10	A	359024
	B	359064
	C	359025
	D	359065
	E	359066
	F	359087

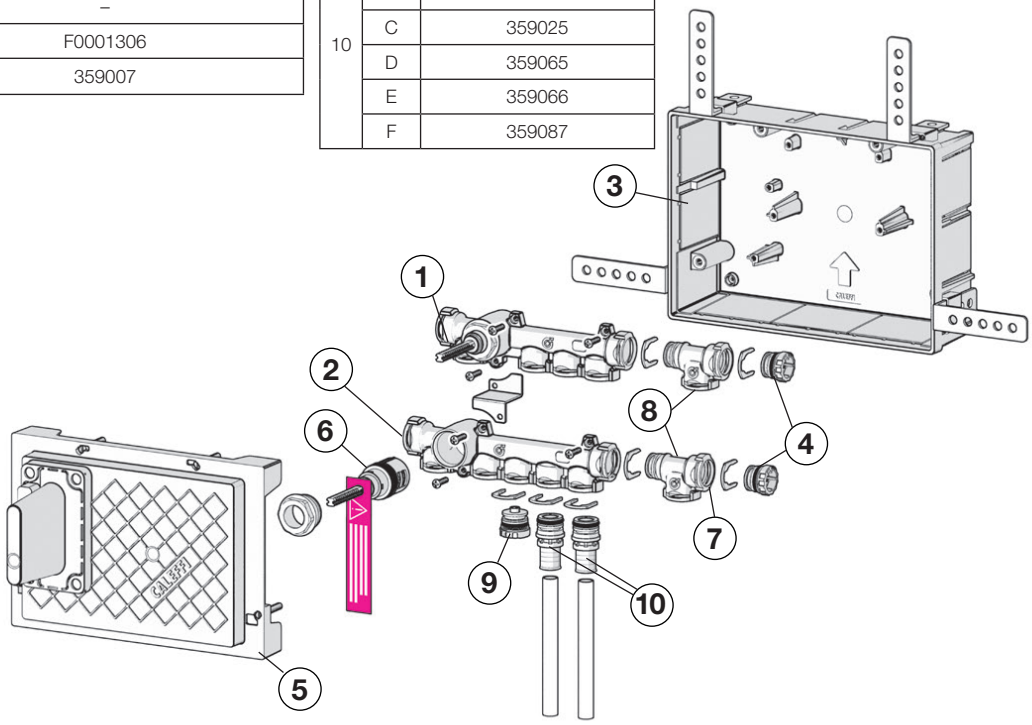

I

Gruppo premontato corredato di:
1. Collettore acqua calda completo di valvola di intercettazione generale.
2. Collettore acqua fredda completo di valvola di intercettazione generale.
3. Cassetta di contenimento completa di supporti per collettori e staffe di fissaggio.
4. Tappi ciechi con clip di fissaggio.
5. Coperchio di chiusura.

Ricambi
6. Cartuccia per intercettazioni generali.
7. Clip di fissaggio.

Accessori
8. Tee con clip di fissaggio.
9. Tappo cieco con clip di fissaggio.
10. **A -** Racc. a pressare 16 x 2 con clip di fissaggio.
    B - Racc. a pressare 20 x 2 con clip di fissaggio.
    C - Racc. a pressare 16 x 2,25 con clip di fissaggio.
    D - Racc. a pressare 20 x 2,25 con clip di fissaggio.
    E - Racc. a pressare 20 x 2,5 con clip di fissaggio.
    F - Racc. a pressare 26 x 3 con clip di fissaggio.

EN

Pre-assembled unit supplied with:
1. Hot water manifold with main shut-off valve.
2. Cold water manifold with main shut-off valve.
3. Box for manifolds with manifold supports and mounting brackets.
4. Blank plugs with fixing clips.
5. Closing cover.

Spare parts
6. Main shut-off cartridge.
7. Fixing clips.

Accessories
8. Tee with fixing clip.
9. Blank plug with fixing clip.
10. **A -** 16 x 2 press fitting with fixing clip.
    B - 20 x 2 press fitting with fixing clip.
    C - 16 x 2,25 press fitting with fixing clip.
    D - 20 x 2,25 press fitting with fixing clip.
    E - 20 x 2,5 press fitting with fixing clip.
    F - 26 x 3 press fitting with fixing clip.

FR

Groupe pré-assemblé comprenant :
1. Collecteur eau chaude avec vanne d'arrêt générale.
2. Collecteur eau froide avec vanne d'arrêt générale.
3. Coffret avec supports pour collecteurs et étriers de fixation.
4. Bouchons avec clip de fixation.
5. Couvercle de fermeture.

Pièces de rechange
6. Cartouche pour vannes d'arrêt générales.
7. Clip de fixation.

Accessoires
8. Té avec clip de fixation.
9. Bouchon avec clip de fixation.
10. **A -** Racc. à sertir 16 x 2 avec clip de fixation.
    B - Racc. à sertir 20 x 2 avec clip de fixation.
    C - Racc. à sertir 16 x 2,25 avec clip de fixation.
    D - Racc. à sertir 20 x 2,25 avec clip de fixation.
    E - Racc. à sertir 20 x 2,5 avec clip de fixation.
    F - Racc. à sertir 26 x 3 avec clip de fixation.

DE

Vormontierte Armatur bestehend aus:
1. Warmwasserverteiler mit Absperrventil.
2. Kaltwasserverteiler mit Absperrventil.
3. Wandeinbauschrank mit Halterungen und Haltebügeln für Verteiler.
4. Blindstopfen mit Sicherungsclip.
5. Abddeckung.

Ersatzteile
6. Einsatz für Absperrventile.
7. Befestigungsclip.

Zubehör
8. T-Stück mit Sicherungsclip.
9. Blindstopfen mit Sicherungsclip.
10. **A -** Druckverschr. 16 x 2 mit Sicherungsclip.
    B - Druckverschr. 20 x 2 mit Sicherungsclip.
    C - Druckverschr. 16 x 2,25 mit Sicherungsclip.
    D - Druckverschr. 20 x 2,25 mit Sicherungsclip.
    E - Druckverschr. 20 x 2,5 mit Sicherungsclip.
    F - Druckverschr. 26 x 3 mit Sicherungsclip.

ES

Grupo premontado compuesto de:
1. Colector de agua caliente con válvula de corte general.
2. Colector de agua fría con válvula de corte general.
3. Caja de alojamiento con soportes para colectores y soportes de fijación.
4. Tapones ciegos con clip de fijación.
5. Tapa de cierre.

Recambios
6. Cartucho para cortes generales.
7. Clip de fijación.

Accesorios
8. T con clip de fijación.
9. Tapón ciego con clip de fijación.
10. **A -** Racor prensado 16 x 2 con clip de fijación.
    B - Racor prensado 20 x 2 con clip de fijación.
    C - Racor prensado 16 x 2,25 con clip de fijación.
    D - Racor prensado 20 x 2,25 con clip de fijación.
    E - Racor prensado 20 x 2,5 con clip de fijación.
    F - Racor prensado 26 x 3 con clip de fijación.

PT

Grupo pré-montado equipado com:
1. Coletor de água quente com válvula de interceção geral.
2. Coletor de água fria com válvula de interceção geral.
3. Caixa com suportes para coletores e suportes de fixação.
4. Tampões cegos com clip de fixação.
5. Tampa de fecho.

Peças de substituição
6. Cartucho para interceções gerais.
7. Clip de fixação.

Acessórios
8. Tê com clip de fixação.
9. Tampão cego com clip de fixação.
10. **A -** adapt. de cravar 16 x 2 com clip de fixação.
    B - adapt. de cravar 20 x 2 com clip de fixação.
    C - adapt. de cravar 16 x 2,25 com clip de fixação.
    D - adapt. de cravar 20 x 2,25 com clip de fixação.
    E - adapt. de cravar 20 x 2,5 com clip de fixação.
    F - adapt. de cravar 26 x 3 com clip de fixação.

NL

Voorgemonteerde groep uitgerust met:
1. Warmwaterverdeler met hoofdafsluiter.
2. Koudwaterverdeler met hoofdafsluiter.
3. Kast met steunen voor verdelers en bevestigingsbeugels.
4. Blindstoppen met bevestigingsklemmen.
5. Afsluitdeksel.

Vervangingsonderdelen
6. Patroon voor hoofdafsluiters.
7. Bevestigingsklem.

Toebehoren
8. T-stuk met bevestigingsklem.
9. Blindstop met bevestigingsklem.
10. **A -** Perskoppeling 16 x 2 met bevestigingsklem.
    B - Perskoppeling 20 x 2 met bevestigingsklem.
    C - Perskoppeling 16 x 2,25 met bevestigingsklem.
    D - Perskoppeling 20 x 2,25 met bevestigingsklem.
    E - Perskoppeling 20 x 2,5 met bevestigingsklem.
    F - Perskoppeling 26 x 3 met bevestigingsklem.

RU

Предварительно собранный узел, в состав которого входят:
1. Коллектор для горячей воды в комплекте с общим отсечным вентилем.
2. Коллектор для холодной воды в комплекте с общим отсечным вентилем.
3. Монтажная коробка в комплекте с держателями для коллекторов и крепежными кронштейнами.
4. Глухие заглушки с крепежными скобами.
5. Защитная крышка.

Запчасти
6. Картридж для общих отсечных вентилей.
7. Крепежная скоба

Принадлежности
8. Тройник с крепежной скобой.
9. Глухая заглушка с крепежной скобой.
10. **A -** Обжимной фитинг 16 x 2 с крепежной скобой.
    B - Обжимной фитинг 20 x 2 с крепежной скобой..
    C - Обжимной фитинг 16 x 2,25 с крепежной скобой.
    D - Обжимной фитинг 20 x 2,25 с крепежной скобой.
    E - Обжимной фитинг 20 x 2,5 с крепежной скобой.
    F - Обжимной фитинг 26 x 3 с крепежной скобой.

Installazione
Installation
Installation
Installation
Instalación
Instalação
Installatie
Установка

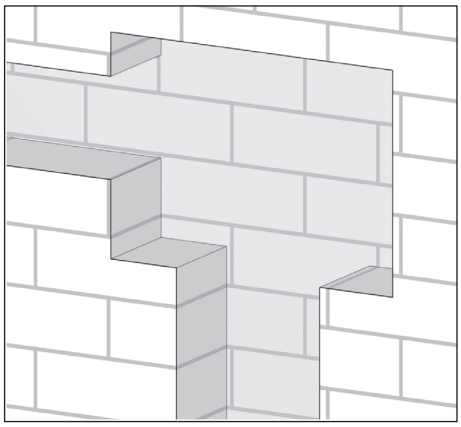

1. Predisporre la parete all'installazione.
1. Prepare the wall for installation.
1. Préparer le mur pour l'installation.
1. Die Wand für die Installation vorbereiten.
1. Prepare la pared para la instalación.
1. Preparar a parede para a instalação.
1. Maak de wand klaar voor installatie.
1. Подготовьте стену к установке.

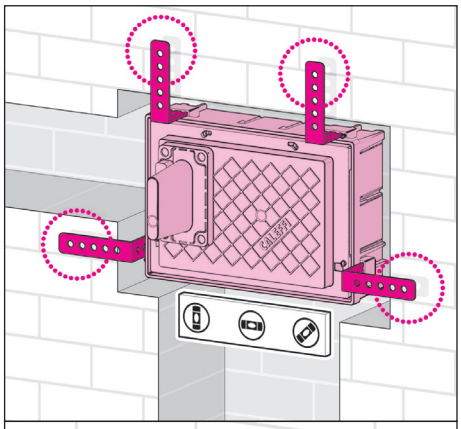

2. a - Posizionare la cassetta comprensiva di coperchio di chiusura e fissare le staffe
2. a - Position the box complete with closing cover and fasten the brackets
2. a - Installer le coffret avec le couvercle de fermeture et fixer les étriers
2. a - Den Verteilerschrank mit dem Verschlussdeckel positionieren und die Bügel fixieren.
2. a - Coloque la caja con la tapa de cierre y fije los soportes.
2. a - Posicionar a caixa com a tampa de fecho e fixar os suportes
2. a - Plaats de verdelerkast met het afsluitdeksel en bevestig de beugels
2. a - Установите коробку в комплекте с защитной крышкой и прикрепите кронштейны

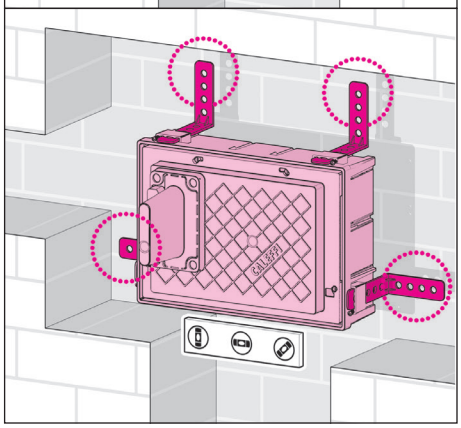

Le staffe possono essere orientate al bisogno.
Orient the brackets as required.
Orienter les étriers selon les besoins.
Die Bügel können nach Bedarf ausgerichtet werden.
Los soportes se pueden orientar según sea necesario.
Os suportes podem ser orientados conforme necessário.
De beugels kunnen naar behoefte worden gedraaid.
Кронштейны можно развернуть в соответствии с необходимостью.

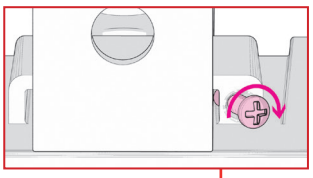

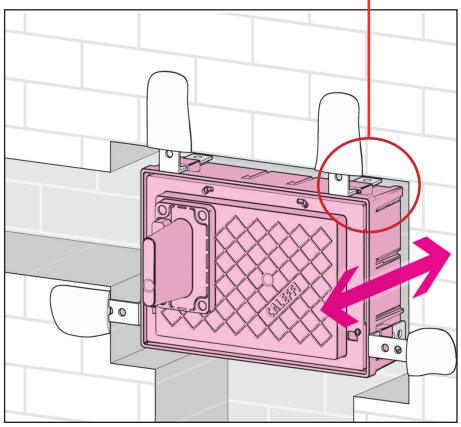

2. b - Regolare la profondità della cassetta solidale al coperchio.
   Bloccare le staffe sulla cassetta con le apposite viti in dotazione.
2. b - Adjust the box depth together with the cover.
   Secure the brackets to the box with the screws provided.
2. b - Régler la profondeur du coffret solidaire du couvercle.
   Bloquer les étriers sur le coffret à l'aide des vis fournies.
2. b - Die Tiefe des Verteilerschranks mit dem Deckel abstimmen.
   Die Bügel am Verteilerschrank mit den entsprechenden Schrauben aus dem Lieferumfang fixieren.
2. b - Regule el fondo de la caja con la tapa.
   Fije los soportes a la caja con los tornillos suministrados.
2. b - Regular a profundidade da caixa em conjunto com a tampa.
   Bloquear os suportes na caixa com os parafusos fornecidos para o efeito.
2. b - Regel de diepte van de verdelerkast die met het afsluitdeksel is verbonden.
   Blokkeer de beugels op de verdelerkast met de bijgeleverde schroeven.
2. b - Отрегулируйте глубину установки коробки в комплекте с крышкой.
   Прикрепите кронштейны к коробке соответствующими винтами, входящими в комплект поставки.

ATTENZIONE
CAUTION
ATTENTION
ACHTUNG
ATENCIÓN
ATENÇÃO
LET OP
ВНИМАНИЕ!

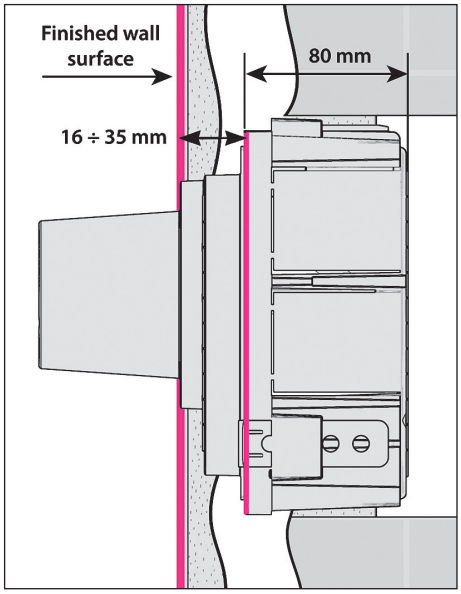

NB - Range di incasso 16–35 mm (filo cassetta - finitura parete).
NB - Recess range 16–35 mm (box edge - wall finish).
NB - Plage d'encastrement 16 à 35 mm (coffret affleurant - finition mur).
N.B. - Einbaubereich 16–35 mm (Verteilerschrank bündig - Wandoberfläche).
NOTA - Rango de empotrado de 16 a 35 mm (ras de caja - acabado pared).
NOTA - Intervalo de encaixe 16–35 mm (armação caixa - acabamento parede).
NB- Inbouwbereik 16–35 mm (rand verdelerkast - wandafwerking).
ПРИМЕЧАНИЕ: Диапазон глубины встраивания 16–35 мм (край коробки - поверхность стены с чистовой отделкой).

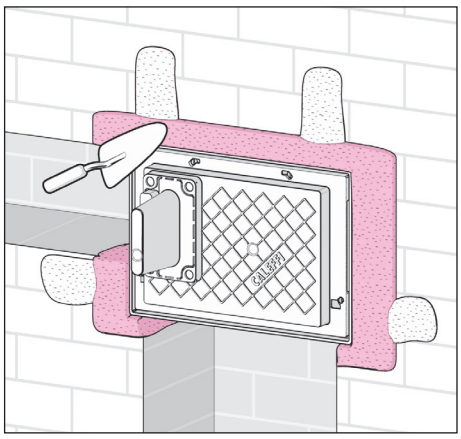

3. Completare le opere murarie.
3. Complete the masonry work.
3. Compléter les travaux de maçonnerie.
3. Die Maurerarbeiten abschließen.
3. Complete los trabajos de albañilería.
3. Concluir as obras de alvenaria.
3. Voltooi het metselwerk.
3. Завершите работы по установке коробки в стену.

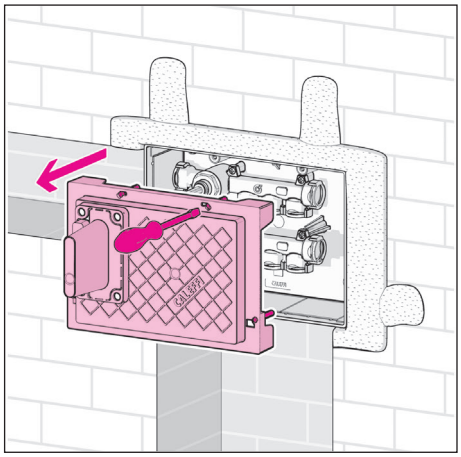

4. Rimuovere il coperchio di chiusura dalla cassetta, **avendo cura di conservarlo**.
4. Remove the closing cover from the box, **taking care to keep it**.
4. Retirer le couvercle de fermeture du coffret **et le conserver soigneusement**.
4. Den Verschlussdeckel des Verteilerschranks entfernen **und aufbewahren**.
4. Quite la tapa de cierre de la caja **y guárdela**.
4. Remover a tampa de fecho da caixa e **guardá-la**.
4. Verwijder het afsluitdeksel van de verdelerkast **en bewaar hem**.
4. Снимите защитную крышку с коробки и **сохраните ее**.

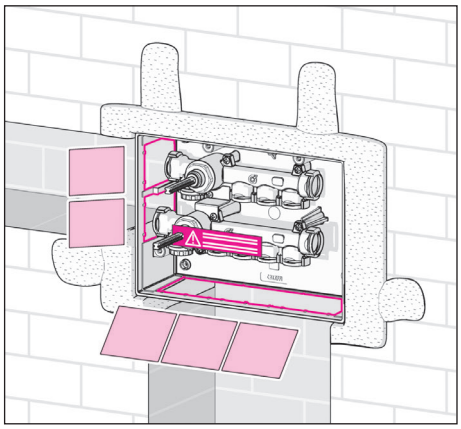

5. Rimuovere le alette esterne per permettere il passaggio delle tubazioni.
5. Remove the external tabs to allow the pipes to pass.
5. Enlever les ailettes extérieures pour permettre le passage des tuyauteries.
5. Die äußeren Seitenteile entfernen, um den Durchgang der Rohrleitungen zu ermöglichen.
5. Quite las aletas externas para poder pasar los tubos.
5. Remover as abas externas para permitir a passagem da tubagem.
5. Verwijder de buitenste bladen, zodat de leidingen kunnen worden doorgevoerd.
5. Удалите наружные лепестки для прохода трубопроводов.

ATTENZIONE — **Non rimuovere i collettori**
CAUTION — **Die Verteiler nicht entfernen**
ATTENTION — **Do not remove the manifolds**
ACHTUNG — **No deben retirarse los colectores**
ATENCIÓN — **Ne pas enlever les collecteurs**
ATENÇÃO — **De verdelers niet verwijderen**
LET OP — **Não remover os coletores**
ВНИМАНИЕ! — **Не снимайте коллекторы**

OPZIONALE
OPTIONAL
EN OPTION
OPTIONAL
OPCIONAL
OPCIONAL
OPTIE
ОПЦИЯ

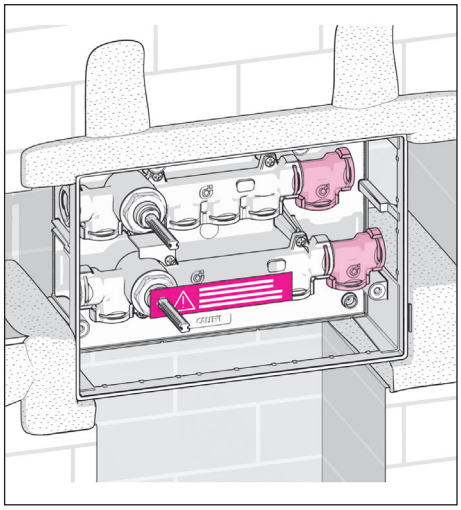

Aggiunta derivazione - In caso di necessità è possibile installare un Tee di espansione per una derivazione aggiuntiva.
Adding an outlet - If needed, an expansion tee can be installed to provide an additional outlet.
Ajout d'une dérivation - En cas de besoin, il est possible d'installer un té d'extension pour une dérivation supplémentaire.
Abgang hinzufügen - Bei Bedarf kann ein T-Stück zur Erweiterung für einen zusätzlichen Abgang angeschlossen werden.
Añadido de una salida - Si es necesario, es posible instalar una T de expansión para una salida adicional.
Adicionar derivação - Se necessário, é possível instalar um tê de expansão para uma derivação adicional.
Toevoeging van aftakking - Zo nodig kan een uitbreidend T-stuk worden gemonteerd voor een extra aftakking.
Дополнительный отвод - В случае необходимости можно установить расширительный тройник для подсоединения дополнительного отвода.

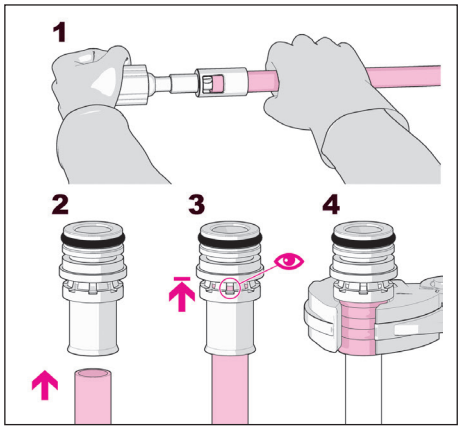

6. Innestare i raccordi sulla tubazione.
   Raccordi a pressare (vedere foglio istruzioni raccordo).
6. Install the fittings on the pipe.
   Press fittings (see the fitting instruction sheet).
6. Emmancher les raccords sur la tuyauterie.
   Raccords à sertir (consulter la notice d'instructions du raccord).
6. Die Verschraubungen auf das Rohr setzen.
   Druckverschraubungen (siehe Anleitungsblatt der Verschraubung).
6. Conecte los racores al tubo.
   Racores prensados (consulte la hoja de instrucciones del racor).
6. Encaixar os adaptadores na tubagem.
   Adaptadores de cravar (ver manual de instruções do adaptador).
6. Maak de koppelingen vast aan de leiding.
   Perskoppelingen (zie instructieblad koppeling).
6. Наденьте фитинги на трубу.
   Обжимные фитинги (см. инструкцию, прилагаемую к фитингу)

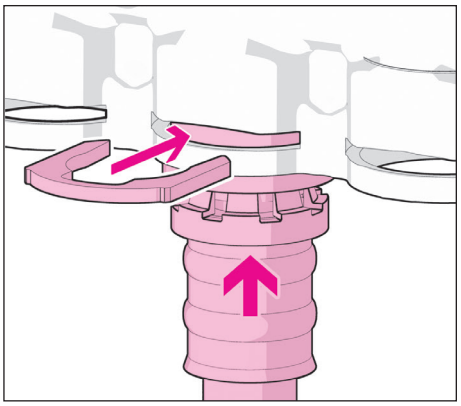

7. Fissare le tubazioni al collettore con le apposite clip in dotazione
7. Fasten the pipes to the manifold with the clips provided
7. Fixer les tuyauteries au collecteur à l'aide des clips fournis
7. Die Rohrleitungen mit den entsprechenden Clips aus dem Lieferumfang am Verteiler befestigen.
7. Fije los tubos al colector con los clips suministrados.
7. Fixar a tubagem ao coletor com os respetivos clips fornecidos.
7. Bevestig de leidingen aan de verdeler met de bijgeleverde bevestigingsklemmen
7. Прикрепите трубы к коллектору с помощью предназначенных для этой цели скоб, входящих в комплект поставки

ATTENZIONE
CAUTION
ATTENTION
ACHTUNG
ATENCIÓN
ATENÇÃO
LET OP
ВНИМАНИЕ!

Non tensionare gli attacchi
Die Anschlüsse nicht spannen!
Do not tighten the connections
Ni tensar las conexiones
Ne pas tendre les raccordements
De aansluitingen niet aanspannen
Deixar as ligações sem tensão
Не подвергайте фитинги механическим нагрузкам

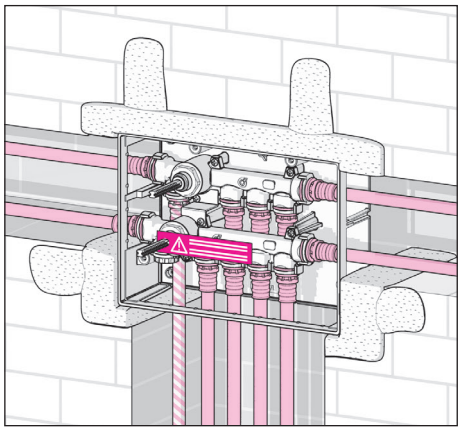

8 - Ripetere l'operazione per tutte le derivazioni ed eventuale ricircolo.
8 - Repeat the procedure for all the outlets and any recirculation.
8 - Répéter l'opération pour toutes les dérivations et pour l'éventuel circuit de bouclage.
8 - Den Vorgang für alle anderen Abgängen und die mögliche Zirkulation wiederholen.
8 - Repita la operación para todas las salidas y posible recirculación.
8 - Repetir a operação para todas as derivações e eventual recirculação.
8 - Herhaal deze handeling voor alle aftakkingen en de eventuele recirculatieleiding.
8 - Повторите эту операцию для всех отводов и - при его наличии - для контура рециркуляции.

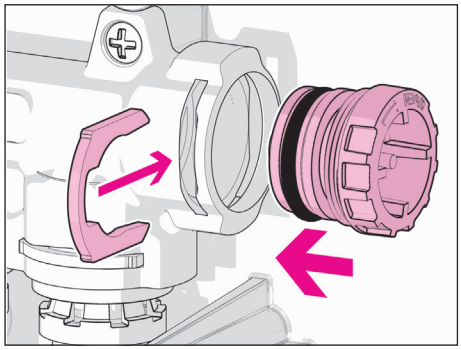

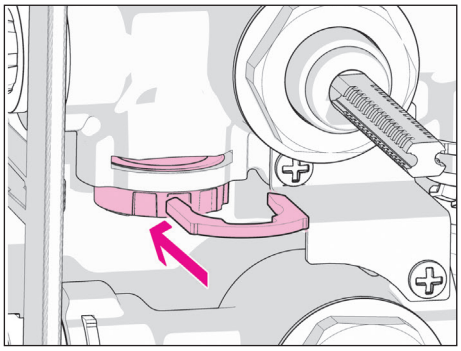

9. Nel caso in cui non vengano utilizzate le derivazioni passanti o ricircoli, si dovranno utilizzare gli appositi tappi di chiusura.
9. If the through outlets or recirculation are not used, close them with the dedicated plugs.
9. Si les dérivations de passage ou les circuits de bouclage ne sont pas utilisés, les fermer avec les bouchons prévus à cet effet.
9. Sollten keine Durchgangsabgänge oder Zirkulationen genutzt werden, sind die entsprechenden Verschlüsse zu verwenden.
9. Si no se utilizan las salidas pasantes o recirculaciones, se deberán cerrar con los correspondientes tapones.
9. Caso não sejam utilizadas derivações de passagem ou recirculação, devem utilizar-se as tampas de fecho apropriadas.
9. Als de doorvoer- of recirculatieleidingen niet worden gebruikt, moeten de speciale afsluitdoppen worden toegepast.
9. В случае, когда не используются сквозные отводы или контуры рециркуляции, необходимо использовать соответствующие заглушки.

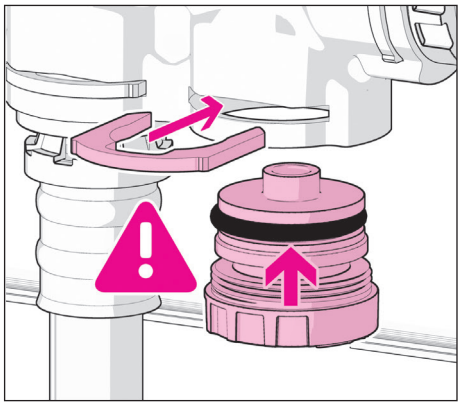

Nel caso in cui non vengano utilizzate tutte le derivazioni, è OBBLIGATORIA l'installazione degli appositi tappi (cod. 359002).
If not all the through outlets are not used, it is MANDATORY to install the dedicated plugs (code 359002).
Si toutes les dérivations ne sont pas utilisées, installer IMPÉRATIVEMENT les bouchons prévus à cet effet (code 359002).
Sollten nicht alle Abgänge genutzt werden, MÜSSEN die entsprechenden Verschlüsse montiert werden (Art.Nr. 359002).
Si no se utilizan todas las salidas, es OBLIGATORIO instalar los correspondientes tapones (cód. 359002).
Caso não sejam utilizadas todas as derivações, é OBRIGATÓRIA a instalação dos tampões apropriados (cód. 359002).
Als niet alle aftakkingen worden gebruikt, is het VERPLICHT de speciale doppen te monteren (art. 359002).
В случае, когда не используются все отводы, ОБЯЗАТЕЛЬНЫМ требованием является установка соответствующих заглушек (код 359002).

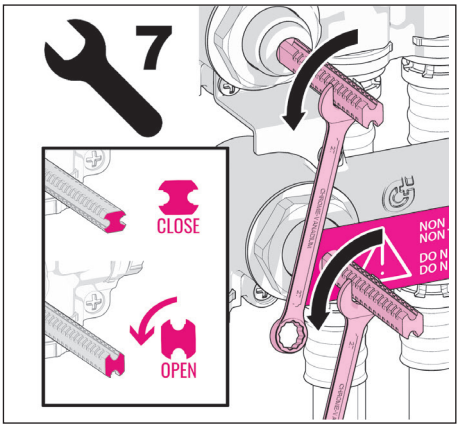

10. Aprire le valvole di intercettazione
10. Open the shut-off valves
10. Ouvrir les vannes d'arrêt
10. Die Absperrventile öffnen.
10. Abra las válvulas de corte.
10. Abrir as válvulas de interceção
10. Open de afsluiters
10. Откройте отсечные вентили

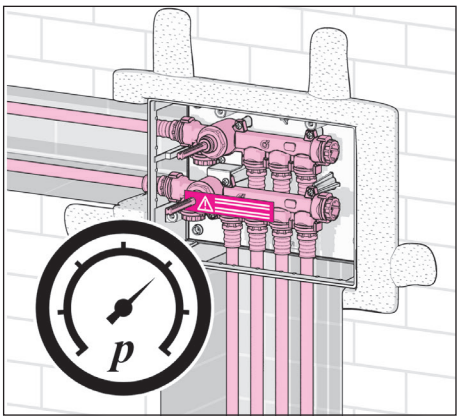

11. Effettuare la prova di tenuta dell'impianto secondo normativa vigente.
11. Carry out the system leakage test in accordance with current legislation.
11. Procéder au test d'étanchéité de l'installation conformément aux normes en vigueur.
11. Die Dichtheitsprüfung der Anlage gemäß der geltenden Vorschrift durchführen.
11. Efectúe la prueba de estanqueidad de la instalación según la reglamentación vigente.
11. Efetuar o teste de vedação da instalação em conformidade com as normas em vigor.
11. Voer de afdichtingstest van de installatie uit volgens de geldende wetgeving.
11. Произведите испытание системы на герметичность в соответствии с действующими нормативами.

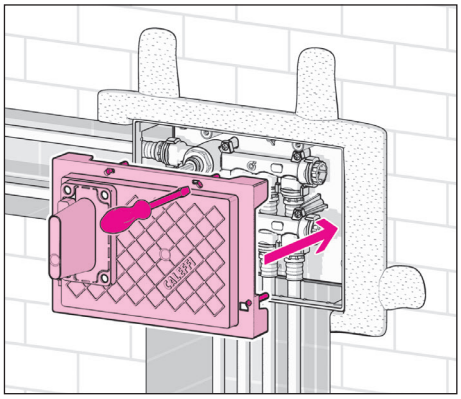

12. Riposizionare il coperchio di chiusura.
12. Refit the closing cover.
12. Remettre en place le couvercle de fermeture.
12. Den Verschlussdeckel wieder anbringen.
12. Coloque la tapa de cierre.
12. Voltar a colocar a tampa de fecho.
12. Plaats het afsluitdeksel.
12. Установите на место защитную крышку.

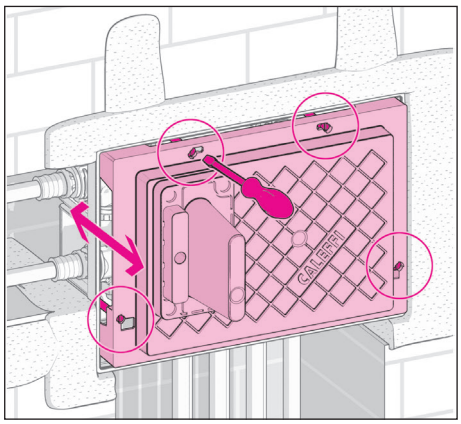

13. Regolare la profondità del coperchio tramite le apposite viti di regolazione.
13. Adjust the cover depth with the adjustment screws.
13. Régler la profondeur du couvercle à l'aide des vis de réglage.
13. Die Tiefe des Deckels über die entsprechenden Einstellschrauben regeln.
13. Regule el fondo de la tapa mediante los correspondientes tornillos de regulación.
13. Ajustar a profundidade da tampa com os parafusos de regulação apropriados.
13. Stel de diepte van het deksel af met de speciale stelschroeven.
13. Отрегулируйте глубину установки крышки с помощью соответствующих регулировочных винтов.

ATTENZIONE
CAUTION
ATTENTION
ACHTUNG
ATENCIÓN
ATENÇÃO
LET OP
ВНИМАНИЕ!

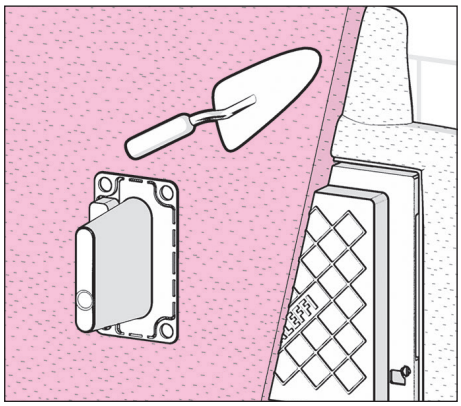

14. Completare le opere di finitura come evidenziato in figura.
14. Complete the finishing steps as shown in the figure.
14. Compléter les travaux de finition comme indiqué sur la figure.
14. Die Optik wie in der Abbildung gezeigt fertigstellen.
14. Realice los trabajos de acabado como se indica en la figura.
14. Concluir os trabalhos de acabamento da parede, como na figura.
14. Voltooi de afwerkingswerkzaamheden zoals in de afbeelding is weergegeven.
14. Заделайте стену как показано на рисунке.

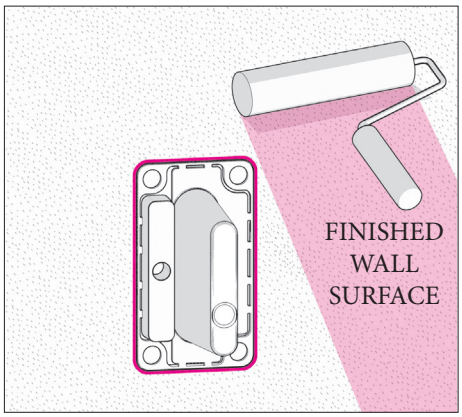

ATTENZIONE
CAUTION
ATTENTION
ACHTUNG
ATENCIÓN
ATENÇÃO
LET OP
ВНИМАНИЕ!

Rispettare le note di sicurezza del foglio istruzione 68459 in confezione.
Observe the safety notes on instruction sheet 68459 in the pack.
Respecter les consignes de sécurité de la notice d'instructions 68459 présente dans l'emballage.
Die Sicherheitshinweise des Anleitungsblatts 68459 in der Verpackung beachten.
Respete las notas de seguridad de la hoja de instrucciones 68459 incluida en el embalaje.
Respeitar as notas de segurança do manual de instruções 68459 incluído na embalagem.
Volg de veiligheidsnotities van het instructieblad 68459 in de verpakking.
Придерживайтесь указаний по безопасности, приведенных в инструкции № 68459, входящей в комплект поставки.