CALEFFI Hydronic Solutions

www.caleffi.com

Istruzioni per l'installazione
Installation manual
Instructions pour l'installation

I
EN
FR

© Copyright 2017 Caleffi

Code 789023

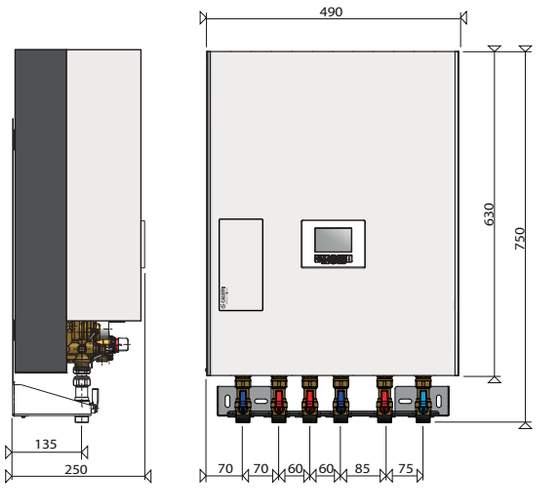

SATK32

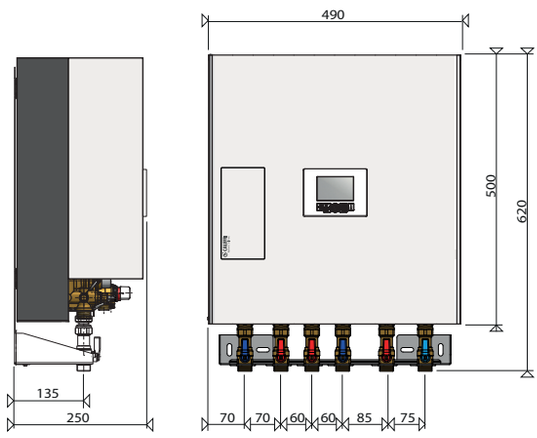

SATK22

1

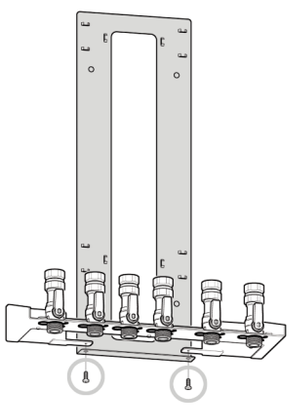

2

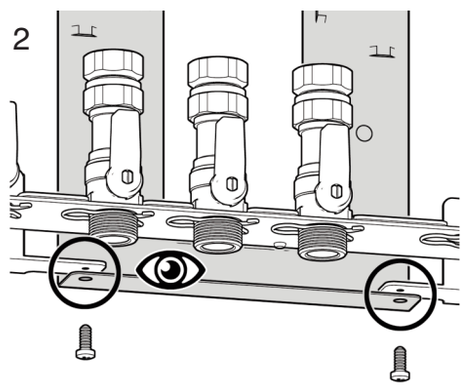

3A

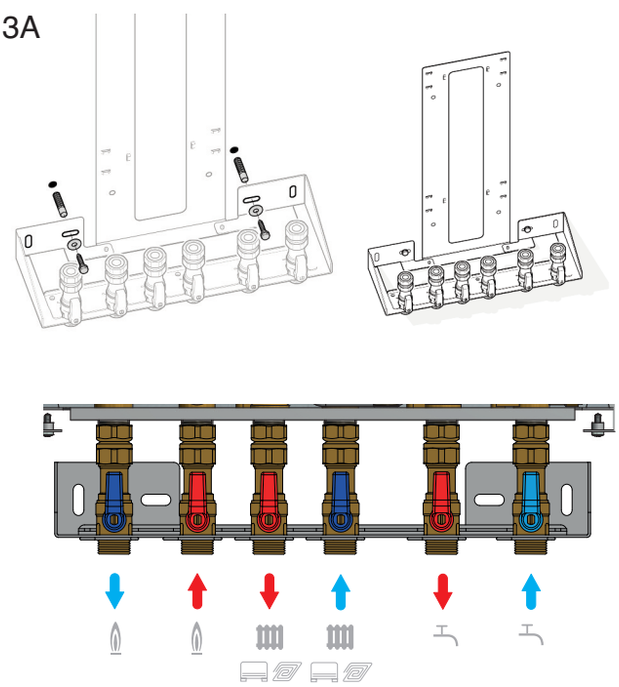
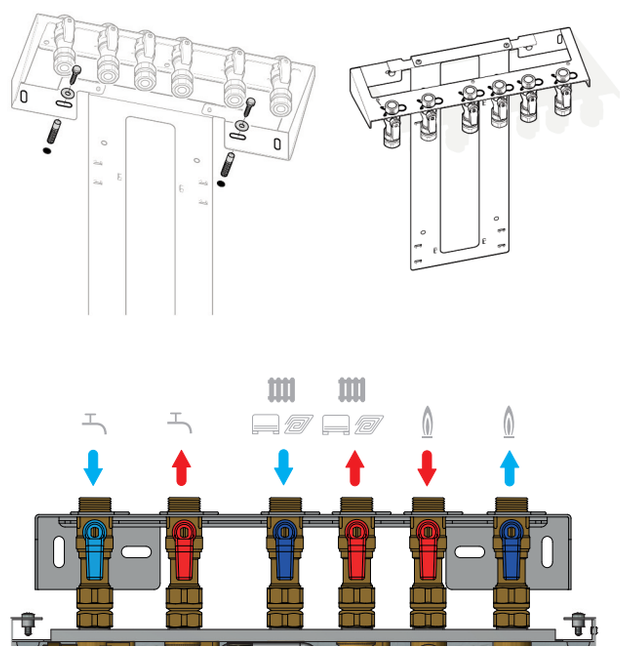
3B