CALEFFI Hydronic Solutions

www.caleffi.com

SATK kompaktowa, naścienna stacja mieszkaniowa

© Copyright 2023 Caleffi

Seria SATK30

INSTRUKCJA MONTAŻU, ODDANIA DO EKSPLOATACJI I KONSERWACJI

*

*

Funkcja

Stacja mieszkaniowa SATK umożliwia niezależną regulację temperatury zasilania instalacji centralnego ogrzewania oraz regulację temperatury przygotowywanej ciepłej wody użytkowej, w scentralizowanych systemach grzewczych lub obsługiwanych przez sieci ciepłownicze.

Zakres produktów

SATK30103HE Naścienna stacja mieszkaniowa, natychmiastowe przygotowanie ciepłej wody użytkowej, nominalna moc 40 kW.

SATK30105HE Naścienna stacja mieszkaniowa, natychmiastowe przygotowanie ciepłej wody użytkowej, nominalna moc 65 kW.

*** Dla kodów**
SATK30103HE LTC
SATK30103HE LTCD
SATK30105HE LTC
SATK30105HE LTCD
nie występuje zestaw do napełniania i rozłącznik pokazany obok.

SPIS TREŚCI

Instrukcje bezpieczeństwa	2
Wymiary *Specyfikacja techniczna*	3
Montaż	4
Uruchomienie	6
Regulator elektroniczny	7
Cykle pracy	8
Bezpieczeństwo i alarmy	9
Elementy składowe	10
Konserwacja	12
Połączenia elektryczne	13
Rozwiązywanie problemów	14
Lista kontrolna uruchomienia	15

INSTRUKCJE BEZPIECZEŃSTWA

OSTRZEŻENIA:

Niniejsze wskazówki należy uważnie przeczytać i zrozumieć przed przystąpieniem do instalacji oraz konserwacji urządzenia.

UWAGA! NIEPRZESTRZEGANIE INSTRUKCJI MOŻE ZAGRAŻAĆ BEZPIECZEŃSTWU!

1. Urządzenie musi być montowane, uruchamiane i konserwowane przez wykwalifikowany personel techniczny zgodnie z przepisami i / lub odpowiednimi lokalnymi wymaganiami.
2. Jeśli urządzenie nie zostanie zamontowane, uruchamiane i konserwowane zgodnie z instrukcją może nie działać prawidłowo i stanowić zagrożenie dla użytkownika.
3. Należy oczyścić rury z ewentualnej rdzy, osadu kamiennego, zgorzelin spawalniczych oraz innych zanieczyszczeń. Należy wypłukać instalację z wszelkich zanieczyszczeń.
4. Należy upewnić się, że wszystkie połączenia są szczelne.
5. Podczas wykonywania połączeń należy upewnić się, że gwinty nie są przeciążone mechanicznie. Z czasem, może to doprowadzić do wycieku ze szkodą dla mienia i ludzi.
6. Temperatura wody wyższa niż 50 °C może powodować poważne oparzenia. Podczas instalacji, użytkowania i konserwacji zaworu należy podjąć odpowiednie środki ostrożności, aby wysokie temperatury nie zagrażały ludziom.
7. W przypadku bardzo twardej lub zanieczyszczonej wody, powinna być ona odpowiednio filtrowana i uzdatniana przed wejściem do urządzenia, zgodnie z obowiązującymi przepisami. W przeciwnym razie urządzenie może działać nieprawidłowo lub zostać uszkodzone.
8. Jakiekolwiek użytkowanie urządzenia niezgodne z jego przeznaczeniem jest zabronione.
9. Każde zastosowanie urządzenia z innymi elementami instalacji musi być wykonane z uwzględnieniem charakterystyk pracy tych urządzeń.
10. Nieprawidłowe połączenie z innymi urządzeniami może negatywnie wpłynąć na ich działanie i działanie instalacji

UWAGA! Ryzyko porażenia elektrycznego. Części pod napięciem. Odłączyć zasilanie elektryczne przed otwarciem obudowy urządzenia.

1. Podczas czynności montażowych i konserwacyjnych należy zawsze unikać bezpośredniego kontaktu z częściami pod napięciem, oraz częściami niebezpiecznymi.
2. Urządzenie nie może być narażone na zachlapanie wodą, wilgoć, bezpośrednie działanie światła słonecznego ani działanie warunków atmosferycznych, a także powinno znajdować się z dala od źródeł ciepła oraz pól elektromagnetycznych o wysokim natężeniu. Urządzenie nie jest przeznaczone do stref zagrożenia wybuchem.
3. Urządzenie musi być podłączone do niezależnego przełącznika bipolarnego. Przed wykonaniem jakichkolwiek prac przy urządzeniu należy wyłączyć zasilanie. Nie należy używać urządzeń z resetowaniem automatycznym lub czasowym, lub takich które mogą zostać zresetowane przypadkowo.
4. Należy używać odpowiednich automatycznych urządzeń zabezpieczających zgodnie z charakterystyką elektryczną regionu, w którym urządzenie jest zamontowane, oraz zgodnie z obowiązującymi przepisami.
5. Urządzenie należy zawsze uziemić przed podłączeniem do zasilania elektrycznego. Jeżeli zachodzi konieczność demontażu urządzenia, po odłączeniu przewodów zasilających należy zawsze odłączyć uziemienie. Sprawdzić, czy uziemienie w budynku jest wykonane zgodnie z zasadami sztuki i obowiązującymi przepisami.
6. Instalacja elektryczna musi być wykonana wyłącznie przez wykwalifikowany personel, zgodnie z obowiązującymi przepisami.
7. Urządzenie nie zawiera azbestu ani rtęci.
8. Niniejsze urządzenie nie może być obsługiwane przez osoby (w tym dzieci) o ograniczonych zdolnościach fizycznych, sensorycznych lub umysłowych ani przez osoby niedoświadczone, chyba że obsługują one urządzenie pod nadzorem lub po przeszkoleniu na temat prawidłowej obsługi przez osobę odpowiedzialną za ich bezpieczeństwo.

UWAGI:

1. Należy zamontować tłumiki uderzeń hydraulicznych aby skompensować nadciśnienie w obiegu wody użytkowej.
2. Jeżeli obecna jest instalacja cyrkulacji wody ciepłej lub jeśli zawór zwrotny jest zamontowany na wlocie zimnej wody użytkowej, należy zastosować element przejmujący nadwyżkę ciśnienia powstającą podczas podgrzewu wody w wymienniku ciepła.
3. Przed napełnieniem instalacji należy sprawdzić wszystkie połączenia hydrauliczne. Drgania podczas transportu mogą spowodować poluzowanie połączeń. NIE STOSOWAĆ NADMIERNEGO MOMENTU DOKRĘCANIA, w przeciwnym razie elementy mogą ulec uszkodzeniu.

Zaktualizowana wersja dokumentacji technicznej znajduje się na stronie *www.caleffi.com*.

POZOSTAWIĆ NINIEJSZĄ INSTRUKCJĘ UŻYTKOWNIKOWI OBSŁUGUJĄCEMU URZĄDZENIE. UTYLIZOWAĆ ZGODNIE Z LOKALNYMI PRZEPISAMI. PRODUCENT ZASTRZEGA SOBIE PRAWO DO ZAPRZESTANIA PRODUKCJI W DOWOLNYM CZASIE I DO WPROWADZENIA WSZELKICH ZMIAN UZNANYCH ZA UŻYTECZNE LUB KONIECZNE BEZ OBOWIĄZKU WSTĘPNEGO POWIADOMIENIA.

Wymiary

SATK30103HE

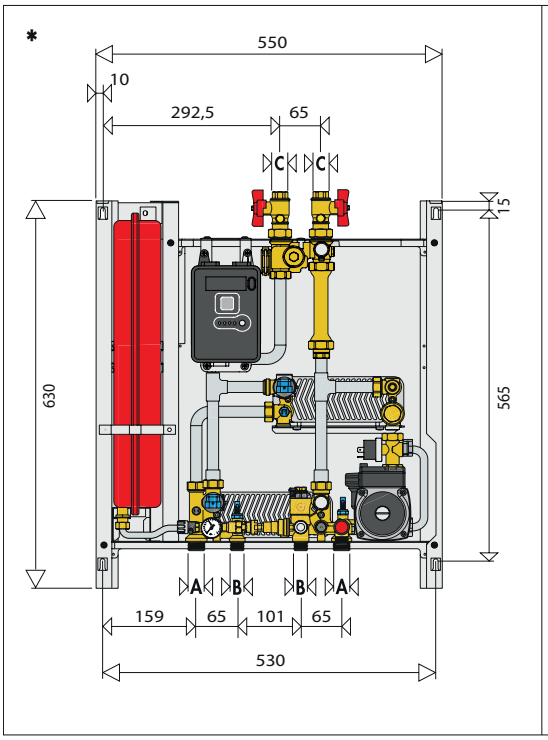

SATK30105HE

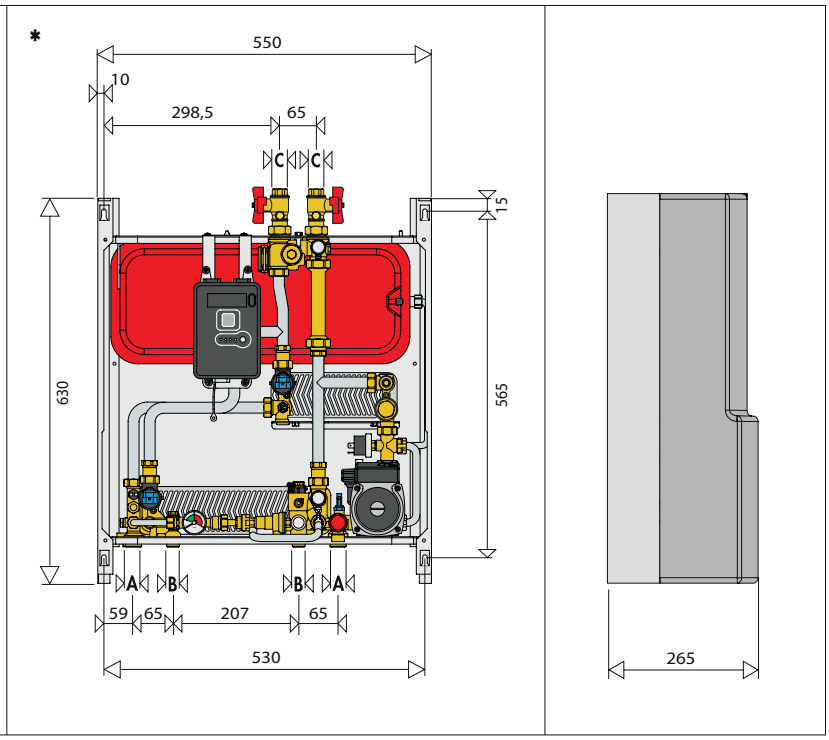

A	B	C
3/4″ M	1/2″ M	3/4″ F

Specyfikacja techniczna SATK30103HE

Medium:		woda
Maksymalne stężenie glikolu:		30 %
Maksymalna temperatura pracy:		85 °C
Maks. ciśnienie pracy:	- obieg pierwotny:	1,6 MPa (16 bar)
	- obieg wtórny:	0,3 MPa (3 bar)
	- obieg ciepłej wody użytkowej:	1 MPa (10 bar)
Nominalna moc wymiennika ciepłej wody użytkowej:		40 kW
Nominalna moc wymiennika c.o.:		15 kW
Maks. zalecany przepływ w obiegu pierwotnym:		1,2 m^3/h
Maksymalne ciśnienie różnicowe zaworu regulacyjnego obiegu pierwotnego:		Δp 90 kPa (0,9 bar)
Maks. natężenie przepływu obiegu c.w.u.:		18 l/min (0,3 l/s)
Minimalny przepływ do aktywowania czujnika przepływu wody:		2,7 l/min ±0,3
Zasilanie elektryczne:		230 V (AC) ±10 % 50 Hz
Maks. pobór mocy:		80 W
Stopień ochrony:		IP 40
Pompa:		UPM3 15 - 70
Nastawa obejścia pompy:		45 kPa (0,45 bar)
Siłowniki:		krokowy 24 V
Czujniki:		NTC 10 kΩ
Nastawa zaworu bezpieczeństwa:		0,3 MPa (3 bar)
Termostat bezpieczeństwa:		55 °C ±3
Naczynie przeponowe:	- pojemność:	7 l
	- ustawienie fabryczne:	0,1 MPa (1 bar)
Przełącznik ciśnieniowy	- otwarcie:	40 kPa (0,4 bar)
	- zamknięcie:	80 kPa (0,8 bar)

Materiały

Elementy:	mosiądz EN 12165 CW617N
Złączki rur:	stal
Rama:	stal lakierowana RAL 9010
Obudowa:	PPE
Wymiennik ciepła:	lutowany ze stali nierdzewnej

Specyfikacja techniczna SATK30105HE

Medium:		woda
Maksymalne stężenie glikolu:		30 %
Maksymalna temperatura pracy:		85 °C
Maks. ciśnienie pracy:	- obieg pierwotny:	1,6 MPa (16 bar)
	- obieg wtórny:	0,3 MPa (3 bar)
	- obieg ciepłej wody użytkowej:	1,6 MPa (16 bar)
Nominalna moc wymiennika ciepłej wody użytkowej:		65 kW
Nominalna moc wymiennika c.o.:		15 kW
Maks. zalecany przepływ w obiegu pierwotnym:		1,2 m^3/h
Maksymalne ciśnienie różnicowe zaworu regulacyjnego obiegu pierwotnego:		Δp 165 kPa (1,65 bar)
Maks. natężenie przepływu obiegu c.w.u.:		27 l/min (0,45 l/s)
Minimalny przepływ do aktywowania czujnika przepływu wody:		2,7 l/min ±0,3
Zasilanie elektryczne:		230 V (AC) ±10 % 50 Hz
Maks. pobór mocy:		80 W z UPM3 15 - 70
Stopień ochrony:		IP 40
Pompa:		UPM3 15 - 70
Nastawa obejścia pompy:		45 kPa (0,45 bar)
Siłowniki:		krokowy 24 V
Czujniki:		NTC 10 kΩ
Nastawa zaworu bezpieczeństwa:		0,3 MPa (3 bar)
Termostat bezpieczeństwa:		55 °C ±3
Naczynie przeponowe:	- pojemność:	7 l
	- ustawienie fabryczne:	0,1 MPa (1 bar)
Przełącznik ciśnieniowy	- otwarcie:	40 kPa (0,4 bar)
	- zamknięcie:	80 kPa (0,8 bar)

Materiały

Elementy:	mosiądz EN 12165 CW617N
Złączki rur:	stal
Rama:	stal lakierowana RAL 9010
Obudowa:	PPE
Wymiennik ciepła:	lutowany ze stali nierdzewnej

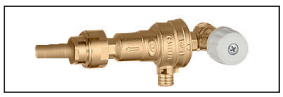

*** Dla kodów SATK30103HE LTC / SATK30103HE LTCD / SATK30105HE LTC / SATK30105HE LTCD nie występuje zestaw do napełniania i rozłącznik pokazany obok.**

Montaż

Stacja mieszkaniowa z serii SATK jest przeznaczona do zastosowania wewnątrz budynku, nie może być montowana ani użytkowana na zewnątrz tj. w miejscach bezpośrednio narażonych na czynniki atmosferyczne. Montaż na zewnątrz może spowodować niepoprawne działanie i stanowić zagrożenie.
W przypadku montaż w szafce lub w ograniczonej przestrzeni należy zapewnić odpowiedni dostęp do przeprowadzenia prac konserwacyjnych. Należy unikać umieszczania urządzeń elektrycznych pod stacją aby uniknąć ryzyka uszkodzenia w przypadku zadziałania zaworu bezpieczeństwa, jeżeli odprowadzenie nie będzie wykonane za pomocą lejka lub w przypadku wycieków. W przypadku niezastosowania się do zaleceń producent nie ponosi odpowiedzialności za ewentualne szkody.
W przypadku usterki lub nieprawidłowego działania urządzenia należy je wyłączyć i wezwać osobę odpowiedzialną za serwis.

Przygotowanie

Po wyznaczeniu miejsca montażu urządzenia postępować zgodnie z poniższą procedurą:
· Wyznaczyć otwory przewidziane do przymocowania stacji mieszkaniowej do ściany
· Wyznaczyć położenie podłączeń hydraulicznych
Sprawdzić pomiary ponownie i rozpocząć układanie następujących instalacji:

• Hydraulicznych
1. podłączenie do instalacji grzewczej obiegu pierwotnego
2. podłączenie do obiegu grzewczego
3. podłączenie do obiegu ciepłej wody użytkowej
4. podłączenie zaworu bezpieczeństwa i grupy napełniania z izolatorem przepływów zwrotnych

• Elektrycznych
1. zasilanie elektryczne 230 V (AC) - 50 Hz
2. termostat czasowy/termostat (bezpotencjałowy)
3. magistrala do transmisji danych z ciepłomierza (jeśli jest wymagana)
4. linia zasilania elektrycznego dla ciepłomierza (jeśli jest wymagana)

Przed montażem należy dokładnie przepłukać instalację, w celu usunięcia wszystkich zanieczyszczeń mogących stanowić zagrożenie dla prawidłowej pracy urządzenia.
Przymocować stację do ściany.

Przymocować stację do ściany: *kołki rozporowe (brak w zestawie) zapewniają skuteczne podparcie tyko wtedy gdy są prawidłowo (zgodnie z dobrą praktyką techniczną) umieszczone w ścianach z cegieł pełnych lub półpełnych. W przypadku ścian wykonanych z cegieł dziurawek lub pustaków, ścian działowych o ograniczonej statyczności lub w przypadku ścian innych niż wskazane, konieczne jest przeprowadzenie wstępnej kontroli statycznej systemu.*

Połączenia elektryczne

Należy upewnić się, że instalacja elektryczna wytrzyma maksymalny pobór mocy przez urządzenie, ze szczególnym uwzględnieniem przekroju przewodów.
Należy skontaktować się z wykwalifikowanym technikiem, aby dokonał dokładnego sprawdzenia instalacji elektrycznej.
Bezpieczeństwo elektryczne urządzenia jest zapewnione tylko wtedy, gdy jest ono prawidłowo podłączone do sprawnego systemu uziemienia, wykonanego zgodnie z obowiązującymi przepisami bezpieczeństwa. Jest to obowiązkowy wymóg bezpieczeństwa.

Podłączenie do głównego źródła zasilania

Urządzenie dostarczane jest z elektrycznym przewodem zasilającym, który nie jest wyposażony we wtyczkę.
Urządzenie należy podłączyć do sieci elektrycznej 230 V (ac) jednofazowej + uziemienie za pomocą trzyżyłowego kabla oznaczonego etykietą pokazaną poniżej, przestrzegając polaryzacji LIVE (L) -NEUTRAL (N) i uziemienia. Linia ta musi być podłączona do wyłącznika automatycznego.

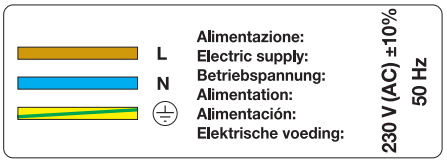

Montaż licznika ciepła

Stacja mieszkaniowa posiada specjalne miejsce na montaż licznika ciepła (z wbudowanym czujnikiem powrotu) z podłączeniem gwintowanym 1" oraz długością 130 mm.
Przed przystąpieniem do jakichkolwiek prac konserwacyjnych, napraw lub wymian części należy postępować w następujący sposób:
- odciąć zasilanie elektryczne
- zdjąć pokrywę
- zamknąć zawory odcinające
- opróżnić stację za pomocą zaworów spustowych
- usunąć szablon (A)
- zdjąć nakrętkę (B)
- zamontować licznik ciepła na rurze powrotnej
- zamontować czujnik przepływu w gnieździe M10 (B).

Więcej informacji można znaleźć w arkuszach danych technicznych licznika ciepła.

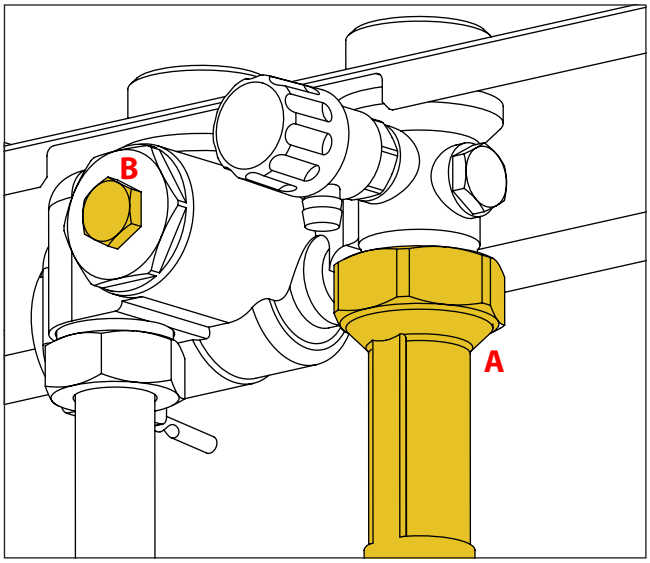

Podłączenia hydrauliczne

Podłączenia hydrauliczne do instalacji centralnej należy wykonać za pomocą ręcznych zaworów odcinających dostarczanych w zestawie, które umożliwiają wykonanie wszelkich niezbędnych prac konserwacyjnych bez konieczności opróżniania całej instalacji.

Zaleca się montaż ręcznych zaworów odcinających (brak w zestawie) również na dolnym podłączeniu obiegów mieszkaniowych.

Przed montażem należy dokładnie przepłukać instalację, w celu usunięcia wszystkich zanieczyszczeń mogących stanowić zagrożenie dla prawidłowej pracy urządzenia.

Aby ułatwić te czynności, dostępny jest zestaw płuczący z ręcznym obejściem (kod 789100).

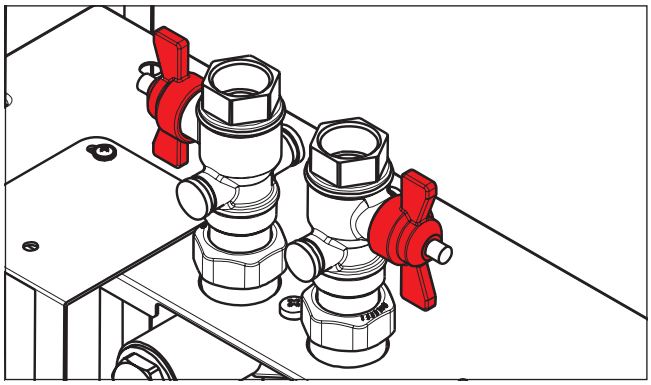

Uwaga: zamontować zawory jak pokazano na powyższym rysunku

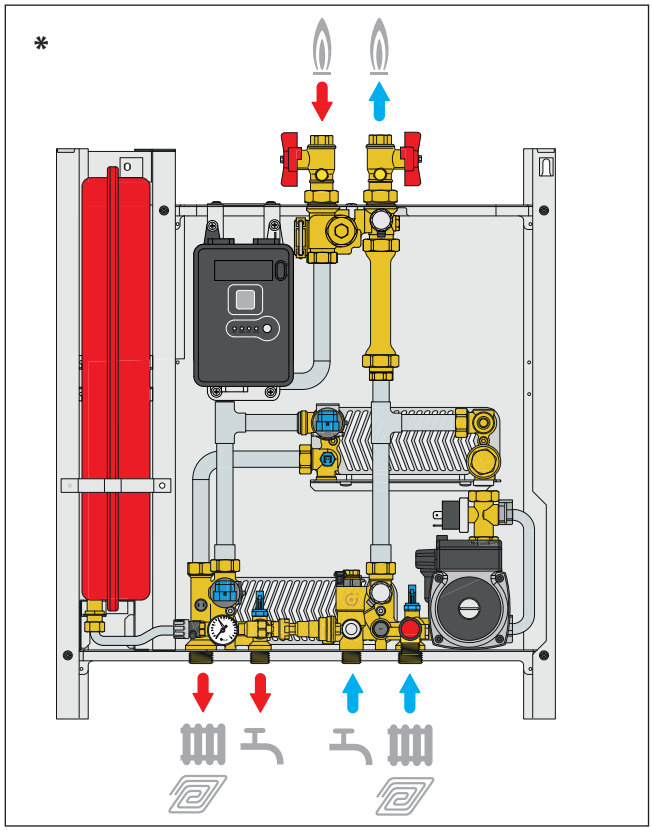

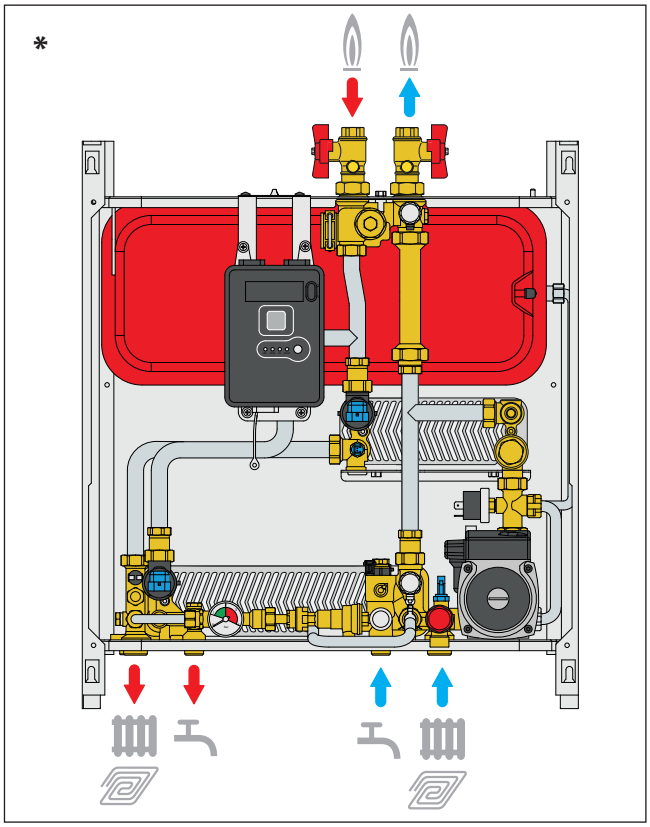

Objaśnienie symboli

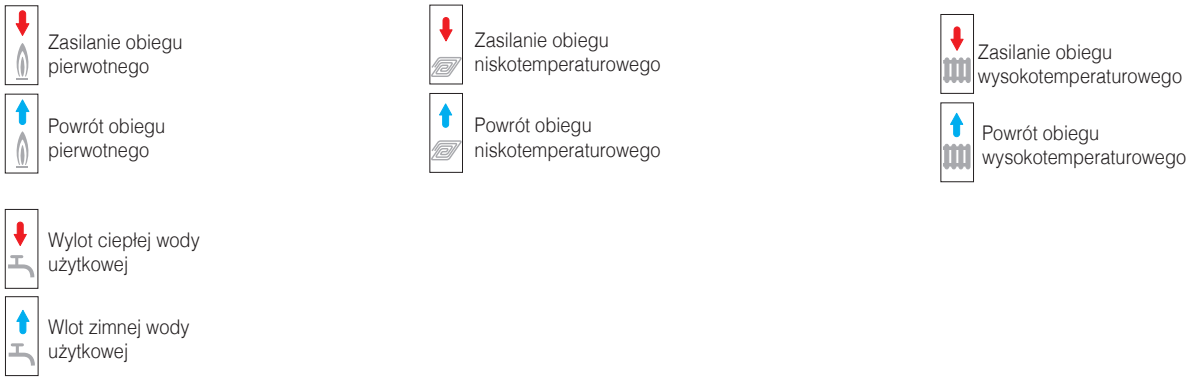

UWAGI:

1. Należy zamontować tłumiki uderzeń hydraulicznych aby skompensować nadciśnienie w obiegu wody użytkowej.
2. Jeżeli obecna jest instalacja cyrkulacji wody ciepłej lub jeśli zawór zwrotny jest zamontowany na wlocie zimnej wody użytkowej, należy zastosować element przejmujący nadwyżkę ciśnienia powstającą podczas podgrzewu wody w wymienniku ciepła.
3. Przed napełnieniem instalacji należy sprawdzić wszystkie połączenia hydrauliczne. Drgania podczas transportu mogą spowodować poluzowanie połączeń. NIE STOSOWAĆ NADMIERNEGO MOMENTU DOKRĘCANIA, w przeciwnym razie elementy mogą ulec uszkodzeniu.

*** Dla kodów SATK30103HE LTC / SATK30103HE LTCD / SATK30105HE LTC / SATK30105HE LTCD nie występuje zestaw do napełniania i rozłącznik pokazany obok.**

Podłączenie do termostatu czasowego

Stacja mieszkaniowa jest przeznaczona do połączenia z termostatem lub termostatem czasowym zarówno podłączeniem standardowym jak i **OpenTherm** w celu regulacji temperatury otoczenia.
Podłączenie do tego urządzenia (**styk bezpotencjałowy**) należy wykonać przewodem dwużyłowym oznaczonym poniższą etykietą.
Jeśli zajdzie potrzeba przedłużenia tego kabla, należy użyć kabla o takim samym przekroju (maks. 1 mm²) i maksymalnej długości 30 m.

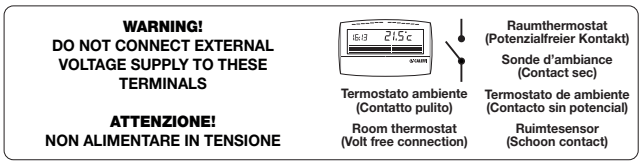

Montaż pokrywy

Umieścić obudowę na ramie, wsuwając górne elementy (1) w odpowiednie otwory (2).
Nałożyć dolną część obudowy na ramę.
Dokręcić śruby (3).

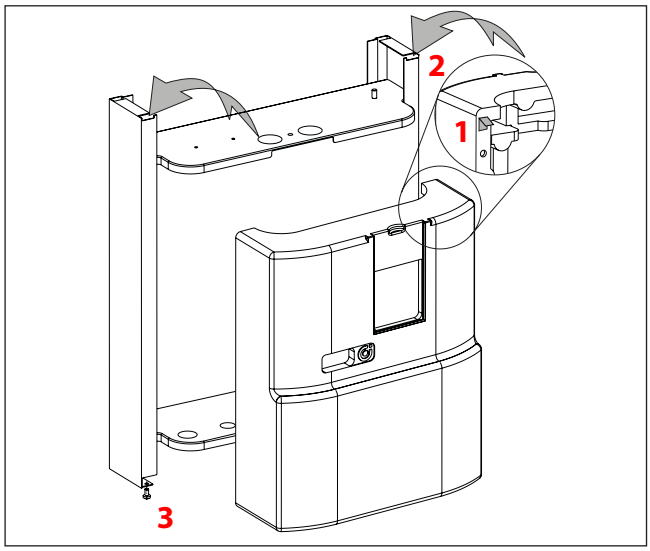

Uruchomienie

Napełnianie instalacji grzewczej

Otworzyć zawory odcinające umieszczone na przyłączeniu obiegu pierwotnego i rozpocząć napełnianie instalacji do momentu osiągnięcia ciśnienia projektowego.
Po zakończeniu czynności odpowietrzyć instalację i sprawdzić ponownie w niej ciśnienie (w razie konieczności powtórzyć proces napełniania).

Kontrola napełniania naczynia przeponowego do ciśnienia wstępnego

Wykonać następujące czynności:
- Sprawdzić wartość ciśnienia wstępnego za pomocą manometru.
- W razie potrzeby można przywrócić wartość ciśnienia wstępnego podaną w danych technicznych.

Napełnianie instalacji (*)

Stacje mieszkaniowe SATK30 są wyposażone w grupę napełniającą wyposażoną w izolator przepływów zwrotnych (C), zawór zwrotny (D) i zawór (A). Podczas pierwszego napełniania instalacji lub podczas napełniania np. po usterce przełącznika ciśnieniowego należy przywrócić ciśnienie w układzie
(0,12-0,2 MPa - 1,2-2 bar), otwierając zawór (A) i sprawdzić wartość za pomocą manometru (B).
Po osiągnięciu prawidłowego ciśnienia zamknąć zawór (A), odpowietrzyć instalację i ponownie sprawdzić wartość ciśnienia (w razie potrzeby powtórzyć proces napełniania).

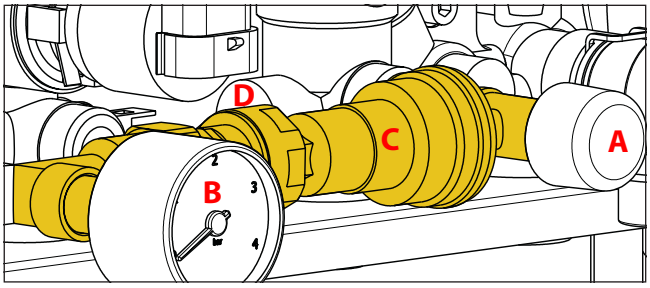

Uruchomienie instalacji

Przed uruchomieniem stacji należy sprawdzić szczelność połączeń hydraulicznych oraz okablowanie elektryczne. Następnie włączyć zasilanie elektryczne stacji i sprawdzić czy nie ma żadnych sygnałów błędów.
Jeżeli błędy wystąpią, należy usunąć usterkę i postępować zgodnie z opisem poniżej, ustawić wartość nastawy temperatury dla instalacji wody użytkowej oraz instalacji grzewczej, zaprogramować termostat/termostat czasowy zgodnie z żądanymi temperaturami i czasami oraz sprawdzić cykle pracy.

*** Dla kodów**
SATK30103HE LTC
SATK30103HE LTCD
SATK30105HE LTC
SATK30105HE LTCD
nie występuje zestaw do napełniania i rozłącznik pokazany obok.
Procedura napełniania instalacji została opisana w dokumentacji technicznej produktu ALT-HIUFLP.

Regulator elektroniczny

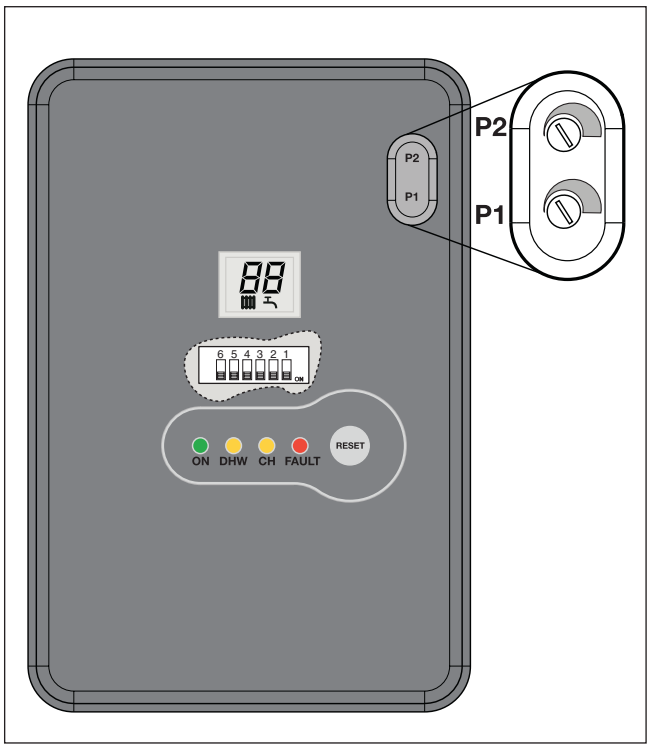

Zasada działania
Wszystkie funkcje grzewcze i przygotowania c.w.u. zastosowane w stacjach mieszkaniowych z serii SATK30 kontrolowane są przez cyfrowy regulator temperatury.

Automatyczne funkcje regulatora

• Resetowanie pozycji zaworu rozdzielającego/regulacyjnego
Natychmiast po włączeniu zasilania zawór regulacyjny jest ustawiany do pozycji całkowicie otwartej.

• Zabezpieczenie pompy przed zacięciem
Jeśli pompa nie jest używana, regulator włącza ją na 5 sekund co 24 godziny.

• Zabezpieczenie przed zacięciem zaworów regulacyjnego/rozdzielającego
Tryb uruchamiany jest dla zaworów regulacyjnego/rozdzielającego co 24 godziny.

Panel użytkownika
Panel użytkownika wbudowany w płytę składa się z następujących elementów:

• Wskaźnik LED
Diody LED migając lub świecąc w sposób ciągły wskazują następujące aktywne funkcje lub błędy.

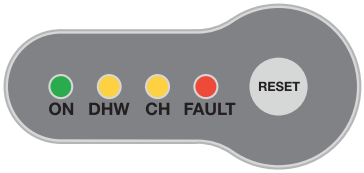

ON - Zasilanie elektryczne 230 V (AC)
DHW - Cykl podgrzewu c.w.u.
CH - Cykl ogrzewania
FAULT - Usterka

• Przycisk RESET
Przycisk ten pozwala na ponowne włączenie urządzenia po zadziałaniu termostatu bezpieczeństwa oraz aktywację/dezaktywację funkcji wygrzewu ogrzewania podłogowego.

• Pokrętła ustawienia temperatury
Pokrętła pozwalają na ustawienie temperatury dla obiegów. Aktualnie ustawiona wartość podana jest na wyświetlaczu.

Cykl pracy na potrzeby centralnego ogrzewania

Nieużywany

• Wyświetlacz LCD
Pokazuje zaprogramowane temperatury oraz kody błędów.

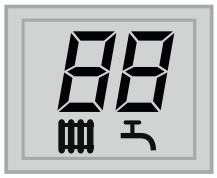

• Przełączniki DIP
Umożliwiają konfigurację różnych modeli i włączanie opcjonalnych funkcji.

Cykle pracy

Cykl pracy na potrzeby produkcji ciepłej wody użytkowej:
Ten cykl zawsze ma priorytet nad cyklem centralnego ogrzewania.
Rozpoczęcie tego cyklu pracy poprzedzone jest otwarciem punktu czerpalnego ciepłej wody użytkowej, przepływomierz wykrywa przepływ ciepłej wody użytkowej, zawór regulacyjny sterowany za pomocą regulatora otwiera się w stopniu pozwalającym na uzyskanie ciepłej wody użytkowej o zadanej temperaturze, która jest kontrolowana za pomocą czujników połączonych z regulatorem.
Po zakończeniu cyklu zawór regulacyjny zostaje zamknięty.
Cykl pracy podgrzewania ciepłej wody użytkowej sygnalizowany jest przez zapalenie się żółtej diody DHW.
Temperatura ciepłej wody użytkowej może być ustawiona za pomocą pokrętła P1, aktualna wybrana temperatura jest podana na wyświetlaczu.

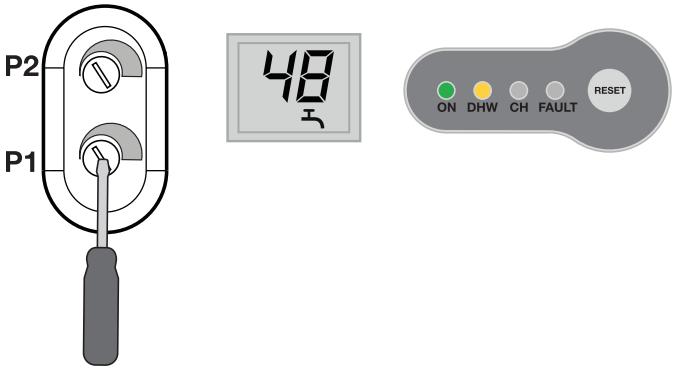

Cykl pracy na potrzeby centralnego ogrzewania
Regulacja stałotemperaturowa
Cykl pracy na potrzeby centralnego ogrzewania uruchamiany jest za pomocą termostatu pokojowego. W stacji uruchamiana jest pompa obiegowa, zawór regulacyjny zaczyna się stopniowo otwierać do momentu osiągnięcia ustawionej temperatury zasilania.
Po zakończeniu cyklu pompa zostaje wyłączona, a zawór regulacyjny zamknięty. Cykl pracy na potrzeby centralnego ogrzewania sygnalizowany jest za pomocą żółtej diody CH.
Temperatura zasilania centralnego ogrzewania może być ustawiona za pomocą pokrętła P2, aktualna wybrana temperatura jest podana na wyświetlaczu.

Funkcja wygrzewu ogrzewania podłogowego
Funkcja wygrzewania instalacji ogrzewania podłogowego w ustawieniu niskoparametrowym
Ta funkcja używana jest przy montażu instalacji niskoparametrowego ogrzewania podłogowego. Funkcja może być uruchomiona i przeprowadzona w przypadku braku błędów.
Funkcja jest uruchamiana poprzez naciśnięcie i przytrzymanie przycisku RESET przez 8 sekund.
W trakcie działania tej funkcji miga żółta dioda CH.
Funkcja trwa 240 godzin i jest prowadzona jako symulacja ogrzewania, zaczynając od temperatury zasilania 25 °C która jest stopniowo zwiększana do temperatury 45 °C. Kiedy maksymalna temperatura zasilania zostanie osiągnięta procedura jest odwracana (prowadzona od temperatury maksymalnej do temperatury minimalnej).
Funkcja ta ma priorytet nad cyklami pracy centralnego ogrzewania i przygotowania ciepłej wody użytkowej. Funkcja może być w każdej chwili zawieszona poprzez naciśnięcie i przytrzymanie przez 8 sekund przycisku RESET

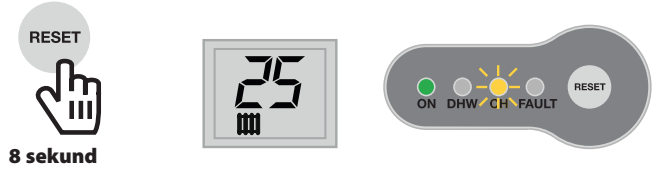

Funkcje dodatkowe (aby aktywować/dezaktywować funkcje dodatkowe należy odłączyć zasilanie elektryczne!)

Cykl pracy na potrzeby produkcji ciepłej wody użytkowej:
Funkcja utrzymania gotowości podgrzewu c.w.u.
Funkcja uruchamiana jest po przestawieniu przełącznika DIP 5 do pozycji ON.
Podczas braku rozbioru ciepłej wody użytkowej, kiedy czujnik temperatury ciepłej wody użytkowej wykryje spadek temperatury c.w.u. poniżej 10 °C wartości nastawionej, regulator otworzy zawór regulacyjny (max. czas otwarcia zaworu wynosi 5 min.) do momentu uzyskania temperatury wymiennika zapewniającej szybkie przygotowanie c.w.u.
Cykl pracy podgrzewu ciepłej wody użytkowej sygnalizowany jest przez migającą żółtą diodę DHW.
Ta funkcja ma niższy priorytet niż cykl produkcji c.w.u. oraz cykl centralnego ogrzewania.

Cykl pracy na potrzeby centralnego ogrzewania
Regulacja zmiennotemperaturowa
Funkcja uruchamiana jest po przestawieniu przełącznika DIP 1 do pozycji OFF.
Gdy funkcja jest aktywna, temperatura czynnika zasilającego jest regulowana w odniesieniu do temperatury czynnika powrotnego mierzonej za pomocą czujnika zlokalizowanego na rurze powrotnej. Moc cieplna jest utrzymywana na stałym poziomie. W ten sposób rzeczywista moc cieplna ogrzewania podłogowego, a w konsekwencji obciążenie cieplne otoczenia, jest utrzymywane pod kontrolą. Czas reakcji jest ograniczony do minimum. Jeśli funkcja jest dostępna wyświetlacz pokazuje temperaturę powrotu, temperatura zasilania jest regulowana zgodnie z poniższym wzorem:

Temperatura zasilania = Temperatura powrotu + ΔT
Ustawienie **średniotemperaturowe/wysokotemperaturowe**: ΔT = 8–22 °C
Ustawienie **niskotemperaturowe**: ΔT = 2–8 °C

Bezpieczeństwo i alarmy

W przypadku błędów oprócz zapalenia się diody wskazującej błąd na wyświetlaczu pojawia się też kod błędu.

Błąd przełącznika ciśnieniowego obiegu grzewczego
Kod błędu: 4

Regulator elektroniczny stale monitoruje stan przełącznika ciśnieniowego wody w obiegu grzewczym.
W przypadku zadziałania przełącznika ciśnieniowego od razu wyłącza się pompa obiegu grzewczego, a zawór regulacyjny jest całkowicie zamknięty. Ten błąd oznacza tylko zatrzymanie się cyklu ogrzewania.
Zapotrzebowanie na wodę użytkową będzie wciąż nadal obsługiwane normalnie.
Uwaga: zbyt niskie ciśnienie wstępne, przy napełnianiu, w naczyniu przeponowym może spowodować awarię przełącznika.

Usuwanie błędów
Powrót do normalnego trybu pracy zależy od przywrócenia prawidłowego ciśnienia w obiegu grzewczym wtórnym (patrz str. 6 - "Napełnianie instalacji").

Usterka czujnika
Awaria czujnika temperatury powoduje natychmiastowe przerwanie wykonywania powiązanego z nim cyklu.
Cykle pracy niezwiązane z uszkodzonym czujnikiem będą przebiegały normalnie.

Błąd czujnika ogrzewania
Kod błędu: 5

Błąd czujnika przygotowania c.w.u.
Kod błędu: 6

Błąd czujnika wyrównującego
Kod błędu: 15

Usuwanie błędów
Normalna praca urządzenia jest przywracana automatycznie po tym jak czujnik działa poprawnie (patrz strona 12 - "Wymiana czujnika temperatury").

Odcięcie termostatu bezpieczeństwa
Kod błędu: 69

Stacje mieszkaniowe niskoparametrowe za pomocą termostatu bezpieczeństwa w sposób ciągły kontrolują temperaturę zasilania instalacji grzewczej.
W przypadku zadziałania termostatu bezpieczeństwa w trakcie pracy urządzenia, pompa obiegowa zostanie natychmiast wyłączona, a zawór regulacyjny zamknięty.
Po zresetowaniu blokady włączonej przez termostat bezpieczeństwa zawór odcinający może być ponownie otwarty tylko w przypadku całkowitego zamknięcia zaworów regulacyjnych.
Oznacza to że w trakcie trwania cyklu przygotowania ciepłej wody użytkowej aktywacja zaworu odcinającego zostanie opóźniona do momentu zakończenia cyklu przygotowania c.w.u.

Usuwanie błędów
Przywrócenie trybu pracy jest możliwe po naciśnięciu przycisku Reset przez użytkownika.

Niepoprawne ustawienie przełącznika
Kod błędu: 79

Usuwanie błędów
Ponowne ustawienie należy wykonać zgodnie z procedurą przedstawioną na stronach 10-11.

Nieprawidłowe ustawienie przełącznika (wyłączony interfejs ogrzewania)
Kod błędu: 80

Usuwanie błędów
Interfejs jest wyłączony ze względu na błędne ustawienie przełączników DIP. Ponowne ustawienie należy wykonać zgodnie z procedurą przedstawioną na stronach 10-11.

Elementy składowe

1. Rama
2. Naczynie przeponowe
3. Regulator elektroniczny
4. Dwudrogowy zawór regulacyjny (obieg pierwotny ogrzewania)
5. Czujnik na zasilaniu obiegu grzewczego (obieg wtórny)
6. Wymiennik c.w.u.
7. Dwudrogowy zawór regulacyjny c.w.u.
8. Termostat bezpieczeństwa
9. Czujnik temperatury c.w.u.
10. Zawór spustowy obiegu wtórnego
11. Grupa napełniająca z izolatorem przepływów zwrotnych (niedostępny na rynku brytyjskim)
12. Zawór bezpieczeństwa
13. Czujnik temperatury powrotu centralnego ogrzewania
14. Zawór spustowy obiegu pierwotnego
15. Pompa UPS3 15-70
16. Obejście zabezpieczające
17. Przepływomierz priorytetu c.w.u.
18. Przełącznik ciśnieniowy
19. Filtr obiegu wtórnego
20. Wymiennik ciepła ogrzewania
21. Miejsce montażu licznika ciepła
22. Miejsce montażu czujnika temperatury obiegu pierwotnego
23. Odpowietrznik obiegu pierwotnego
24. Zawory odcinające obiegu pierwotnego

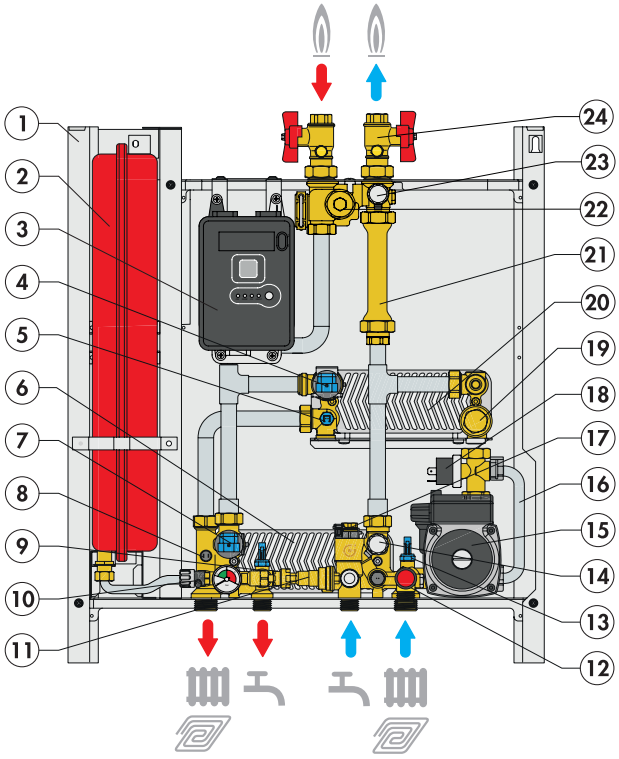

Charakterystyka

Zakres temperatury dla centralnego ogrzewania
- Niskoparametrowy zakres 25–45 °C
- Średnio/wysokoparametrowy zakres 45–75 °C
Regulacja stałotemperaturowa

Zakres temperatury dla c.w.u. 42–60 °C

Funkcje dodatkowe
Obieg ciepłej wody użytkowej: - funkcja utrzymania gotowości podgrzewu c.w.u.
Cykl pracy na potrzeby centralnego ogrzewania: - regulacja zmiennotemperaturowa
ustawienie niskotemperaturowe:
- funkcja wygrzewu ogrzewania podłogowego

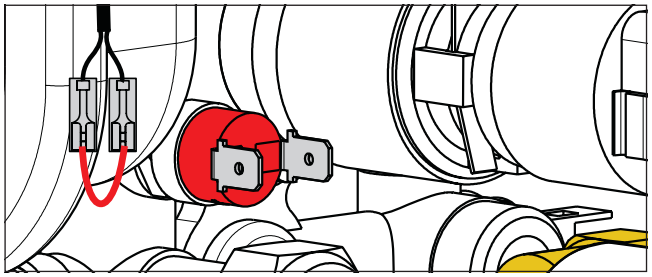

Nastawy fabryczne (*)
Stacja mieszkaniowa SATK30103HE posiada fabryczne ustawienie **niskotemperaturowe ogrzewania** (25–45 °C), zgodnie z poniższym ustawieniem przełączników.

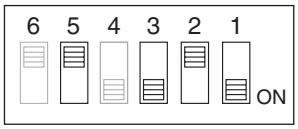

Aby zmienić ustawienie fabryczne i umożliwić stacji obsługę układów **średnio/wysokotemperaturowych** (45–75 °C), należy wykonać następujące czynności.

1 - odciąć zasilanie elektryczne stacji
2 - ustawić przełączniki 2-3 zgodnie z poniższym rysunkiem:

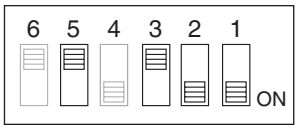

3 - **odłączyć termostat zabezpieczający (patrz str. 13 poz. 5) i założyć zworki na kabel (patrz rys. obok)**
4 - przywrócić zasilanie elektryczne.

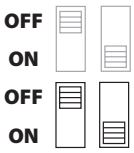

Ustawienie fabryczne (nie zmieniać)

Można zmienić, aby aktywować funkcje dodatkowe
Przełącznik 1: regulacja zmiennotemperaturowa
Przełącznik 2-3: ustawienie wysokiej – niskiej temperatury
Przełącznik 5: funkcja utrzymania gotowości podgrzewu c.w.u.

*** Kody**
SATK30103HE LTC
SATK30103HE LTCD
SATK30105HE LTC
SATK30105HE LTCD
są ustawiane fabrycznie na wysoką temperaturę. Więcej informacji można znaleźć w dokumentacji referencyjnej.

SATK30105HE **Stacja mieszkaniowa z pompą o wysokiej wydajności. ACS 65 kW.**

Elementy składowe

1. Rama
2. Naczynie przeponowe
3. Regulator elektroniczny
4. Dwudrogowy zawór regulacyjny (obieg pierwotny ogrzewania)
5. Czujnik na zasilaniu obiegu grzewczego (obieg wtórny)
6. Wymiennik c.w.u.
7. Dwudrogowy zawór regulacyjny c.w.u.
8. Termostat bezpieczeństwa
9. Zawór spustowy obiegu wtórnego
10. Czujnik temperatury c.w.u.
11. Grupa napełniająca z izolatorem przepływów zwrotnych (niedostępny na rynku brytyjskim)
12. Zawór bezpieczeństwa
13. Czujnik temperatury powrotu centralnego ogrzewania
14. Zawór spustowy obiegu pierwotnego
15. Pompa UPM3 15-70
16. Obejście zabezpieczające
17. Przełącznik ciśnieniowy
18. Filtr obiegu wtórnego
19. Przepływomierz priorytetu c.w.u.
20. Wymiennik ciepła ogrzewania
21. Miejsce montażu licznika ciepła
22. Miejsce montażu czujnika temperatury obiegu pierwotnego
23. Odpowietrznik obiegu pierwotnego
24. Zawory odcinające obiegu pierwotnego

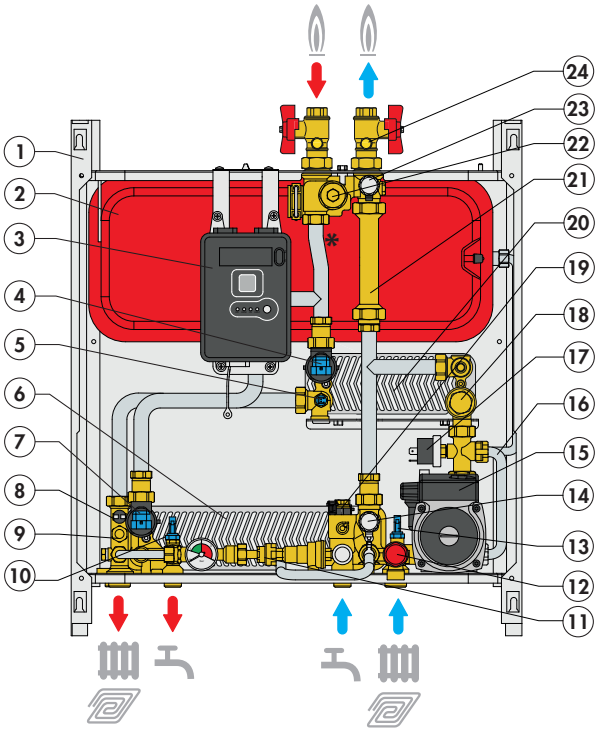

Charakterystyka

Zakres temperatury dla centralnego ogrzewania
- Niskoparametrowy zakres 25–45 °C
- Średnio/wysokoparametrowy zakres 45–75 °C
Regulacja stałotemperaturowa

Zakres temperatury dla c.w.u. 42–60 °C

Funkcje dodatkowe
Obieg ciepłej wody użytkowej: - funkcja utrzymania gotowości podgrzewu c.w.u.
Cykl pracy na potrzeby centralnego ogrzewania: - regulacja zmiennotemperaturowa
ustawienie niskotemperaturowe:
- funkcja wygrzewu ogrzewania podłogowego

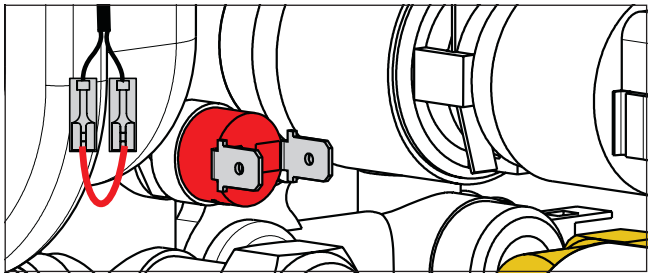

Nastawy fabryczne (*)
Stacja mieszkaniowa SATK30105HE posiada fabryczne ustawienie **niskotemperaturowe ogrzewania** (25–45 °C), zgodnie z poniższym ustawieniem przełączników.

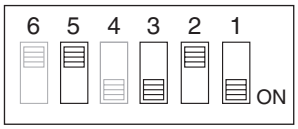

Aby zmienić ustawienie fabryczne i umożliwić stacji obsługę układów **średnio/wysokotemperaturowych** (45–75 °C), należy wykonać następujące czynności.

1 - odciąć zasilanie elektryczne stacji
2 - ustawić przełączniki 2-3 zgodnie z poniższym rysunkiem:

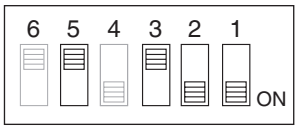

3 - **odłączyć termostat zabezpieczający (patrz str. 13 poz. 5) i założyć zworki na kabel (patrz rys. obok)**
4 - przywrócić zasilanie elektryczne.

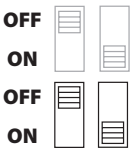

Ustawienie fabryczne (nie zmieniać)

Można zmienić, aby aktywować funkcje dodatkowe
Przełącznik 1: regulacja zmiennotemperaturowa
Przełącznik 2-3: ustawienie wysokiej – niskiej temperatury
Przełącznik 5: funkcja utrzymania gotowości podgrzewu c.w.u.

*** Kody**
SATK30103HE LTC
SATK30103HE LTCD
SATK30105HE LTC
SATK30105HE LTCD
są ustawiane fabrycznie na wysoką temperaturę. Więcej informacji można znaleźć w dokumentacji referencyjnej.

Konserwacja

Wszystkie czynności konserwacyjne muszą być przeprowadzone przez serwis obsługujący urządzenie.
Stacje mieszkaniowe muszą być poddawane regularnemu serwisowi co najmniej raz w roku.
Przed przystąpieniem do jakichkolwiek prac konserwacyjnych, napraw lub wymian części należy postępować w następujący sposób:
- Odciąć zasilanie elektryczne
- Zdjąć pokrywę
- Zamknąć zawory odcinające
- Opróżnić stację za pomocą zaworów spustowych.

Wymiana wymiennika
- Wyjąć wymiennik, odkręcając 2 mocujące śruby imbusowe (A).
- Wymienić wymiennik i uszczelki O-ring.
- Dokręcić śruby mocujące (A).

UWAGA: Kołki mocujące wymiennik są umieszczone w sposób wymuszający montaż we właściwym kierunku.

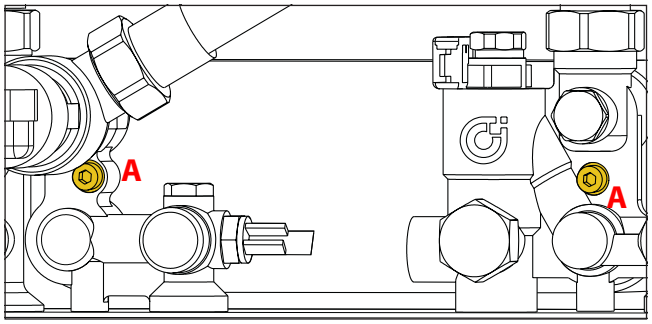

Czyszczenie filtrów
Wszystkie stacje mieszkaniowe posiadają filtr siatkowy na wlocie z instalacji.
Aby wyczyścić ten filtr, należy wykonać następujące czynności:
- Zdjąć nakrętkę (B)
- Wyjąć siatkę filtra i usunąć zanieczyszczenia
- Zamontować ponownie siatkę filtra
- Założyć nakrętkę.

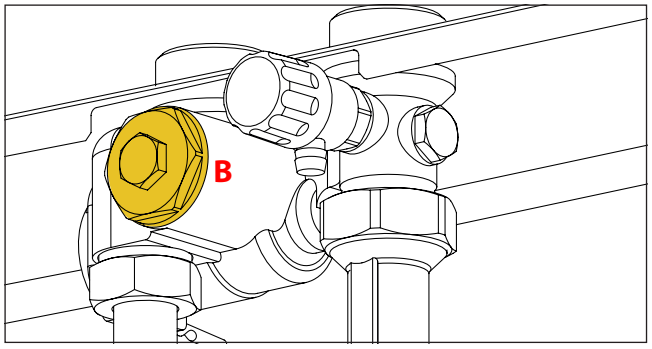

Wymiana czujnika temperatury
- Odłączyć przewód czujnika, lekko zaginając zaczep (C) i wyciągnąć złącze (patrz strona 13, odn. 1-3-7).
- Odkręcić czujnik.
- Zamontować nowy czujnik.
- Podłączyć złącze w jedyny możliwy sposób.

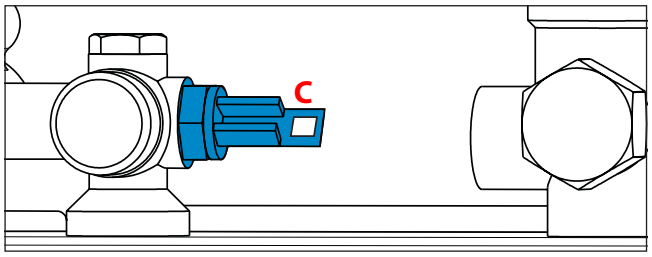

Kontrola napełniania naczynia przeponowego do ciśnienia wstępnego
Aby zapewnić prawidłowe działanie instalacji, należy okresowo sprawdzać wartość napełnienia naczynia przeponowego (co najmniej raz na sześć miesięcy).

Wymiana elementu zamykającego zaworu
- Wyjąć klips mocujący (D), a następnie siłownik.
- Założyć nowy siłownik (E).
- Włożyć klips mocujący zachowując właściwy kierunek.
- Ponownie podłączyć złącze.

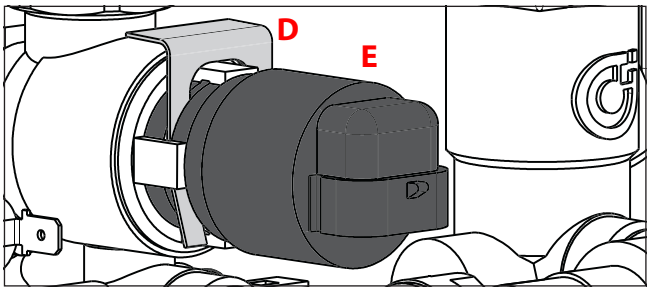

Wymiana elementu zamykającego zaworu
- Odłączyć siłownik zaworu (patrz poprzedni punkt).
- Wyciągnąć element zamykający przez odkręcenie nakrętki zabezpieczającej (F).
- Wymienić element zamykający, założyć nakrętkę (F) i włożyć siłownik.
- Włożyć klips mocujący zachowując właściwy kierunek.
- Ponownie podłączyć złącze.

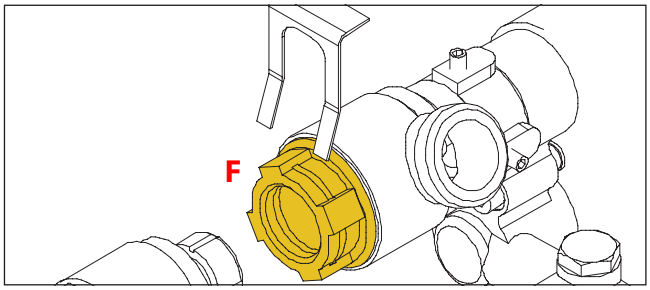

Wymiana przepływomierza priorytetu c.w.u.
Odłączyć przewód przepływomierza działający na złącze (patrz strona 13, odn. 2).
- Wyjąć czujnik przepływu (G).
- Umieścić nowy czujnik.
- Podłączyć złącze w jedyny możliwy sposób.

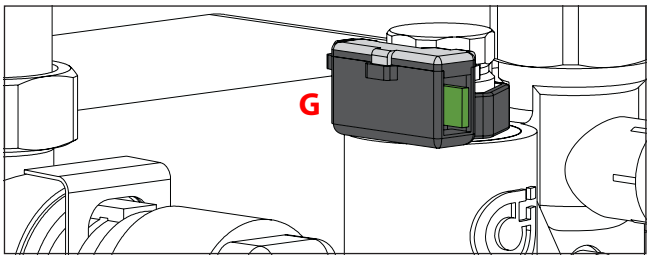

Wymiana lub czyszczenie turbiny przepływomierza priorytetu c.w.u.
Wyciągnąć czujnik przepływu
- Odkręcić i wyjąć wkład (H).
- Usunąć zanieczyszczenia, a jeśli to konieczne, wymienić wkład.
- Wkręcić ponownie wkład.
- Zamontować czujnik przepływu.

Podczas wykonywania konserwacji części elektrycznej, przy podłączeniu należy kierować się schematem na stronie 13.

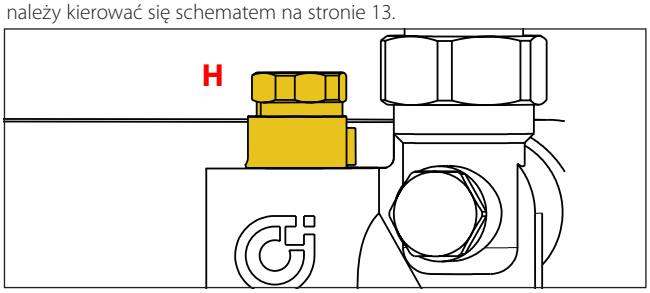

Po zakończeniu konserwacji należy wykonać proces napełniania i sprawdzenie opisane w rozdziale "Uruchomienie" oraz założyć pokrywę.
W celu uzyskania informacji o częściach zamiennych należy skontaktować się z oddziałem Caleffi w Polsce.

Połączenia elektryczne

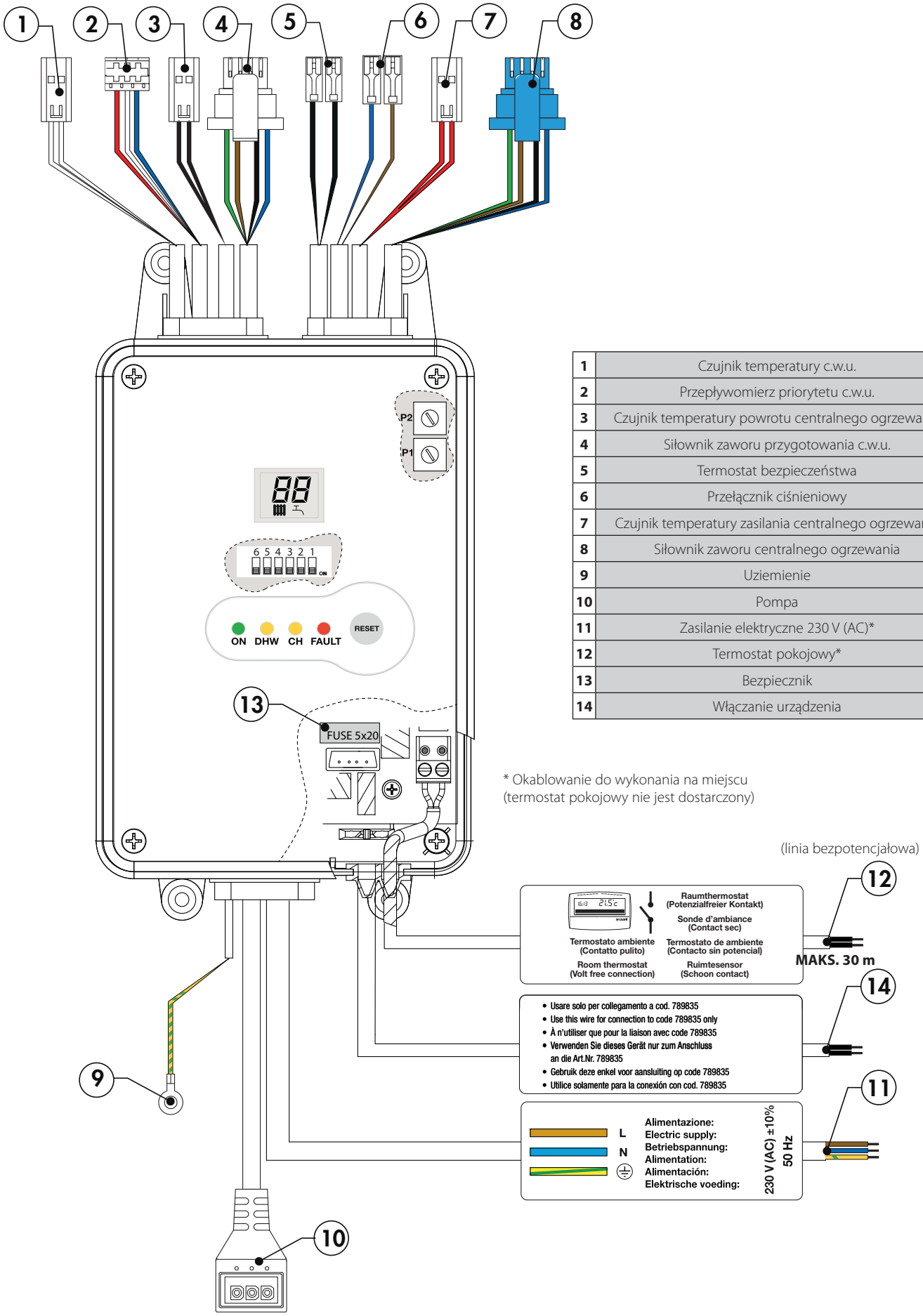

1	Czujnik temperatury c.w.u.
2	Przepływomierz priorytetu c.w.u.
3	Czujnik temperatury powrotu centralnego ogrzewania
4	Siłownik zaworu przygotowania c.w.u.
5	Termostat bezpieczeństwa
6	Przełącznik ciśnieniowy
7	Czujnik temperatury zasilania centralnego ogrzewania
8	Siłownik zaworu centralnego ogrzewania
9	Uziemienie
10	Pompa
11	Zasilanie elektryczne 230 V (AC)*
12	Termostat pokojowy*
13	Bezpiecznik
14	Włączanie urządzenia

* Okablowanie do wykonania na miejscu
(termostat pokojowy nie jest dostarczony)

Rozwiązywanie problemów

OPIS BŁĘDU	OZNACZENIE	MOŻLIWA PRZYCZYNA BŁĘDU	DZIAŁANIE JAKIE NALEŻY PODJĄĆ
Woda nie jest podgrzewana	Świeci dioda DHW	Zamknięte zawory odcinające obiegu pierwotnego	Otworzyć zawory
		Odpięte złącze siłownika zaworu regulacyjnego	Wpiąć złącze siłownika
		Siłownik zaworu regulacyjnego odłączony od korpusu zaworu	Podłączyć siłownik
		Siłownik zaworu regulacyjnego uszkodzony	Wezwać wykwalifikowany personel w celu serwisu
		Przewód czujnika temperatury c.w.u. zamieniony z czujnikiem ogrzewania	Przywrócić prawidłowe połączenie
		Obecność powietrza w układzie	Odpowietrzyć układ
		Regulator elektroniczny nie działa	Wezwać wykwalifikowany personel w celu serwisu
		Element regulacyjny zaworu zablokowany w pozycji zamkniętej	Wezwać wykwalifikowany personel w celu serwisu
		Instalacja centralna nie działa/jest zimna	Skontaktować się z osobą odpowiedzialną za instalację
	Świeci się dioda błędu i jest aktywny kod błędu 6	Odłączony czujnik temperatury c.w.u.	Podłączyć czujnik
		Czujnik temperatury c.w.u. uszkodzony	Wezwać wykwalifikowany personel w celu serwisu
	Świeci się dioda błędu i jest aktywny kod błędu 79	Nieprawidłowe ustawienie przełącznika	Ustawić prawidłowo przełącznik
	Świeci się dioda błędu i jest aktywny kod błędu 80	Nieprawidłowe ustawienie przełącznika	Ustawić prawidłowo przełącznik
	Nie świeci dioda DHW	Przepływomierz priorytetu c.w.u. odłączony	Podłączyć przepływomierz
		Przepływomierz priorytetu c.w.u. uszkodzony	Wezwać wykwalifikowany personel w celu serwisu
	Nie świecą wszystkie diody	Brak zasilania elektrycznego	Przywrócić zasilanie elektryczne urządzenia
		Spalony bezpiecznik	Wezwać wykwalifikowany personel w celu serwisu
Woda jest ciepła, ale nie osiąga żądanej temperatury	Świeci dioda DHW	Zbyt niska ustawiona temperatura w obiegu wody użytkowej	Zwiększyć nastawę
		Zatkany filtr w obiegu pierwotnym urządzenia	Wezwać wykwalifikowany personel w celu serwisu
		Częściowo zatkany wymiennik ciepła	Wezwać wykwalifikowany personel w celu serwisu
		Siłownik zaworu regulacyjnego uszkodzony	Wezwać wykwalifikowany personel w celu serwisu
		Element regulacyjny zaworu zablokowany w położeniu pośrednim	Wezwać wykwalifikowany personel w celu serwisu
		Odpięte złącze siłownika zaworu regulacyjnego	Wpiąć złącze siłownika
		Przewód czujnika temperatury c.w.u. zamieniony z czujnikiem ogrzewania	Przywrócić prawidłowe połączenie
		Nadmierne zapotrzebowanie na c.w.u.	Zmniejszyć zapotrzebowanie
		Regulator elektroniczny nie działa	Wezwać wykwalifikowany personel w celu serwisu
		Temperatura w obiegu pierwotnym jest niewystarczająca	Skontaktować się z osobą odpowiedzialną za instalację
		Niedostateczny przepływ w obiegu pierwotnym	Skontaktować się z osobą odpowiedzialną za instalację
Temperatura wody ciepłej jest za wysoka	Świeci dioda DHW	Zbyt wysoka ustawiona temperatura w obiegu wody użytkowej	Zmniejszyć nastawę
		Przewód czujnika temperatury c.w.u. zamieniony z czujnikiem ogrzewania	Przywrócić prawidłowe połączenie
		Siłownik zaworu regulacyjnego uszkodzony	Wezwać wykwalifikowany personel w celu serwisu
		Element regulacyjny zaworu zablokowany w pozycji pośredniej lub otwartej	Wezwać wykwalifikowany personel w celu serwisu
		Regulator elektroniczny nie działa	Wezwać wykwalifikowany personel w celu serwisu
		Zbyt wysokie ciśnienie w obiegu pierwotnym	Skontaktować się z osobą odpowiedzialną za instalację
Przepływ ciepłej wody jest niewystarczający	Świeci dioda DHW	Zatkany filtr w stacji	Wezwać wykwalifikowany personel w celu serwisu
		zawory odcinające c.w.u. częściowo zamknięte	Otworzyć zawory
		Niedostateczny przepływ wody zimnej w obiegu centralnym	Wezwać wykwalifikowany personel w celu serwisu
Brak przepływu wody ciepłej	Nie świeci dioda DHW	Zawory odcinające c.w.u. zamknięte	Otworzyć zawory
		Brak wody zimnej w obiegu centralnym wody użytkowej	Wezwać wykwalifikowany personel w celu serwisu
		Całkowicie zatkany filtr urządzenia	Wezwać wykwalifikowany personel w celu serwisu
		Wymiennik ciepła całkowicie zablokowany	Wezwać wykwalifikowany personel w celu serwisu

OPIS BŁĘDU	OZNACZENIE	MOŻLIWA PRZYCZYNA BŁĘDU	DZIAŁANIE JAKIE NALEŻY PODJĄĆ
W pomieszczeniu nie jest osiągana wymagana temperatura	Świeci dioda CH	Zbyt niska ustawiona temperatura cyklu grzania	Zwiększyć nastawę
		Nieprawidłowe ustawienie temperatury termostatu	Sprawdzić ustawienie termostatu
		Zatkany filtr w stacji	Wezwać wykwalifikowany personel w celu serwisu
		Siłownik zaworu obiegu grzewczego uszkodzony	Wezwać wykwalifikowany personel w celu serwisu
		Zablokowany element regulacyjny zaworu obiegu grzewczego	Wezwać wykwalifikowany personel w celu serwisu
		Odpięte złącze siłownika zaworu regulacyjnego	Wpiąć złącze siłownika
		Przewód czujnika temperatury c.w.u. zamieniony z czujnikiem ogrzewania	Przywrócić prawidłowe połączenie
		Obecność powietrza w układzie	Odpowietrzyć układ
		Pompa nie działa	Wezwać wykwalifikowany personel w celu serwisu
		Przewód pompy nie jest podłączony	Przywrócić połączenie
		Zamknięte zawory odcinające/zaciski w instalacji	Otworzyć zawory
		Temperatura w obiegu pierwotnym jest niewystarczająca	Skontaktować się z osobą odpowiedzialną za instalację
		Regulator elektroniczny nie działa	Wezwać wykwalifikowany personel w celu serwisu
		Niedostateczny przepływ w obiegu pierwotnym	Skontaktować się z osobą odpowiedzialną za instalację
		Obieg pierwotny nie działa	Skontaktować się z osobą odpowiedzialną za instalację
	Nie świeci dioda CH	Nieprawidłowe ustawienie czasu termostatu	Sprawdzić ustawienie termostatu
		Termostat nie działa	Sprawdzić termostat
	Nie świecą wszystkie diody	Brak zasilania elektrycznego	Przywrócić zasilanie elektryczne urządzenia
		Spalony bezpiecznik	Wezwać wykwalifikowany personel w celu serwisu
	Świeci się dioda błędu i jest aktywny kod błędu 4	Za niskie ciśnienie w obiegu grzewczym	Przywrócić ciśnienie w instalacji
	Świeci się dioda błędu i jest aktywny kod błędu 5	Czujnik temperatury obiegu grzewczego uszkodzony	Wezwać wykwalifikowany personel w celu serwisu
	Świeci się dioda błędu i jest aktywny kod błędu 15	Czujnik temperatury powrotu uszkodzony	Wezwać wykwalifikowany personel w celu serwisu
	Świeci się dioda błędu i jest aktywny kod błędu 69	Wyłączony termostat bezpieczeństwa	Wezwać wykwalifikowany personel w celu serwisu
	Świeci się dioda błędu i jest aktywny kod błędu 79	Nieprawidłowe ustawienie przełącznika	Ustawić prawidłowo przełącznik
	Świeci się dioda błędu i jest aktywny kod błędu 80	Nieprawidłowe ustawienie przełącznika	Ustawić prawidłowo przełącznik
Uruchomienie funkcji grzania stacji mieszkaniowej powoduje uruchomienie wyłącznika bezpieczeństwa	Nie świecą wszystkie diody	Podłączenie pompy włożone nieprawidłowo	Sprawdzić, czy przewód pompy jest włożony prawidłowo

Lista kontrolna uruchomienia

	Kontrole do wykonania	
1	Sprawdzić, czy stacja mieszkaniowa jest prawidłowo przymocowana do ściany.	
2	Sprawdzić, czy wykonano płukanie instalacji.	
3	Sprawdzić filtry i wyczyścić, jeśli to konieczne.	
4	Sprawdzić, czy ciepłomierz (jeśli jest) jest podłączony.	
5	Sprawdzić, czy ciepłomierz (jeśli występuje) jest podłączony do rejestratora danych budynku (jeśli jest wymagany).	
6	Sprawdzić, czy podłączenie wody zimnej jest wyposażone w regulator ciśnienia wody.	
7	Sprawdzić, czy układ jest chroniony przez tłumiki uderzeń hydraulicznych.	
8	Sprawdzić, czy została aktywowana (jeśli jest wymagana) funkcja utrzymania gotowości podgrzewu c.w.u. (normalnie wyłączona).	
9	Sprawdzić, czy regulacja zmiennotemperaturowa (normalnie wyłączona) została aktywowana (jeśli jest wymagana).	
10	Sprawdzić, czy moduł wymiennika ciepła jest podłączony do zasilania elektrycznego 230 V (AC).	
11	Sprawdzić, czy termostat pokojowy (styk bezpotencjałowy) jest podłączony.	
12	Upewnić się, że połączenia elektryczne są wykonane prawidłowo po ich wizualnym sprawdzeniu. Sprawdzić czy połączenia są wykonane zgodnie ze specyfikacjami i zgodnie z dobrą praktyką.	
13	Sprawdzić, czy zawory odcinające są otwarte.	
14	Sprawdzić, czy połączenia hydrauliczne są wykonane prawidłowo po ich wizualnym sprawdzeniu.	
15	Sprawdzić, czy instalacja (obieg pierwotny) została napełniona i odpowietrzona.	
16	Sprawdzić, czy instalacja (obieg wtórny) została odpowietrzona i napełniona do ciśnienia pomiędzy 1,2 do 2 bar.	
17	Sprawdzić, czy stacja jest zasilana (świeci się zielona dioda "ON").	
18	Brak kodu alarmu (świeci się dioda "usterki") na regulatorze stacji.	
19	Sprawdzić, czy temperatura c.w.u. została ustawiona na wymaganą wartość (zalecana 42–50 °C).	
20	Sprawdzić, czy temperatura zasilania obiegu grzewczego została ustawiona na prawidłową wartość.	
21	Sprawdzić, czy obieg pierwotny ma temperaturę roboczą.	
22	Sprawdzić czy dioda "CH" świeci przez około 10 sekund po zadziałaniu termostatu.	
23	Sprawdzić, czy po zadziałaniu termostatu pompa działa prawidłowo. (sprawdzić, czy rury przepływu obiegu wtórnego nagrzewają się)	
24	Wykonać symulację minimalnego poboru c.w.u. (około 3 l/min) i sprawdzić, czy świeci się dioda "DHW" i czy woda jest dostarczana o wymaganej temperaturze.	
25	Wykonać symulację maksymalnego poboru c.w.u. i sprawdzić za pomocą zamontowanego ciepłomierza, czy natężenie przepływu w obiegu pierwotnym jest wystarczająco wysokie.	

PACKAGING