FLOWING EXPERTISE

CALEFFI
Hydronic Solutions

KATALOG PRODUKTÓW

1 ELEMENTY DO INSTALACJI CENTRALNEGO OGRZEWANIA

2 ODPOWIETRZNIKI AUTOMATYCZNE, SEPARATORY POWIETRZA i ZANIECZYSZCZEŃ, URZĄDZENIA DO UZDATNIANIA WODY

3 ZAWORY I AKCESORIA DO GRZEJNIKÓW

4 ZAWORY STREFOWE, ZAWORY MIESZAJĄCE, ROZDZIELACZE, SKRZYNKI I AKCESORIA

5 ROZDZIELACZE I TERMOSTATYCZNE ZESPOŁY REGULACJI

6 ELEMENTY DO WODY UŻYTKOWEJ

7 IZOLATORY PRZEPŁYWÓW ZWROTNYCH

8 URZĄDZENIA RÓWNOWAŻĄCE I REGULACYJNE

9 ZŁĄCZKI

10 INSTALACJE GAZOWE

11 TERMOSTATY CZASOWE

12 INSTALACJE GRZEWCZE

13 ELEMENTY DO ODNAWIALNYCH ŹRÓDEŁ ENERGII

14 CZĘŚCI ZAMIENNE

15 ZŁĄCZKI PRZYŁĄCZENIOWE

INDEKS

SERIA	Strona
100	237
103 •	241
108	42
110	306-308
112	308
116	184-187
120	241
121	240
125	241
126	240
127	240
128	240
130	236
130≥ DN 65 •	236, 249
130 •	237
132	48, 238
132≥ DN 65 •	238
140	248-249
140≥ DN 65 •	249
142	248, 236
14501. •	242
145≥ DN 40 •	244
145	242-243
146 •	244
149	245
1520 •	35, 257, 281
161 •	35, 257, 280
165	30, 33
166	31, 34
167	32
182	143,158-161
200	90, 100
201	100
202	100
203	100
204	100
205	86, 88
209	87-88, 90, 103
215	96-99
220	93
221	93
222	93
223	93
224	93
225	94
226	94
227	93
230100 •	85, 105
230	84, 105
231	84
232	84
233	84
234	84
237	84
240	299
250	296
251	296-297
2521	302
2523 •	302
2527	303
253	296
2540	300
2543	300
2544	300
2545	300
2546	300
2547	300
2548	300
255 •	299
258	301
262	304
2620	303

SERIA	Strona
263	304
264	303
265	303-304
278 •	298
278HE	298
279HE	299
280	312
281	313
290	60
3006	18
3010	106
3011	106
3012	106
3013	106
3015	106
302	18
3037	217, 230
3038	217, 230
3040	219
3041	232
3045	232
3046	232
3047	232
3048	232
305	18, 47
309	14, 301
311	11
312	11,14
313	11
314	11
315	23
319 •	215
3230	217, 232
324	231
327	16
328	102
332	217, 230
333	217, 230
334	217, 230
336	17
337	69
338	82, 95
3380	91
339	82
340	101
341	101
342	82,101
343	82,101
347	134-135
347..S1	148
348	102
349	124-125
350	124
351	124
354	124-125, 210
356	126
357	126
359	198-209
360	137, 210
361	137
362	137
363	137
3641	126, 210
3642	126, 132, 210
3642..S1	148
381	104
382	104-105, 131
383	91, 104-105, 131
384	104, 131
385	131
386	131, 133, 149
3871	104

SERIA	Strona
3872	104-105
391	129, 149
391…S1	148
392	132
4001	86, 88, 90
4003	86-91
4004	86-91
4005	92
401	82
402	82
411	101
412	101
421	83
422	83
431	82, 101
432	82, 101
437	91, 107
438	107
439	107
446	134
447	107
4490	95
4496	104
4499	103
4501	102
452	102
453	104
454	105
455	102
459	104
472 •	103
475	103
501	67
5020	49-50, 66, 148
5021	66
5022	67
5024	67
5025	67
5026	67
5027	67
503 •	22
504	68
505	69
5054	69
5055	69
507	68
5080	69
5081	69
510	16
5121	12
513	13
514	14
518	17, 48, 250
519	17, 33, 48, 250
520	180
5200	181
5202	162
521	180
5212	181
5219	180
522	180
5230 •	182
5231	182
524 •	183
525	216
5261	215
5265	216
527 EST	10
528	214
5280	214
5281	214
529	16, 311

SERIA	Strona
530	13
531	13
5320	12
5321	12
5322	12
5327	12
533…H	170
5330	172
5330..H	170-171
5332	172
5332..H	170
5334	172
5334..H	170
5336	172
5336..H	171
5337	172
5337..H	171
5338	172
5338..H	171
534	216
5350	174
5350..H	173
5351	174
5360	175
5362	175
5365	175
5366	175
5377	212
538	20, 237, 248
539..H	177-178
540	15
541	15
542	16, 310
543	16, 310
544	16, 311
5450	60
5453	46, 57, 61
5457	62
5459	58-59
546	77
5461	76
5463	63
5464	46, 76
5466	63
547	17
547≥ DN 100 •	17
548	24
5485	49-50
5495	25
550	27-29
551	46, 67, 71-72, 74
5520	10
552080 •	10
5521	10
553	18
554	19
5560 •	22
557 •	22, 178
558	20
5580	20, 299
559	26
560	69, 105
561	68
5620	68
5621	68
5622	68
570	225
570≥ DN 150 •	227
5709 •	78
572	224
572120	291
573	224

INDEKS

SERIA	Strona
573001	19
574	224-225
574001	19
575	227
575≥ DN 150 •	227
5750 •	80
5751	225
576	176
5771	212
577 •	36, 44, 56, 228
578 •	176
5790	64
579 •	36, 228
580	80, 229
580010	19
580011	19, 52, 79
580020	79
583	133
584	133
585	133
586	133
588	260, 299
5881	260
5890	138
5891	138
592	125
598	125
5991	132, 210
5993	132, 210
5994	132
5995	132
5996	127, 133, 148, 150, 152
6000	188-191
6001 •	190
6002 •	190
6003	192
6005	196
603	218, 301
610 •	254-255
611 •	255
612 •	255
613 •	21
618 •	281
620 •	282
6205 •	164, 282
621 •	21
622 •	21
623 •	21
624 •	21
625 •	21
626	23
630	121
632	121
633	121
635	121
636	252-253
6370 •	34, 254
638	118-119, 256
641	122
642	122
643	122
6440	43, 116
6442	114
6443	115, 301
6443.. 3BY	115
6444	115
6445	43
6450	117
6452	117
6453	117
6459	117
650	126

SERIA	Strona
6509	215
6561	120, 130, 164
6562	120, 130, 164
6563	120, 130, 164
6564	120, 130, 164
6565 •	243
6566 •	243
657	132
658	138, 150, 152
659	138, 165
660	165
661	161, 165
662	127-128, 149, 152
6620	127
6621	127
663	128-129
6630	129
6631	129
664	51, 150, 155
665	154
666...S1	147
667...S1	147
668...S1	145,147-148
669	132
671	142
675	143-144, 149, 159
676	120
677	120
678	120
679	134-135
679 •	108, 207
680	134-136, 149
681	91, 108
687 •	23
688 •	23, 132
689 •	23
690 •	20
691 •	20
692 •	22
693 •	22
694	22
738 •	282
739 •	281
789	288, 291-292
789023	291
789100	291
789110	291
789603	291
7949	289-290
797	287
837 •	276
838 •	277
839 •	275
841 •	273
842 •	273
8460 •	274
8461 •	274
847 •	272
848 •	272
850 •	272
852 •	273
8540 •	274
8541 •	275
855 •	278
8561 •	278
8562 •	278
8563 •	278
860	265
860≥ DN 75 •	265
861	265
861≥ DN 75 •	265
862	266

SERIA	Strona
863	266
863≥ DN 75 •	266
864	266
865	266
866	267
867	267
868	267
869	267
870	267
871	267, 308
875	265
876	265
877	270
878	270
879	270
886	270
887	270
888 •	266
890	269
891	269
893	270
894	270
900	262
903	263
904	262
9050	263
9057	263
9058	263
9060	263
9067	264
9068	264
910	264
913	264
914	264
930	261, 264
933	261
936	95, 104, 261
940	261
941	261
942	261
943	261
944	261
945	261
946	262
947	262
948	262
960	268
961	268
962	268
963	268
964	268
966	269
967	269
968	269
970	269
975	268
980	269
986	269
R59681	68
R59720	68
R96006	261
SATK15303 DPCV	288
SATK15313 ABC	288
SATK1532 DPCV	288
SATK102	287
SATK16	288
SATK201	284
SATK202	284
SATK203	285
SATK204	285
SATK221	284
SATK222	284

SERIA	Strona
SATK223	285
SATK224	285
SATK30	286
SATK32	286
SATK401	286
SATK501	289
SATK502	289
SATK503	289
SATK601	290
KIT422	93
KIT5453	61

THE CALEFFI GREEN

-60 %
ODZYSKANEGO POLIURETANU
Z OPAKOWAŃ

11%
WYKORZYSTANIE MOSIĄDZIU
LOW LEAD

NASZE ZOBOWIĄZANIE DO ZRÓWNOWAŻONEGO ROZWOJU

Caleffi Green symbolizuje zaangażowanie w budowanie przyszłości, która zaspokaja potrzeby dzisiejszych i przyszłych pokoleń w zakresie klimatu, komfortu, oszczędności energii oraz ochrony wody i zdrowia ludzi.

100%
ODZYSK ZŁOMU MOSIĄŻNEGO

98,5%
ODZYSK PLASTIKOWYCH ODPADÓW
Z PROCESU PRODUKCJI

ODZYSK ODPADÓW
I NIE TYLKO

100%
RECYKLING POLIETYLENU

98,7%
SUROWCE POCHODZĄCE
Z EUROPY

85%
SUROWCE POCHODZĄCE
Z WŁOCH

ZESKANUJ KOD QR
OBEJRZYJ FILM

NASZE ROZWIĄZANIA

WSPIERAMY TRANSFORMACJĘ ENERGETYCZNĄ

ELEMENTY DO POMP CIEPŁA

DBAMY O CZYSTOŚĆ INSTALACJI

ELEMENTY DO UZDATNIANIA WODY

SMART DESIGN

URZĄDZENIA DO RÓWNOWAŻENIA INSTALACJI

DBAMY O TWÓJ KOMFORT

KOMPONENTY DO INSTALACJI HRV I HVAC

DBAMY O BEZPIECZEŃSTWO I ZDROWIE LUDZI

KOMPONENTY DLA PITNEJ WODY UŻYTKOWEJ

DOWIEDZ SIĘ WIĘCEJ

bim.caleffi.com

100% BIM

DZIELIMY SIĘ NASZYM DOŚWIADCZENIEM

+6000 zapisanych użytkowników

+10 lat eksperckiej wiedzy

+4000 kodów

Odwiedź **bim.caleffi.com,** portal dla profesjonalistów z branży MEP. Pobierz wirtualne modele naszych produktów z regularnie aktualizowanymi danymi i parametrami. Znajdź modele rodziny RFA, projekty (RVT) oraz szablony dla sektora MEP, a także modele w formatach IFC i BOL. Dołącz do ponad 6000 specjalistów, którzy już wybrali nasze inteligentne rozwiązania projektowe.

ZAKŁADY PRODUKCYJNE

MADE IN ITALY

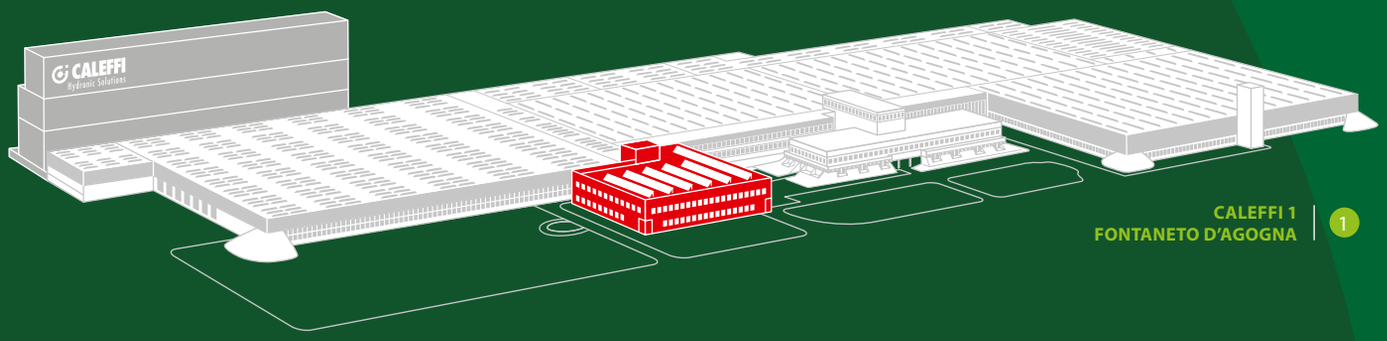

CALEFFI 1
FONTANETO D'AGOGNA | 1

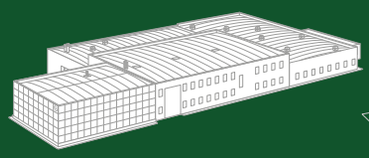

CALEFFI 2
FONTANETO D'AGOGNA | 2

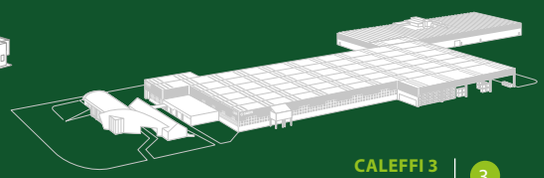

CALEFFI 3
GATTICO-VERUNO | 3

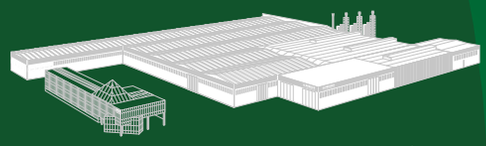

PRESSCO
INVORIO | 4

Firma Caleffi Hydronic Solutions od ponad 60 lat tworzy nowe standardy bezpieczeństwa i komfortu, oferując rozwiązania z zakresu urządzeń wykorzystywanych w ciepłownictwie i hydraulice (HVAC).
Zatrudnia ponad **1000** osób w centrali, zakładach produkcyjnych zlokalizowanych wyłącznie we Włoszech oraz oddziałach zagranicznych.
Dystrybuuje swoje produkty w ponad **90** krajach i stale inwestuje w przyszłość.

1. Caleffi S.p.A.
   Centrala i siedziba firmy - Zakład 1
   Fontaneto d'Agogna - WŁOCHY
2. Caleffi S.p.A.
   Zakład 2
   Fontaneto d'Agogna - WŁOCHY
3. Caleffi S.p.A.
   Zakład 3
   Gattico-Veruno - WŁOCHY
4. PRESSCO S.p.A.
   Zakład obróbki termicznej i mechanicznej elementów z mosiądzu - WŁOCHY

CALEFFI NA ŚWIECIE

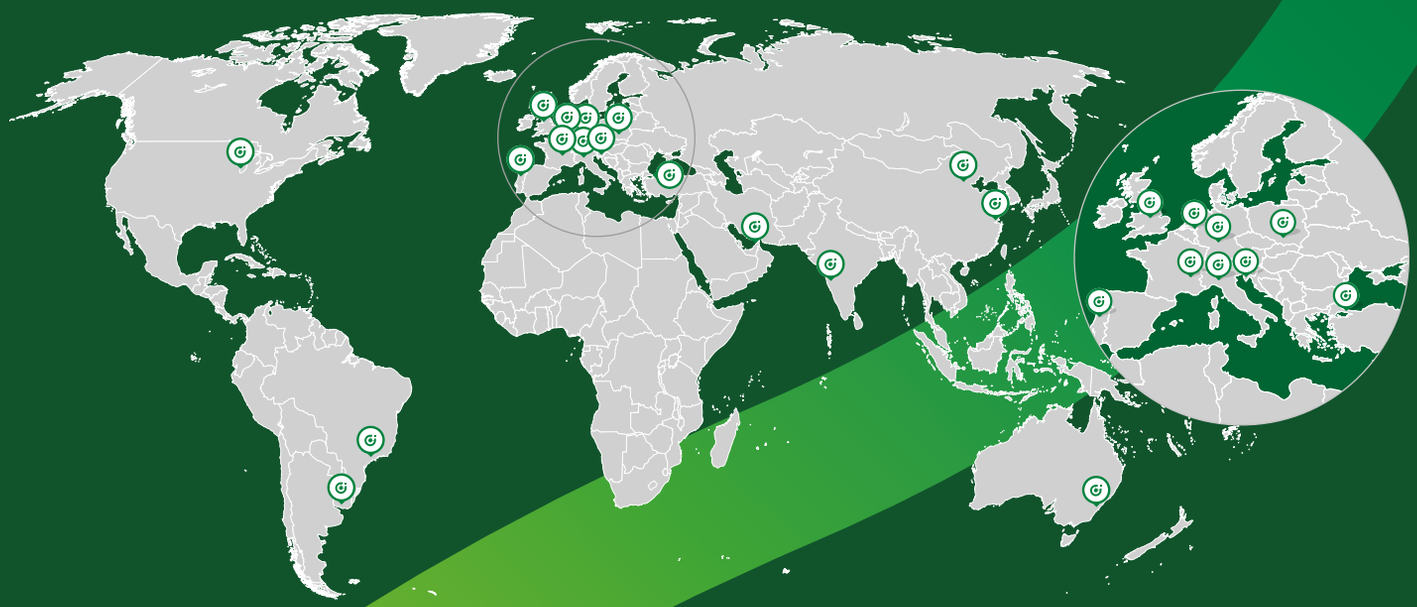

www.caleffi.com

CERTIFIKATY

ICIM

CERTIFICATO N. / CERTIFICATE No. 0512A/3

SI CERTIFICA CHE IL SISTEMA DI GESTIONE AMBIENTALE DI / WE HEREBY CERTIFY THAT THE ENVIRONMENTAL MANAGEMENT SYSTEM OPERATED BY

CALEFFI S.p.A.

Sede e Unità Operativa
Strada Regionale 229, 25 - 28010 Fontaneto d'Agogna (NO) – Italia
Progettazione e fabbricazione di componenti idrotermici mediante lavorazioni meccaniche (transfer e plurimandrino) e assemblaggio.
Unità Operativa
Via Maggiate, 15 - 28013 Gattico (NO) – Italia
Fabbricazione di componenti idrotermicimediante lavorazioni meccaniche (transfer), stampaggio plastico a iniezione e assemblaggio.

È CONFORME ALLA NORMA / IS IN COMPLIANCE WITH THE STANDARD

UNI EN ISO 14001:2015

Sistema di Gestione Ambientale / Environmental Management System

PER LE SEGUENTI ATTIVITÀ / FOR THE FOLLOWING ACTIVITIES

EA: 18 - 14

Progettazione e fabbricazione di componenti idrotermici, sia per applicazioni in campo civile che industriale, realizzati mediante lavorazioni meccaniche (transfer e plurimandrino), stampaggio plastico a iniezione e assemblaggio.
Design and manufacture of hydrothermal components for civil and industrial applications, by mechanical processes (transference and multi-spindle), plastic injection molding and assembly.

DATA EMISSIONE / FIRST ISSUE	EMISSIONE CORRENTE / CURRENT ISSUE	DATA DI SCADENZA / EXPIRING DATE
05/06/2012	05/06/2021	04/06/2024

Vincenzo Delacqua
Rappresentante Direzione / Management Representative
ICIM S.p.A.
Piazza Don Enrico Mapelli, 75 – 20099 Sesto San Giovanni (MI)
www.icim.it

ACCREDIA

CISQ

IQNet
THE INTERNATIONAL CERTIFICATION NETWORK

CERTIFICATE

CISQ/ICIM SPA has issued an IQNet recognized certificate that the organization:

CALEFFI S.p.A.

Head Office and Operative Unit
Strada Regionale 229, 25 - I-28010 Fontaneto d'Agogna (NO)
Operative Unit
Via Maggiate, 15 - I-28013 Gattico (NO)

has implemented and maintains a

Environmental Management System

for the following scope:

Design and manufacture of hydrothermal components for civil and industrial applications, by mechanical processes (transference and multi-spindle), plastic injection molding and assembly.

which fulfils the requirements of the following standard:

ISO 14001:2015

Issued on: **2021-06-05**
First Issued on: **2012-06-05**
Expires on: **2024-06-04**

This attestation is strictly linked to the IQNet Partner's original certificate and shall not be used as a stand-alone document.

Registration Number: IT-83000

Alex Stoichitoiu
President of IQNET

Ing. Mario Romersi
President of CISQ

IQNet Partners*:
AENOR Spain AFNOR Certification France APCER Portugal CCC Cyprus CISQ Italy
CQC China CQM China CQS Czech Republic Cro Cert Croatia DQS Holding GmbH Germany EAGLE Certification Group USA
FCAV Brazil FUNDIBOMBRA Venezuela ICONTEC Colombia Inspecta Sertifiksi Oy Finland INTECO Costa Rica
IRAM Argentina IQA Japan KFQ Korea MEFECO Greece MSZT Hungary Nemko AS Norway NSAI Ireland
NYCE-SECE México PCBC Poland Quality Austria Austria RR Russia SII Israel SIQ Slovenia
SIRIM QAS International Malaysia SQS Switzerland SRAC Romania TEST St Petersburg Russia TSE Turkey YUQS Serbia

* The list of IQNet partners is valid at the time of issue of this certificate. Updated information is available under www.iqnet-certification.com

bsi.

Certificate of Registration

QUALITY MANAGEMENT SYSTEM - ISO 9001:2015

This is to certify that: Caleffi S.p.A.
S.R. 229 N. 25
Fontaneto d'Agogna (NO)
28010
Italy

Holds Certificate No: **FM 21654**

and operates a Quality Management System which complies with the requirements of ISO 9001:2015 for the following scope:

Progettazione, fabbricazione e commercializzazione di componenti, per applicazioni civili e industriali, relativi a impianti di riscaldamento/raffrescamento, idrico-sanitari, solari, geotermici, biomassa, trattamento acqua, gas, sistemi di ventilazione e trattamento aria.

For and on behalf of BSI:

Javier Castells, Branch Manager Italy & Spain

Original Registration Date: 1992-09-28
Latest Revision Date: 2022-02-16

Effective Date: 2022-01-11
Expiry Date: 2024-05-07

Page: 1 of 2

...making excellence a habit.™

ACCREDIA

Certificate No: **FM 21654**

Location	Registered Activities
Caleffi S.p.A. S.R. 229 N. 25 Fontaneto d'Agogna (NO) 28010 Italy	Progettazione, fabbricazione e commercializzazione di componenti, per applicazioni civili e industriali, relativi a impianti di riscaldamento/raffrescamento, idrico-sanitari, solari, geotermici, biomassa, trattamento acqua, gas, sistemi di ventilazione e trattamento aria.
Caleffi S.p.A. Via Maggiate, 15 Gattico - Veruno (NO) 28013 Italy	Fabbricazione di componenti, per applicazioni civili e industriali, relativi a impianti di riscaldamento/raffrescamento, idrico-sanitari, solari, geotermici, biomassa, trattamento acqua, gas, sistemi di ventilazione e trattamento aria.

Original Registration Date: 1992-09-28
Latest Revision Date: 2022-02-16

Effective Date: 2022-01-11
Expiry Date: 2024-05-07

Page: 2 of 2

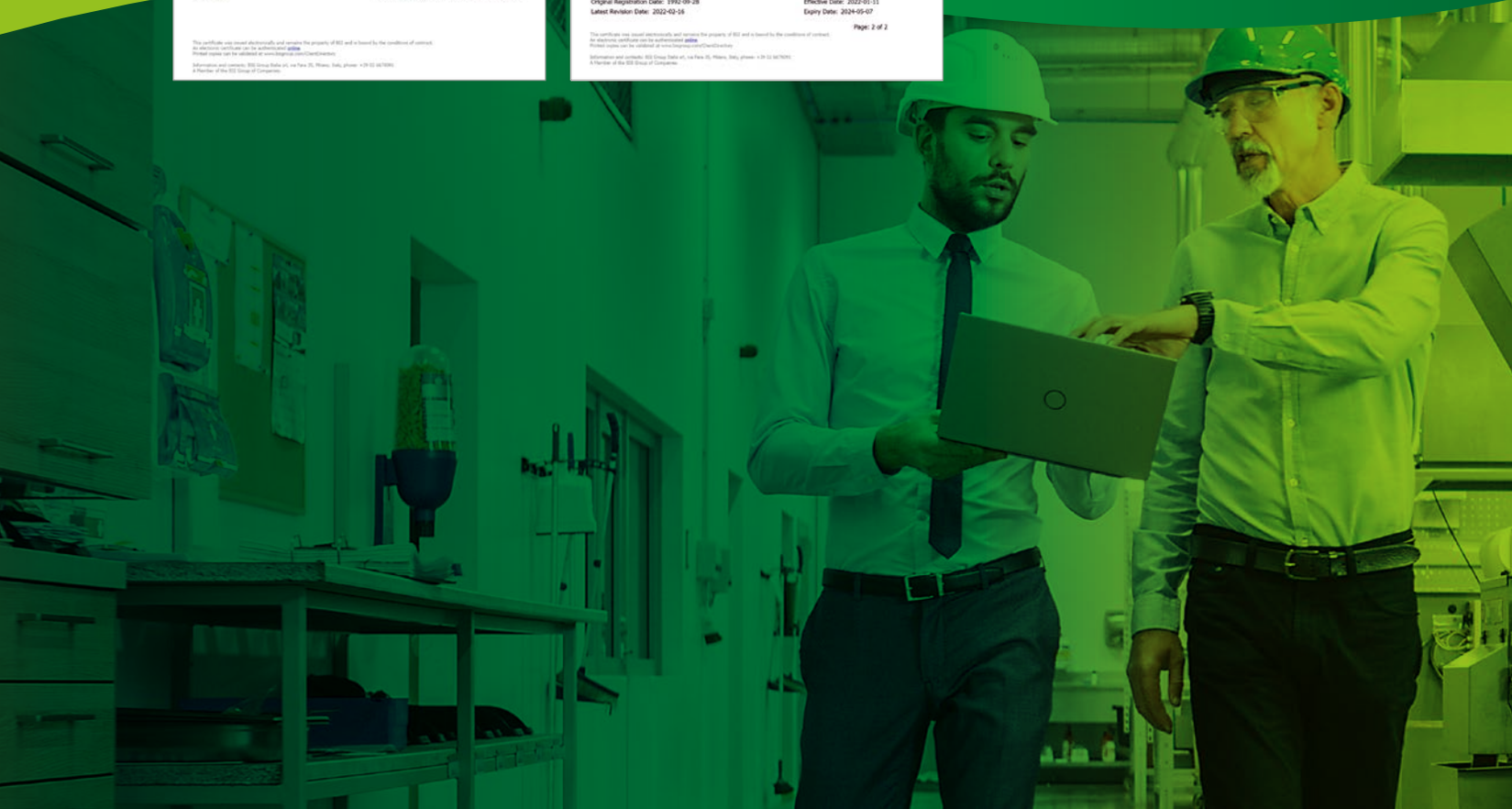

ELEMENTY DO INSTALACJI CENTRALNEGO OGRZEWANIA

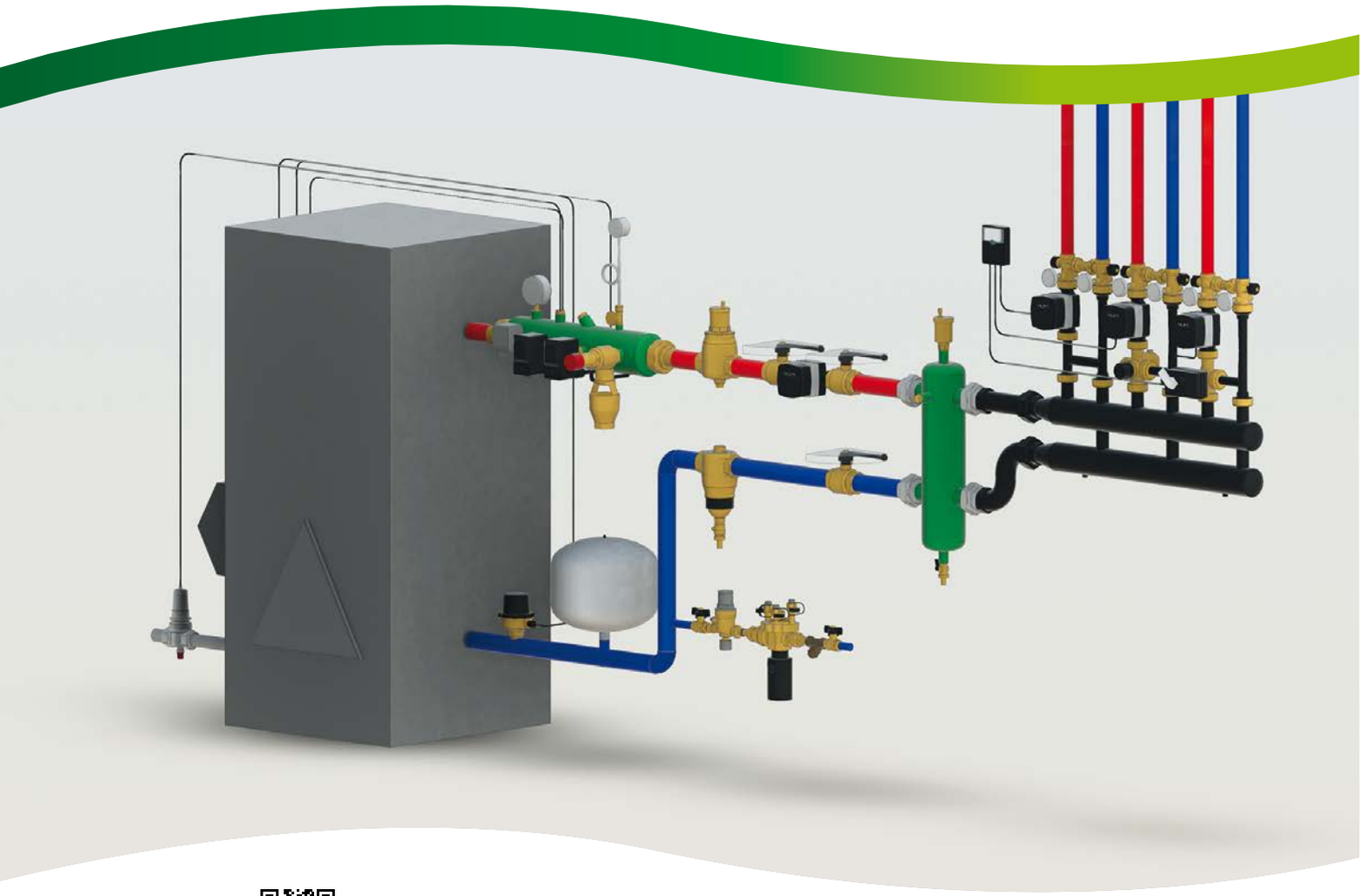

BIM
bim.caleffi.com

Zawory bezpieczeństwa
Zawory odcinające paliwo
Zawory bezpieczeństwa termicznego
Zawory kulowe z wbudowanym zaworem zwrotnym, BALLSTOP
Zawór zwrotny zapobiegający cyrkulacji
Zawór upustowo-różnicowy
Zestaw podłączeniowy do instalacji grzewczych, separatory powietrza
Grupy bezpieczeństwa
Przewód do napełniania kotła, ROBOFIL
Automatyczne zawory i zestawy do napełniania
Szybkozłącza do podłączenia naczynia wzbiorczego
Kurek manometryczny i pętla ograniczająca uderzenie hydrauliczne, zawory spustowe
Termostaty i wyłączniki bezpieczeństwa
Termometry i manometry
Czujniki przepływu, Sprzęgła hydrauliczne
Rozdzielacz ze sprzęgłem hydraulicznym, SEPCOLL
Rozdzielacze do instalacji centralnego ogrzewania
Grupy pompowe, Regulatory temperatury
Filtry

ZAWORY BEZPIECZEŃSTWA

527 EST

01253

Zawór bezpieczeństwa.
Przyłącza z gwintem wewnętrznym.
Ciśnienie otwarcia: +10 % ustawionego.
Ciśnienie zamknięcia: -20 % ustawionego.
PN 10.
Zakres temperatury pracy: 5–110 °C.
Nastawy: 2,25 - 2,5 - 2,7 - 3 - 3,5 - 4 - 4,5 - 5 - 5,4 - 6 bar.

CE 1115

Kod			
5274.. EST	1/2" x 3/4"	1	25
5275.. EST	3/4" x 1"	1	25
5276.. EST	1" x 1 1/4"	1	10
5277.. EST	1 1/4" x 1 1/2"	1	10

527 EST

01253

Zawór bezpieczeństwa.
Przyłącza z gwintem wewnętrznym.
Ciśnienie otwarcia: +10 % ustawionego.
Ciśnienie zamknięcia: -20 % ustawionego.
PN 10.
Zakres temperatury pracy: 5–110 °C.
Niestandardowe nastawy ciśnienia dostępne na życzenie: 1 - 1,5 - 2 - 7 - 8 bar.

CE 1115

Kod			
5274.. EST	1/2" x 3/4"	1	25
5275.. EST	3/4" x 1"	1	25
5276.. EST	1" x 1 1/4"	1	10
5277.. EST	1 1/4" x 1 1/2"	1	10

5521

01253

Lejek kolankowy.

Kod			
552140	1/2" GZ x 3/4" GW	1	-
552150	3/4" GZ x 3/4" GW	1	-
552160	1" GZ x 1 1/4" GW	1	-
552170	1 1/4" GZ x 1 1/4" GW	1	-

5520

01253

Lejek prosty.

Kod			
552050	3/4" GW x 3/4" GW	1	25
552070	1 1/4" GW x 1 1/4" GW	1	-

5520

01253

Lejek wykonanie "specjalne".

Kod			
552080	1 1/2" GW	1	-

•• Uzupełnienie nr. katalogowych zaworów bezpieczeństwa

bar	••	bar	••	bar	••
1	**10** (527 EST)	2,7	**27**	5,4	**54**
1,5	**15**	3	**30**	6	**60**
1,8	**28**	3,5	**35**	7	**70**
2	**20**	4	**40**	8	**80**
2,25	**22**	4,5	**45**	10	**10**
2,5	**25**	5	**50**		

ZAWORY BEZPIECZEŃSTWA

311

01253

Zawór bezpieczeństwa.
Przyłącza z gwintem wewnętrznym.
Ciśnienie otwarcia: +20 % ustawionego.
Ciśnienie zamknięcia: -20 % ustawionego.
PN 10.
Zakres temperatury pracy: 5–110 °C.
Nastawy: 1,5 - 2 - 2,5 - 3 - 3,5 - 4 - 5 - 6 - 7 - 8 - 9 bar.
1,5 bar tylko dla średnicy 1/2"
2 - 5,5 - 9 bar tylko dla średnicy 3/4".

Kod			
3114..	1/2"	1	50
3115..	3/4"	1	50

312

01253

Zawór bezpieczeństwa.
Przyłącza z gwintem zewnętrznym i wewnętrznym.
Ciśnienie otwarcia: +20 % ustawionego.
Ciśnienie zamknięcia: -20 % ustawionego.
PN 10.
Zakres temperatury pracy: 5–110 °C.
Nastawy: 1,8 - 2,5 - 3 - 3,5 - 4 - 5 - 6 - 7 - 8 bar.

Kod			
3124..	1/2"	1	50

313

01253

Zawór bezpieczeństwa.
Przyłącza z gwintem wewnętrznym.
Ciśnienie otwarcia: +20 % ustawionego.
Ciśnienie zamknięcia: -20 % ustawionego.
PN 10.
Zakres temperatury pracy: 5–110 °C.
Maks. temperatura manometru: 90 °C.
Nastawy: 2,5 - 3 - 6 - 7 - 8 bar.

Kod			
3134..	1/2" z manometrem	1	50
3135..	3/4" z manometrem	1	50
313432	1/2" z możliwością przyłączenia manometru	1	50
313532	3/4" z możliwością przyłączenia manometru	1	50

314

01253

Zawór bezpieczeństwa.
Przyłącza z gwintem zewnętrznym i wewnętrznym.
Ciśnienie otwarcia: +20 % ustawionego.
Ciśnienie zamknięcia: -20 % ustawionego.
PN 10.
Zakres temperatury pracy: 5–110 °C.
Maks. temperatura manometru: 90 °C.
Nastawy: 2,5 - 3 - 6 - 7 - 8 bar.

Kod			
3144..	1/2" z manometrem	1	50
314432	1/2" 3 bar z możliwością przyłączenia manometru	1	50
314462	1/2" 6 bar z możliwością przyłączenia manometru	1	50

311

01253

Zawór bezpieczeństwa.
Przyłącza z gwintem wewnętrznym.
Ciśnienie otwarcia: +20 % ustawionego.
Ciśnienie zamknięcia: -15 % ustawionego.
Moc znamionowa: 110 kW.
Zakres temperatury pracy: 5–110 °C.
Zgodny z NF P 52-001 - Klasa 2.

Kod			
311431	1/2" 3 bar	1	50

313

01253

Zawór bezpieczeństwa.
Przyłącza z gwintem wewnętrznym.
Z możliwością przyłączenia manometru.
Ciśnienie otwarcia: +20 % ustawionego.
Ciśnienie zamknięcia: -15 % ustawionego.
Moc znamionowa: 110 kW.
Zakres temperatury pracy: 5–110 °C.
Zgodny z NF P 52-001 - Klasa 2.

Kod			
313433	1/2" 3 bar	50	-

ZAWORY BEZPIECZEŃSTWA

5121

Zawór bezpieczeństwa.
Przyłącza z gwintem zewnętrznym i wewnętrznym.
Ciśnienie otwarcia: +20 % ustawionego.
Ciśnienie zamknięcia: -15 % ustawionego.
Moc znamionowa: 110 kW.
Zakres temperatury pracy: 5–110 °C.
Zgodny z NF P 52-001 - Klasa 2.

Kod			
512131	1/2" 3 bar	50	-

5322

Zawór bezpieczeństwa.
Przyłącza z gwintem wewnętrznym.
Z możliwością przyłączenia manometru.
Ciśnienie otwarcia: +20 % ustawionego.
Ciśnienie zamknięcia: -20 % ustawionego.
Moc znamionowa: 50 kW.
Maks. stężenie glikolu: 50 %.
Zakres temperatury pracy: 5–120 °C.

www.tuv.com
ID 0000014051

Kod			
532242	1/2" x 3/4" 2,5 bar	1	50
532243	1/2" x 3/4" 3 bar	1	50

5320

Zawór bezpieczeństwa.
Przyłącza z gwintem wewnętrznym.
Ciśnienie otwarcia: +20 % ustawionego.
Ciśnienie zamknięcia: -20 % ustawionego.
Moc znamionowa: 50 kW.
Maks. stężenie glikolu: 50 %.
Zakres temperatury pracy: 5–120 °C.

www.tuv.com
ID 0000014051

Kod			
532042	1/2" x 3/4" 2,5 bar	1	50
532043	1/2" x 3/4" 3 bar	1	50

5327

Zawór bezpieczeństwa.
Przyłącza z gwintem zewnętrznym i wewnętrznym.
Ciśnienie otwarcia: +20 % ustawionego.
Ciśnienie zamknięcia: -20 % ustawionego.
Moc znamionowa: 50 kW.
Maks. stężenie glikolu: 50 %.
Zakres temperatury pracy: 5–120 °C.

www.tuv.com
ID 0000014051

Kod			
532742	1/2" x 3/4" 2,5 bar	48	-
532743	1/2" x 3/4" 3 bar	48	-

5321

Zawór bezpieczeństwa.
Przyłącza z gwintem wewnętrznym.
Ciśnienie otwarcia: +20 % ustawionego.
Ciśnienie zamknięcia: -20 % ustawionego.
Moc znamionowa: 50 kW.
Maks. stężenie glikolu: 50 %.
Zakres temperatury pracy: 5–120 °C.
Maks. temperatura manometru: 90 °C.

www.tuv.com
ID 0000014051

Kod			
532142	1/2" x 3/4" 2,5 bar	1	50
532143	1/2" x 3/4" 3 bar	1	50

ZAWORY BEZPIECZEŃSTWA

530

Zawór bezpieczeństwa.
Przyłącza z gwintem wewnętrznym.
Ciśnienie otwarcia: +20 % ustawionego.
Ciśnienie zamknięcia: -20 % ustawionego.
Maks. stężenie glikolu: 50 %.
Zakres temperatury pracy: 5–120 °C.

CE 1115 TÜVRheinland ZERTIFIZIERT www.tuv.com ID 0000013864

Kod			
530525	3/4" x 1" 2,5 bar	1	25
530530	3/4" x 1" 3 bar	1	25

531

01048

Zawór bezpieczeństwa do instalacji wodociągowych.
Przyłącza z gwintem wewnętrznym.
Ciśnienie otwarcia: +20 % ustawionego.
Ciśnienie zamknięcia: -20 % ustawionego.
Czynnik: woda.
Zakres temperatury pracy: 5–95 °C.
Nastawy: 4 - 6 - 8 - 10 bar.

PIB PRODUKT Z ATESTEM · ACS ATTESTATION DE CONFORMITÉ SANITAIRE · CE 1115 · HyCert · TÜVRheinland ZERTIFIZIERT www.tuv.com ID 0000014996

Kod			
5316..	1" x 1 1/4"	1	25
5317..	1 1/4" x 1 1/2"	1	10

530

Zawór bezpieczeństwa.
Przyłącza z gwintem wewnętrznym.
Ciśnienie otwarcia: +20 % ustawionego.
Ciśnienie zamknięcia: -20 % ustawionego.
Maks. stężenie glikolu: 50 %.
Zakres temperatury pracy: 5–120 °C.
Nastawy: 2,5 - 3 - 4 - 5 - 6 - 7 - 8 - 9 bar.
Nastawy 4 - 5 - 6 - 7 - 8 - 9 bar bez certyfikatu TÜV.

CE 1115 TÜVRheinland ZERTIFIZIERT www.tuv.com ID 0000013864

Kod			
5306..	1" x 1 1/4"	1	25
5307..	1 1/4" x 1 1/2"	1	10

513

01253

Zawór bezpieczeństwa.
Przyłącza z gwintem wewnętrznym.
Ciśnienie otwarcia: +20 % ustawionego.
Ciśnienie zamknięcia: -20 % ustawionego.
PN 10.
Zakres temperatury pracy: 5–110 °C.
Nastawy: 1,5 - 2 - 2,5 - 3 - 3,5 - 6 - 7 - 8 bar.

CE 1115

Kod			
5134..	1/2"	1	50

531

01048

Zawór bezpieczeństwa do instalacji wodociągowych.
Przyłącza z gwintem wewnętrznym.
Ciśnienie otwarcia: +20 % ustawionego.
Ciśnienie zamknięcia: -20 % ustawionego.
Czynnik: woda.
Zakres temperatury pracy: 5–95 °C.
Nastawy: 4 - 6 - 8 - 10 bar.

PIB PRODUKT Z ATESTEM · ACS ATTESTATION DE CONFORMITÉ SANITAIRE · CE 1115 · HyCert · TÜVRheinland ZERTIFIZIERT www.tuv.com ID 0000014996

Kod			
5314..	1/2" x 3/4"	1	50
5315..	3/4" x 1"	1	25

513

01253

Zawór bezpieczeństwa.
Przyłącza z gwintem wewnętrznym.
Ciśnienie otwarcia: +20 % ustawionego.
Ciśnienie zamknięcia: -20 % ustawionego.
PN 10.
Zakres temperatury pracy: 5–110 °C.
Nastawy:
1,5 - 2 - 2,5 - 3 - 3,5 - 4 - 5,5 - 6 - 7 - 8 - 9 bar.
1,5 - 2 - 4 - 5,5 - 9 bar tylko dla średnicy 1" x 1 1/4".

CE 1115

Kod			
5136..	1" x 1 1/4"	1	25
5137..	1 1/4" x 1 1/2"	1	10

ZAWORY BEZPIECZEŃSTWA

514

01253

Zawór bezpieczeństwa.
Przyłącza z gwintem zewnętrznym i wewnętrznym.
Ciśnienie otwarcia: +20 % ustawionego.
Ciśnienie zamknięcia: -20 % ustawionego.
PN 10.
Zakres temperatury pracy: 5–110 °C.
Nastawy: 2 - 2,5 - 3 - 3,5 - 4 - 5 - 6 - 7 - 8 bar.

CE 1115

Kod			
5144..	1/2"	1	50

312

Zawór bezpieczeństwa.
Korpus wykonany ze stopu odpornego na odcynkowanie.
Dla instalacji ciepłej wody użytkowej.
Złączka zaciskowa GZ x Ø 15.
Z gniazdem ze stali nierdzewnej.
Ciśnienie otwarcia: +20 % ustawionego.
Ciśnienie zamknięcia: -20 % ustawionego.
Zakres temperatury pracy: 5–110 °C.
Nastawy: 100 - 200 - 400 - 600 kPa.
5 - 8 bar.

WRAS APPROVED PRODUCT CERTIFICATION MARK
SABS APPROVED SANS 198
PIB PRODUKT Z ATESTEM

Kod	.		
312417	1/2" GZ Ø 15 - 100 kPa	50	-
312406	1/2" GZ Ø 15 - 200 kPa	50	-
312405	1/2" GZ Ø 15 - 400 kPa	50	-
312407	1/2" GZ Ø 15 - 600 kPa	50	-
312415	1/2" GZ Ø 15 - 5 bar	50	-
312418	1/2" GZ Ø 15 - 8 bar	50	-

ZAWORY BEZPIECZEŃSTWA TEMPERATUROWO-CIŚNIENIOWE

309

01130

Zawór bezpieczeństwa temperaturowo-ciśnieniowy.
Korpus wykonany ze stopu odpornego na odcynkowanie.
Dla domowych instalacji wodnych w celu ochrony zasobników ciepłej wody użytkowej.
Ustawiona temperatura: 90 °C.
Moc upustu: 1/2" - 3/4" x Ø 15: 10 kW.
3/4" x Ø 22: 25 kW.
Nastawy: 3 - 4 - 6 - 7 - 10 bar.
Nastawy zgodne z EN 1490: 4 - 7 - 10 barów.

PIB PRODUKT Z ATESTEM
WRAS APPROVED PRODUCT CERTIFICATION MARK
CE 1115

Kod			Długość czujnika (mm)		
309430	1/2" GZ x Ø 15	3 bar	100	1	20
309440	1/2" GZ x Ø 15	4 bar	100	1	20
309460	1/2" GZ x Ø 15	6 bar	100	1	20
309470	1/2" GZ x Ø 15	7 bar	100	1	20
309400	1/2" GZ x Ø 15	10 bar	100	1	20
309542	3/4" GZ x Ø 15	4 bar	100	1	20
309530	3/4" GZ x Ø 22	3 bar	100	1	20
309560	3/4" GZ x Ø 22	6 bar	100	1	20
309570	3/4" GZ x Ø 22	7 bar	100	1	20
309500	3/4" GZ x Ø 22	10 bar	100	1	20
309435	1/2" GZ x Ø 15	3 bar	200	1	20
309445	1/2" GZ x Ø 15	4 bar	200	1	20
309465	1/2" GZ x Ø 15	6 bar	200	1	20
309475	1/2" GZ x Ø 15	7 bar	200	1	20
309405	1/2" GZ x Ø 15	10 bar	200	1	20
309547	3/4" GZ x Ø 15	4 bar	200	1	20
309535	3/4" GZ x Ø 22	3 bar	200	1	20
309565	3/4" GZ x Ø 22	6 bar	200	1	20
309575	3/4" GZ x Ø 22	7 bar	200	1	20
309505	3/4" GZ x Ø 22	10 bar	200	1	20

309

Zawór bezpieczeństwa temperaturowo-ciśnieniowy.
Korpus wykonany ze stopu odpornego odcynkowanie.
Dla domowych instalacji wodnych w celu ochrony zasobników ciepłej wody użytkowej.
Ustawiona temperatura: 95 °C.
Moc upustu: 25 kW.
Nastawa: 6 bar.
Dla systemów o ciśnieniu znamionowym wynoszącym 400 kPa.

SABS APPROVED SANS 198
PIB PRODUKT Z ATESTEM

Kod			Długość czujnika (mm)		
309563	3/4" GZ x Ø 22	6 bar	100	1	20

ZAWORY ODCINAJĄCE PALIWO

541

01046

Zawór odcinający paliwo.
Korpus z mosiądzu.
Przyłącza z gwintem wewnętrznym.
Maks. ciśnienie pracy: 50 kPa.
Długość kapilary: 5 lub 10 m.
Nastawy: 98 °C, 110 °C, 120 °C.

CE 1115 INAIL

Kod		Nastawy (°C)		
54104.	1/2"	...	1	-
54105.	3/4"	...	1	-
54106.	1"	...	1	-
54107.	1 1/4"	...	1	-
54108.	1 1/2"	...	1	-
54109.	2"	...	1	-
541140*	1/2"	110	1	-
541150*	3/4"	110	1	-
541160*	1"	110	1	-
541170*	1 1/4"	110	1	-
541180*	1 1/2"	110	1	-
541190*	2"	110	1	-

*Długość kapilary: tylko 5 m.

541

01046

Zawór odcinający paliwo.
Korpus z brązu.
Przyłącza kołnierzowe PN 16.
Współpraca z przeciwkołnierzem EN 1092-1.
Maks. ciśnienie pracy: 11 kPa.
Długość kapilary: 5 lub 10 m.
Nastawy: 98 °C, 110° C, 120 °C.

CE 1115 INAIL

Kod		Nastawy (°C)		
54160.	DN 65	...	1	-
54180.	DN 80	...	1	-
541620*	DN 65	110	1	-
541820*	DN 80	110	1	-

*Długość kapilary: tylko 5 m

•• Uzupełnienie nr. katalogowych zaworów odcinających paliwo

	541	**540**	kapilary 5 m	kapilary 10 m
Nastawa	98 °C	97 °C	**0**	**1**
	120 °C	120 °C	**2**	**3**

541

01046

Zawór odcinający paliwo do zastosowań wysokociśnieniowych.
Korpus z brązu.
Przyłącza kołnierzowe PN 16.
Współpraca z przeciwkołnierzem EN 1092-1.
Maks. ciśnienie pracy: 50 kPa.
Długość kapilary: 5 lub 10 m.
Nastawy: 98 °C, 110 °C, 120 °C.

CE 1115 INAIL

Kod		Nastawy (°C)		
54161.	DN 65	-	1	-
54181.	DN 80	-	1	-
541630*	DN 65	110	1	-
541830*	DN 80	110	1	-

*Długość kapilary: tylko 5 m

540

01074

Zawór odcinający paliwo.
Korpus z aluminium.
Przyłącza z gwintem wewnętrznym.
Maks. ciśnienie pracy: 50 kPa.
Długość kapilary: 5 m.
Nastawa: 98 °C.

CE 1115 INAIL

Kod		Nastawa	Kapilara		
540040	1/2"	98 °C	5 m	1	-
540050	3/4"	98 °C	5 m	1	-
540060	1"	98 °C	5 m	1	-
540070	1 1/4"	98 °C	5 m	1	-
540080	1 1/2"	98 °C	5 m	1	-
540090	2"	98 °C	5 m	1	-

540

01074

Zawór odcinający paliwo.
Korpus z aluminium.
Przyłącza kołnierzowe PN 16.
Współpraca z przeciwkołnierzem EN 1092-1.
Maks. ciśnienie pracy: 50 kPa.
Długość kapilary: 5 lub 10 m.
Nastawy: 97 °C, 110 °C, 120 °C.

CE 1115 INAIL

Kod		Nastawy (°C)		
54060.	DN 65	...	1	-
54080.	DN 80	...	1	-
54010.	DN 100	...	1	-
540610*	DN 65	110	1	-
540810*	DN 80	110	1	-
540110*	DN 100	110	1	-

*Długość kapilary: tylko 5 m

ZAWORY UPUSTOWE BEZPIECZEŃSTWA TERMICZNEGO

542

01001

Zawór upustowy bezpieczeństwa termicznego, z działaniem awaryjnym.
Ręczne odblokowanie po odłączeniu palnika lub aktywacji alarmu.
Ciśnienie pracy: 0,3 bar ≤ P ≤ 10 bar.
Zakres temperatury pracy: 5–100 °C.
Moc upustu:
1 1/2" x 1 1/4" - 136 kW.
1 1/2" x 1 1/2" - 419 kW.
Nastawy: 98 °C i 99 °C.

CE 1115 INAIL

Kod		Nastawa		
542870	1 1/2" GZ x 1 1/4" GW	98 °C	1	10
542880	1 1/2" GZ x 1 1/2" GW	99 °C	1	10

543

01057

Zawór upustowy bezpieczeństwa termicznego, z podwójnym czujnikiem bezpieczeństwa, do kotłów na paliwo stałe.
Maks. ciśnienie pracy: 10 bar.
Zakres temperatury pracy: 5–110 °C.
Nastawa temperatury: 98 °C (0/-4 °C).
Wydajność upustowa przy Δp 1 bar i T=110 °C: 3000 l/h.
Długość kapilary: 1300 mm.
Zgodny z EN 14597.

TÜVRheinland ZERTIFIZIERT www.tuv.com ID 0000021744 CE 1115 DIN Geprüft

Kod		Nastawa		
543513	3/4" GW	98 °C	1	10
543503	3/4" GW	98 °C	1	10

544

01058

Zawór upustowy bezpieczeństwa termicznego, z działaniem pozytywnym z automatycznym dopełnianiem.
Do kotłów na paliwo stałe.
Maks. ciśnienie pracy: 6 bar.
Maks. temperatura pracy: 110 °C.
Zakres temperatury pracy: 5–110 °C.
Zakres temperatury otoczenia: 1–50 °C.
Nastawa temperatury: 100 °C (0/-5 °C).
Wydajność upustowa przy Δp 1 bar i T=110 °C: 1600 l/h.
Długość kapilary: 1300 mm.

Kod		Nastawa		
544400	1/2"	100 °C	1	10

REGULATOR CIĄGU KOMINOWEGO

529

01226

Regulator ciągu kominowego.
Przyłącze z gwintem zewnętrznym.
Zakres regulacji temperatury: 30–90 °C.
Zgodny z normą EN 14597.

DIN Geprüft

Kod			
529050	3/4" GZ ISO 7/1	1	10

ZAWORY KULOWE Z WBUDOWANYM ZAWOREM ZWROTNYM, BALLSTOP

327

01021

Zawór kulowy z wbudowanym zaworem zwrotnym do instalacji grzewczych.
Niskie straty ciśnienia.
Maks. ciśnienie pracy: 16 bar.
Zakres temperatury pracy: 5–110 °C.

Kod			
327400	1/2" pokrętło motylkowe	10	-
327500	3/4" pokrętło motylkowe	10	-
327600	1" dźwignia	4	-
327700	1 1/4" dźwignia	4	-
327800	1 1/2" dźwignia	2	-
327900	2" dźwignia	1	-

ZAWÓR ZWROTNY ZAPOBIEGAJĄCY CYRKULACJI

510

01045

Zawór zwrotny zapobiegający cyrkulacji grawitacyjnej.
Możliwość instalacji prostej lub kątowej.
Maks. ciśnienie pracy: 10 bar.
Zakres temperatury pracy: 5–110 °C.

Kod			
510500	3/4"	1	20
510600	1"	1	20
510700	1 1/4"	1	20

ZAWÓR UPUSTOWO-RÓŻNICOWY

519

01007

Regulowany zawór upustowo-różnicowy ze skalą.
Maks. ciśnienie pracy: 10 bar.
Zakres temperatury pracy: 0–110 °C.
Maks. stężenie glikolu: 30 %.

WRAS APPROVED PRODUCT CERTIFICATION MARK

Przyłącza z gwintem wewnętrznym

Kod		Zakres nastaw m sł.w.		
519500	3/4"	1–6	1	50
519504	3/4"	10–40	1	50
519700	1 1/4"	1–6	1	10
519703	1 1/4"	5–25	1	10

Przyłącza ze złączkami zaciskowymi

Kod		Zakres nastaw m sł.w.		
519002	Ø22	1–6	1	50

518

01410

Zawór upustowo-różnicowy, ze skalą.
Maks. ciśnienie pracy: 10 bar.
Zakres temperatury pracy: 0–100 °C.
Maks. stężenie glikolu: 30 %.

Kod		Zakres nastaw m sł.w.		
518015	3/4"	1–6	1	25

NOWOŚĆ

518

01410

Zawór upustowo-różnicowy, ze skalą.
Maks. ciśnienie pracy: 10 bar.
Zakres temperatury pracy: 0–100 °C.
Maks. stężenie glikolu: 30 %.

Przyłącza gwintowane

Kod		Zakres nastaw m sł.w.		
518500	3/4"	1–6	1	50

NOWOŚĆ

518

01410

Zawór upustowo-różnicowy, ze skalą.
Maks. ciśnienie pracy: 10 bar.
Zakres temperatury pracy: 0–100 °C.
Maks. stężenie glikolu: 30 %.

Przyłącza ze złączkami zaciskowymi

Kod		Zakres nastaw m sł.w.		
518002	Ø 22	1–6	1	50

ZESTAW PODŁĄCZENIOWY DO INSTALACJI GRZEWCZYCH

336

Zestaw podłączeniowy do instalacji grzewczych. Wyposażony w automatyczny zawór odcinający do naczynia wzbiorczego i przyłącze z gwintem zewnętrznym do zaworu bezpieczeństwa serii 531.
Maks. temperatura pracy: 110 °C.
Do użycia do 50 kW.

Kod			
336600	3/4"	2	10

336

Zestaw podłączeniowy do instalacji grzewczych. Wyposażony w zawór odpowietrzający, zawór bezpieczeństwa, manometr i automatyczny zawór stopowy do naczynia wzbiorczego.
Maks. temperatura pracy: 110 °C.
Do użycia do 50 kW.

Kod			
336630	3/4" 3 bar z automatycznym zaworem odcinającym	1	5
336631	3/4" 3 bar z automatycznym zaworem kulowym odcinającym	1	5

SEPARATORY POWIETRZA

547

Separator powietrza.
Korpus z żeliwa.
Przyłącza z gwintem wewnętrznym.

Kod			
547060	1"	1	10
547070	1 1/4"	1	10
547080	1 1/2"	1	10
547090	2"	1	10
547200	2 1/2"	1	-
547300	3"	1	-

547

Separator powietrza.
Korpus ze stali.
Przyłącza kołnierzowe PN 16.
Współpraca z przeciwkołnierzem EN 1092-1.

Kod			
547400	DN 100	1	-
547500	DN 125	1	-

GRUPA BEZPIECZEŃSTWA

302

Grupa bezpieczeństwa.
Wyposażona w zawór odpowietrzający, zawór bezpieczeństwa i manometr.
Maks. temperatura pracy: 110 °C.
Do 50 kW.

Kod				
302630	1″	3 bar	1	10
302631	1″	3 bar z izolacją	1	10

GRUPA BEZPIECZEŃSTWA Z MATERIAŁU KOMPOZYTOWEGO DO INSTALACJI GRZEWCZYCH

305

Grupa bezpieczeństwa z materiału kompozytowego do instalacji grzewczych.
Wyposażona w zawór odpowietrzający, zawór bezpieczeństwa z technopolimeru, manometr, automatyczny zawór stopowy do naczynia wzbiorczego oraz wspornik mocujący.
Izolowana.
Zakres temperatury pracy: 5–90 °C.
Do 50 kW.

Kod			
305503	3/4″ 3 bar TÜV	1	10

305

Grupa bezpieczeństwa z materiału kompozytowego do instalacji grzewczych.
Wyposażona w zawór odpowietrzający, zawór bezpieczeństwa z technopolimeru oraz manometr.
Izolowana.
Zakres temperatury pracy: 5–90 °C.
Do 50 kW.

Kod			
305663	1″ 3 bar TÜV	1	5

305

Grupa bezpieczeństwa z materiału kompozytowego do instalacji grzewczych.
Wyposażona w zawór odpowietrzający, zawór bezpieczeństwa i manometr.
Izolowana.
Zakres temperatury pracy: 5–90 °C.
Do 50 kW.

Kod			
305572	3/4″ 2,5 bar TÜV	1	5
305671	1″ 1,8 bar	1	5
305673	1″ 3 bar NF	1	5
305674	1″ 4 bar bez izolacji	1	5

PRZEWÓD DO NAPEŁNIANIA KOTŁA, ROBOFIL

3006

ROBOFIL. Przewód do napełniania kotła.
Korpus wykonany ze stopu odpornego na odcynkowanie. Wyposażony w zawór zwrotny z zaworem odcinającym, podłączenie węża i zawór odcinający.
Maks. ciśnienie pracy: 10 bar.
Maks. temperatura pracy: 95 °C.
Długość elastycznego węża: 400 mm.

WRAS APPROVED PRODUCT CERTIFICATION MARK

Kod		
300600	1	10

AUTOMATYCZNE ZAWORY NAPEŁNIANIA

553

01061

Automatyczny zawór napełniania instalacji, zabezpieczony przed osadzaniem się kamienia, z możliwością inspekcji, z manometrem, zaworem ręcznym, filtrem i zaworem zwrotnym.
Zakres nastawy ciśnienia: 0,2–4 bar.
P.maks. na wlocie: 16 bar.
Maks. temperatura pracy: 65 °C.

PRODUKT Z ATESTEM

Kod			
553540	1/2″ z możliwością przyłączenia manometru	1	10
553640	1/2″ z manometrem	1	10

553

Automatyczny zawór napełniania instalacji, zabezpieczony przed osadzaniem się kamienia, z możliwością inspekcji, ze wskaźnikiem ciśnienia, zaworem ręcznym, filtrem i zaworem zwrotnym.
Z króćcem do węża.
Zakres nastawy ciśnienia: 0,2–4 bar.
P.maks. na wlocie: 16 bar.
Maks. temperatura pracy: 65 °C.

PRODUKT Z ATESTEM

Kod			
553740	1/2″ z możliwością przyłączenia manometru	1	10
553840	1/2″ z manometrem	1	10

553

01025

Automatyczny zawór napełniania z zaworem ręcznym, filtrem i zaworem zwrotnym.
Zakres nastawy ciśnienia: 0,3–4 bar.
P.maks. na wlocie: 16 bar.
Maks. temperatura pracy: 70 °C.

PRODUKT Z ATESTEM

Kod			
553040	1/2″ z przyłączem manometru 1/4″ GW	1	10
553140	1/2″ z manometrem	1	10

AUTOMATYCZNE ZAWORY NAPEŁNIANIA

554

01125

Automatyczny zawór do napełniania instalacji, do dużych natężeń przepływu, z zaworami odcinającymi i zaworem zwrotnym.
Z wymiennym wkładem.
Zakres nastawy ciśnienia: 1–6 bar.
P.maks. na wlocie: 16 bar.
Maks. temperatura pracy: 60 °C.

Kod			
554040	1/2" z przyłączem manometru 1/4" GW	1	-
554140	1/2" z manometrem	1	-
554150	3/4" z manometrem	1	-

574001

01125

Automatyczny zestaw do napełniania instalacji z zaworem antyskażeniowym **typu BA**, filtrem skośnym i zaworem odcinającym.
Zakres nastawy ciśnienia: 1–6 bar.
Maks. ciśnienie pracy: 10 bar.
Maks. temperatura pracy: 60 °C.
Izolator przepływów zwrotnych zgodny z EN 12729.

Kod			
574001	3/4"	1	-

573001

01061

Automatyczny zestaw do napełniania instalacji z zaworem antyskażeniowym **typu CA** i zaworem odcinającym.
Zakres nastawy ciśnienia: 0,2–4 bar.
Maks. ciśnienie pracy: 10 bar.
Maks. temperatura pracy: 65 °C.
Izolator przepływów zwrotnych zgodny z EN 14367.

Kod			
573001	1/2"	1	5

AUTOMATYCZNE ZESTAWY DO NAPEŁNIANIA INSTALACJI

580010

01333

Automatyczny zestaw do napełniania instalacji zgodny z EN 1717 z izolatorem przepływów zwrotnych **typu BA**, zaworami odcinającymi, filtrem, króćcami do pomiaru ciśnienia, zaworem napełniającym.
Możliwość montażu w pionie i poziomie.
Korpus z mosiądzu odpornego na odcynkowanie.
W komplecie z izolacją.
Zakres nastawy ciśnienia: 0,8–4 bar.
Natężenie przepływu: 1,5 m^3/h, Δp=1,5 bar.
Maks. ciśnienie pracy: 10 bar.
Maks. temperatura pracy: 65 °C.
Izolator przepływów zgodny z EN 12729.
Regulator ciśnienia zgodny z EN 1567.

Kod			
580010	1/2"	1	5

580011

01361

Automatyczny zestaw do napełniania instalacji zgodny z EN 1717 z izolatorem przepływów zwrotnych **typu BA**, zaworami odcinającymi, filtrem, króćcami do pomiaru ciśnienia, z zaworem napełniającym.
Do montażu poziomego i pionowego.
Korpus ze stopu odpornego na odcynkowanie.
W komplecie z izolacją.
Zakres nastawy ciśnienia: 0,8–4 bar.
Maks. ciśnienie pracy: 10 bar.
Maks. temperatura pracy: 65 °C.
Izolator przepływów zgodny z normą EN 12729.
Regulator ciśnienia zgodny z normą EN 1567.

Kod			
580011	1/2"	1	5

SZYBKOZŁĄCZA DO PODŁĄCZENIA NACZYNIA WZBIORCZEGO

558

Szybkozłącze do podłączenia naczynia wzbiorczego.
Do domowych instalacji wodnych.
Maks. ciśnienie pracy: 10 bar.
Maks. temperatura pracy: 110 °C.

Kod			
558500	3/4"	1	50

5580

Szybkozłącze do podłączenia naczynia wzbiorczego z zaworem spustowym i zaworem kulowym.
Do domowych instalacji wodnych.
Maks. ciśnienie pracy: 6 bar.
Maks. temperatura pracy: 85 °C.

Kod			
558050	3/4"	1	20
558060	1"	1	20
558070	1 1/4"	1	20

558

Szybkozłącze do podłączenia naczynia wzbiorczego z zaworem spustowym.
Do domowych instalacji wodnych.
Maks. ciśnienie pracy: 6 bar.
Maks. temperatura pracy: 85 °C.

Kod			
558510	3/4"	1	50

5580

Szybkozłącze do podłączenia naczynia wzbiorczego z zaworem spustowym i zaworem kulowym.
Dla instalacji solarnych.
Maks. ciśnienie pracy: 6 bar.
Maks. temperatura pracy: 120 °C.
Maks. stężenie glikolu 50 %.

Kod			
558052	3/4"	1	20
558062	1"	1	20

KUREK MANOMETRYCZNY I PĘTLA OGRANICZAJĄCA UDERZENIE HYDRAULICZNE

690

Kurek manometryczny INAIL.
Maks. ciśnienie pracy: 15 bar.
Zakres temperatury pracy: 5–90 °C.

Kod			
690200	1/4"	5	-
690300	3/8"	5	-
690400	1/2"	5	-

691

Pętla ograniczająca uderzenie hydrauliczne.
Wykonana z miedzi chromowanej.

Kod			
691200	1/4"	5	-
691300	3/8"	5	-
691400	1/2"	5	-

ZAWÓR SPUSTOWY

538

01041

Zawór spustowy z króćcem do węża i zamknięciem.
Maks. ciśnienie pracy: 10 bar.
Maks. temperatura pracy: 110 °C.

Kod			
538201	1/4" GZ	1	-
538400	1/2" GZ	1	100

538

Zawór spustowy z króćcem do węża i zamknięciem.
Z dźwignią ręczną.
Maks. ciśnienie pracy: 10 bar.
Maks. temperatura pracy: 110 °C.

Kod			
538405	1/2" GZ	1	100

TERMOSTATY I WYŁĄCZNIKI BEZPIECZEŃSTWA

621

Termostat przylgowy, regulowany.
Zakres temperatury pracy: 20–90 °C.
Stopień ochrony: IP 20.

Kod		
621000	1	10

622

Termostat z sondą zanurzeniową.
Zakres temperatury pracy: 0–90 °C.
Przyłącze sondy 1/2".
Stopień ochrony: IP 40.

Kod		
622000	1	10

623

Termostat podwójnego działania z sondą zanurzeniową:
- termostat bezpieczeństwa z ręcznym odblokowaniem,
  nastawa 100 °C (+0 °C -6 °C)
  nastawa 110 °C (+0 °C -6 °C)
- termostat regulacyjny, 0–90 °C
  termostat regulacyjny, 0–100 °C.

Przyłącze sondy 1/2".
Stopień ochrony: IP 40.

Kod	Nastawa	Termostat regulacyjny		
623000	100 °C	0–90 °C	1	5
623100	110 °C	0–100 °C	1	5

624

Termostat bezpieczeństwa z sondą zanurzeniową, z ręcznym odblokowaniem.
- zakres nastawy temperatury 100 °C (+0 °C -6 °C)
- zakres nastawy temperatury 110 °C (+0 °C -6 °C)

Przyłącze sondy 1/2".
Stopień ochrony: IP 40.

Kod	Nastawa		
624000	100 °C	1	10
624100	110 °C	1	10

625

Ciśnieniowy wyłącznik bezpieczeństwa z ręcznym odblokowaniem.
250 V - 16 (10) A.
Maks. ciśnienie pracy: 5 bar.
Zakres temperatury otoczenia: 0–50 °C.
Zakres temperatury czynnika: 20–110 °C.
1/4" przyłącze z gwintem wewnętrznym.
Stopień ochrony: IP 44.

Kod	Zakres nastaw		
625000	2–4,5 bar	1	50

625

Ciśnieniowy wyłącznik bezpieczeństwa, z ręcznym odblokowaniem.
250 V - 16 (10) A.
Maks. ciśnienie pracy: 5 bar.
Zakres temperatury otoczenia: 0–50 °C.
Zakres temperatury czynnika: 20–110 °C.
1/4" przyłącze z gwintem wewnętrznym.
Stopień ochrony: IP 44.

Kod	Zakres nastaw		
625100	0,5–1,7 bar	1	10

625

Ciśnieniowy wyłącznik bezpieczeństwa.
Do 500 V trzy bieguny - 16 (10) A.
Zakres temperatury otoczenia: 0–55 °C.
Zakres temperatury czynnika: 0–55 °C.
1/4" przyłącze z gwintem wewnętrznym.
Stopień ochrony: IP 44.

Kod	Zakres nastaw	Maks. ciśnienie		
625005	1– 5 bar	5 bar	1	10
625010	3–12 bar	12 bar	1	10

613

Wyłącznik pływakowy, 250 V - 10 A.
Do stosowania w ciężkich warunkach.

Kod	Długość przewodu		
613030	3 m	1	5
613050	5 m	1	5

TERMOMETRY I MANOMETRY

692

Termometr cieczowy.
Przyłącze tulei 1/2".

Kod	Długość przyłącza.	°C		
692000	45 mm	0–120	1	-

693

Termometr cieczowy.

Kod	°C		
693000	0–120	1	-

694

Tuleja zanurzeniowa do termometru INAIL, przyłącze 1/2".

Kod	Długość przyłącza.		
694045	45 mm	1	-
694100	100 mm	1	-

557

Manometr.
Klasa dokładności: UNI 2,5.
Zakres temperatury pracy: -20–90 °C.

Kod	bar		Pozycja	Ø		
557104	0–4	1/4"	przyłącze środkowe tylne	50	1	-
557204	0–4	1/4"	przyłącze tylne "mimośrodowe".	50	1	-
557304	0–4	1/4"	przyłącze dolne.	50	1	-
557106	0–6	1/4"	przyłącze środkowe tylne	50	1	-
557306	0–6	1/4"	przyłącze dolne.	50	1	-
557310	0–10	1/4"	przyłącze dolne.	50	1	-
557410	0–10	1/4"	przyłącze środkowe tylne	63	1	-
557425	0–25	1/4"	przyłącze środkowe tylne	63	1	-
557704	0–4	3/8"	przyłącze dolne.	80	1	-
557706	0–6	3/8"	przyłącze dolne.	80	1	-
557710	0–10	3/8"	przyłącze dolne.	80	1	-

503

Termometr/manometr.
Przyłącze środkowe, tylne 1/2".
Z zaworem stopowym.
Ø 80 mm.
Klasa dokładności:
- termometr UNI 2;
- manometr UNI 2,5.

Kod	bar	°C		
503040	0–4	0–120	1	10
503060	0–6	0–120	1	10

503

Termometr/manometr.
Przyłącze dolne 1/2".
Z zaworem stopowym.
Ø 80 mm.
Klasa dokładności:
- wskaźnik temperatury UNI 2;
- manometr UNI 2,5.

Kod	bar	°C		
503140	0–4	0–120	1	20
503160	0–6	0–120	1	20

5560

Manometr do próby ciśnienia naczyń wzbiorczych.
Klasa dokładności: UNI 2,5.

Kod	bar		
556000	0–10	1	-

TERMOMETRY I MANOMETRY

688

Termometr.
Przyłącze środkowe, tylne 1/2".
Ø 80 mm.
Klasa dokładności: UNI 2.

Kod	Długość przyłącza	°C		
688000	45 mm	0–120	1	10
688010	100 mm	0–120	1	5
688011	bez tulei	0–120	1	5

688

Termometr.
Przyłącze dolne 1/2".
Ø 80 mm.
Klasa dokładności: UNI 2.

Kod	Długość przyłącza	°C		
688100	45 mm	0–120	1	10

687

Termometr do instalacji chłodniczych.
Przyłącze środkowe, tylne 1/2".
Ø 80 mm.
Klasa dokładności: UNI 2.

Kod	Długość przyłącza	°C		
687000	45 mm	-30–50	1	-
687010	100 mm	-30–50	1	-

687

Termometr do instalacji chłodniczych.
Przyłącze dolne 1/2".
Ø 80 mm.
Klasa dokładności: UNI 2.

Kod	Długość przyłącza	°C		
687110	100 mm	-30–50	1	-

689

Manometr.
Przyłącze dolne 3/8".
Ø 80 mm.
Klasa dokładności: UNI 2,5.
Zakres temperatury pracy: -20–90 °C.

Kod	m sł.w.		
689010	0–10	1	20
689016	0–16	1	20
689025	0–25	1	30

Dla wyższych ciśnień patrz manometry serii 557.

CZUJNIKI PRZEPŁYWU

315

01184

Elektromagnetyczny czujnik przepływu, normalnie otwarty.
230 V - 0,02 A (dla większych poborów mocy należy użyć odpowiedniego przekaźnika).
Maks. ciśnienie pracy: 6 bar.
Zakres temperatury pracy: -15–100 °C.
Zamknięcie styku przy wzroście natężenia przepływu do: 156 l/h (1/2")
456 l/h (3/4")
Zamknięcie styku przy spadku natężenia przepływu do: 108 l/h (1/2")
348 l/h (3/4")

Kod			
315400	1/2"	1	50
315500	3/4"	1	25

626

01052

Czujnik przepływu.
Dla rur 1" od 8".
250 V (AC) - 15 (5) A.
Maks. ciśnienie pracy: 10 bar.
Zakres temperatury pracy: -30–120 °C.
Stopień ochrony: IP 54.

Kod			
626600	1"	1	5
626009	zestaw blaszek	1	-

SPRZĘGŁA HYDRAULICZNE

548

01076

Sprzęgło hydrauliczne.
Korpus ze stali z powłoką epoksydową.
Z wstępnie uformowaną izolacją.
Przyłącza z gwintem wewnętrznym.
Maks. ciśnienie pracy: 10 bar.
Zakres temperatury pracy: 0–100 °C.
W komplecie: odpowietrznik automatyczny z zaworem odcinającym i zaworem spustowym.

Kod		Maks. zalecane natężenie przepływu m³/h		
548006	1″	2,5	1	-
548007	1 1/4″	4	1	-
548008	1 1/2″	6	1	-
548009	2″	8,5	1	-

548

01076

Sprzęgło hydrauliczne.
Wykonane ze stali z powłoką epoksydową.
Z wstępnie uformowaną izolacją.
Przyłącza kołnierzowe PN 16.
Współpraca z przeciwkołnierzem EN 1092-1.
Maks. ciśnienie pracy: 10 bar.
Zakres temperatury pracy:
0–105 °C (DN 50–DN 100),
0–100 °C (DN 125 - DN 150).
Przyłącze czujnika temperatury: 1/2″ GW.
W komplecie: automatyczny zawór odpowietrzający, zawór odcinający, zawór spustowy.

Kod		Maks. zalecane natężenie przepływu m³/h		
548052	DN 50	9	1	-
548062	DN 65	18	1	-
548082	DN 80	28	1	-
548102	DN 100	56	1	-
548122	DN 125	75	1	-
548152	DN 150	110	1	-

548

01076

Sprzęgło hydrauliczne.
Korpus ze stali z powłoką epoksydową.
Przyłącza kołnierzowe PN 10.
Połączenie z przeciwkołnierzem EN 1092-1.
Maks. ciśnienie pracy: 10 bar.
Zakres temperatury pracy: 0–110 °C.
Przyłącze czujnika temperatury: 1/2″ GW.
W komplecie: automatyczny zawór odpowietrzający, zawór odcinający, zawór spustowy.

Kod		Maks. zalecane natężenie przepływu m³/h		
548200	DN 200	180	1	-
548250	DN 250	300	1	-
548300	DN 300	420	1	-

Dobór sprzęgła hydraulicznego serii 548
Sprzęgło hydrauliczne należy dobrać zgodnie z maksymalną wartością natężenia przepływu na wlocie. Wybrana wartość powinna być największą między obwodem pierwotnym a obwodem wtórnym.

Schemat zastowania sprzęgła hydraulicznego z serii 548

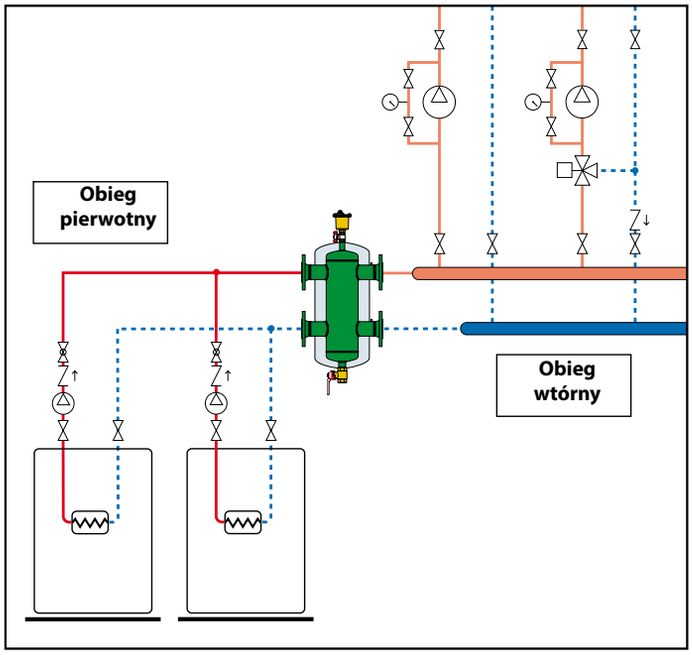

URZĄDZENIE WIELOFUNKCYJNE, SEP4

5495

01249

SEP4

Urządzenie wielofunkcyjne.
Korpus ze stali z powłoką epoksydową.
Z wstępnie uformowaną izolacją.
Przyłącza z gwintem wewnętrznym.
Maks. ciśnienie pracy: 10 bar.
Zakres temperatury pracy: 0–100 °C.
Zawiera:
- separator hydrauliczny,
- separator powietrza,
- separator zanieczyszczeń,
- pierścień magnetyczny,
- zawór spustowy z króćcem do węża.

PCT INTERNATIONAL APPLICATION PENDING

Kod		Maks. zalecane natężenie przepływu m³/h		
549506	1″	2,5	1	-
549507	1 1/4″	4	1	-
549508	1 1/2″	6	1	-
549509	2″	8,5	1	-

Funkcja

Urządzenie wielofunkcyjne z tej serii składa się z kilku elementów spełniających odmienne funkcje typowe dla obwodów grzewczych i chłodniczych.
Dostarczane jest z izolacją, aby zapewnić optymalną izolację przy zastosowaniu w instalacjach grzewczych jak również w instalacjach chłodniczych.

Funkcje realizowane:

- **Separacja hydrauliczna**
  Oddziela hydraulicznie obieg kotłowy od obiegu grzewczego.
- **Separacja powietrza**
  Zasada działania separatorów powietrza opiera się na wykorzystaniu kilku zjawisk fizycznych. Powiększona komora powoduje zmniejszenie prędkości przepływu, element wewnętrzny z technopolimeru wywołuje ruch wirowy, co ułatwia uwalnianie mikropęcherzyków i powoduje ich przyleganie do powierzchni siatki. Pęcherzyki powietrza łączą się ze sobą zwiększając swoją objętość do momentu, kiedy siła wyporu hydrostatycznego jest większa niż siła adhezji. Pęcherzyki unoszą się do góry urządzenia, gdzie są gromadzone, a następnie uwalniane przez automatyczny zawór odpowietrzający.
- **Separacja zanieczyszczeń**
  Separator zanieczyszczeń oddziela i gromadzi zanieczyszczenia zderzające się z powierzchnią elementu wewnętrznego.
- **Usuwanie cząstek ferromagnetycznych**
  Specjalny opatentowany system magnetyczny przyciąga zanieczyszczenia ferromagnetyczne zawarte w wodzie, cząstki zatrzymywane są w komorze gromadzenia zanieczyszczeń.

Rozdział hydrauliczny

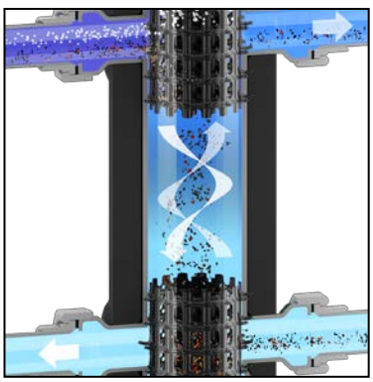

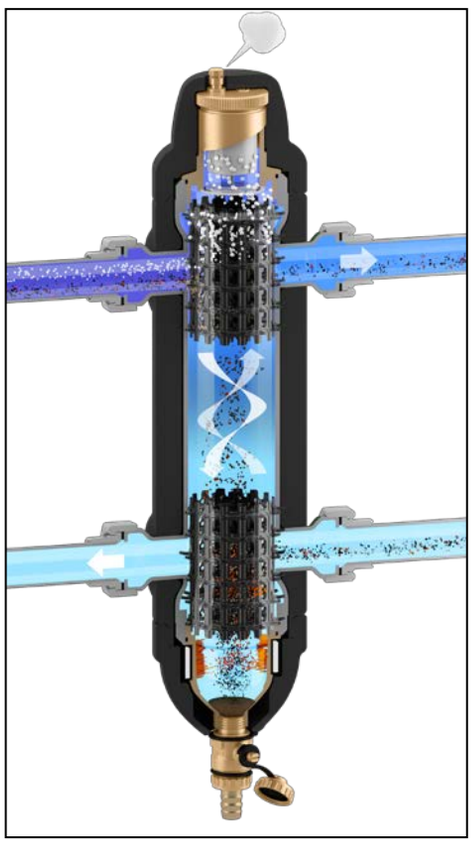

Separacja powietrza

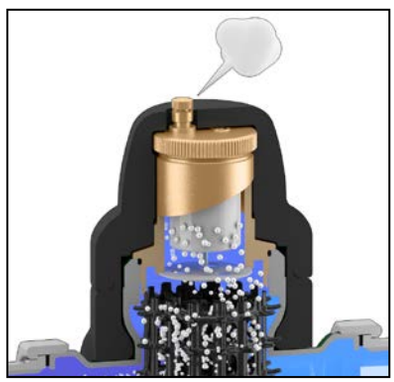

Separacja zanieczyszczeń

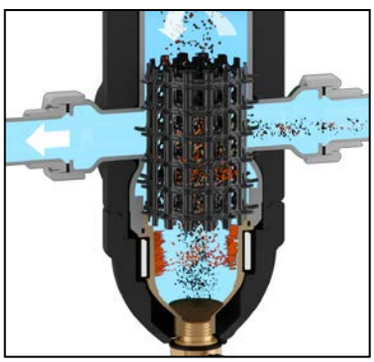

Usunięcie cząstek magnetycznych

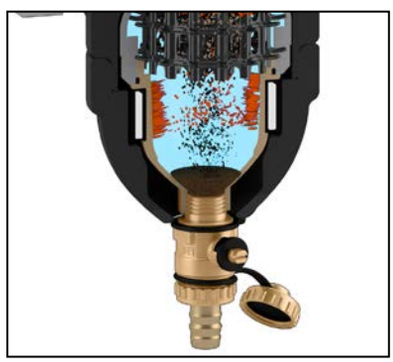

ROZDZIELACZ ZE SPRZĘGŁEM HYDRAULICZNYM, SEPCOLL

559
01084

SEPCOLL 2+2

Rozdzielacz z sprzęgłem hydraulicznym do instalacji grzewczych.
Wykonany ze stali, PN 6.
Z wstępnie uformowaną izolacją.
Przyłącze główne 1 1/4" GW. Przyłącza wyjściowe obiegów wtórnych 1 1/2" z nakrętką: dwa w górne i dwa dolne.
Zakres temperatury pracy: 0–110 °C.
Ze wspornikami mocującymi.

Kod	Rozstaw otworów wylotowych		
559222	125 mm	1	-

559
01084

SEPCOLL 2

Rozdzielacz z sprzęgłem hydraulicznym do instalacji grzewczych i chłodniczych.
Wykonany ze stali, PN 6.
Z wstępnie uformowaną izolacją.
Przyłącze główne 1" GW. Dwa przyłącza wyjściowe górne obiegów wtórnych 1 1/2" z nakrętką.
Zakres temperatury pracy: 0–100 °C.
Ze wspornikami mocującymi.

Kod	Rozstaw otworów wylotowych		
559320	125 mm	1	-

559
01084

SEPCOLL 3+1

Rozdzielacz z sprzęgłem hydraulicznym do instalacji grzewczych.
Wykonany ze stali, PN 6.
Z wstępnie uformowaną izolacją.
Przyłącze główne 1 1/4" GW. Przyłącza wyjściowe obiegów wtórnych 1 1/2" z nakrętką: trzy górne i jedno dolne (lub odwrotnie).
Zakres temperatury pracy: 0–110 °C.
Ze wspornikami mocującymi.

Kod	Rozstaw otworów wylotowych		
559231	125 mm	1	-

559
01084

SEPCOLL 3+1

Rozdzielacz z sprzęgłem hydraulicznym do instalacji grzewczych i chłodniczych.
Wykonany ze stali, PN 6.
Z wstępnie uformowaną izolacją.
Przyłącze główne 1 1/4" GW. Przyłącza wyjściowe obiegów wtórnych 1 1/2" z nakrętką: trzy górne i jedno dolne (lub odwrotnie).
Zakres temperatury pracy: 0–100 °C.
Ze wspornikami mocującymi.

Kod	Rozstaw otworów wylotowych		
559331	125 mm	1	-

559
01084

SEPCOLL

Rozdzielacz z sprzęgłem hydraulicznym do instalacji grzewczych. Wykonany ze stali, PN 6.
Z wstępnie uformowaną izolacją.
Przyłącze główne 1" GW.
Przyłącza wyjściowe obiegów wtórnych dwa 1 1/2" z nakrętką górne i jedno 1" GW środkowe.
Zakres temperatury pracy: 0–110 °C.
Ze wspornikami mocującymi.

Kod	Rozstaw otworów wylotowych		
559221	125 mm	1	-

559

Para korków z uszczelkami do nieużywanych wyjść. Dla serii 550 i 559.

Kod		
559001	1	-

559

Para złączek z uszczelkami.
Dla serii 550 i 559.

Kod			
559002	1 1/2" GZ x 1" GZ	1	-

559
01084

SEPCOLL 2

Rozdzielacz z sprzęgłem hydraulicznym do instalacji grzewczych i chłodniczych.
Wykonany ze stali, PN 6.
Z wstępnie uformowaną izolacją.
Przyłącze główne 1" GW.
Przyłącza wyjściowe obiegów wtórnych: dwa 1 1/2" górne nakrętką.
Zakres temperatury pracy: 0–110 °C.
Ze wspornikami mocującymi.

Kod	Rozstaw otworów wylotowych		
559220	125 mm	1	-

559

Element magnetyczny dla rozdzielaczy serii SEPCOLL.

Kod			
559003	1/2 GZ	1	-

ROZDZIELACZE DO INSTALACJI CENTRALNEGO OGRZEWANIA DN 25

550 2

01355

Rozdzielacz do instalacji grzewczych.
Korpus ze stali. **Z wstępnie uformowaną izolacją**.
Przyłącza główne 1 1/2" GZ.
Przyłącza wyjściowe obiegów wtórnych:
1 1/2" GZ z luźną nakrętką.
Maks. ciśnienie pracy: 6 bar.
Zakres temperatury pracy: 5–110 °C.
W komplecie ze wspornikami ze stali.

Kod	Rozstaw	Przepływ maksymalny m³/h		
550220	125 mm	4	1	–

550 2+1

01355

Rozdzielacz do instalacji grzewczych.
Korpus ze stali. **Z wstępnie uformowaną izolacją**.
Przyłącza główne 1 1/2" GZ.
Przyłącza wyjściowe obiegów wtórnych:
1 1/2" GW z luźną nakrętką.
Maks. ciśnienie pracy: 6 bar.
Zakres temperatury pracy:
5–110 °C.

Kod	Rozstaw	Przepływ maksymalny m³/h		
550221	125 mm	4	1	–

550

01355

Sprzęgło hydrauliczne dla instalacji grzewczych.
Dla rozdzielaczy z serii 550 DN 25.
Korpus ze stali. **Z wstępnie uformowaną izolacją**.
Przyłącza główne 1 1/2" GZ.
Przyłącza wyjściowe: 1 1/2" GW z luźną nakrętką.
Maks. ciśnienie pracy: 6 bar.
Zakres temperatury pracy: 5–110 °C.

Kod	Rozstaw	Przepływ maksymalny m³/h		
550205	125 mm	4	1	–

550 3

01355

Rozdzielacz do instalacji grzewczych.
Korpus ze stali. **Z wstępnie uformowaną izolacją**.
Przyłącza główne 1 1/2" GZ.
Przyłącza wyjściowe obiegów wtórnych:
1 1/2" GW z luźną nakrętką.
Maks. ciśnienie pracy: 6 bar.
Zakres temperatury pracy: 5–110 °C.
W komplecie ze wspornikami ze stali.

Kod	Rozstaw	Przepływ maksymalny m³/h		
550230	125 mm	4	1	–

Schemat zastosowania rozdzielaczy z serii 550 DN 25

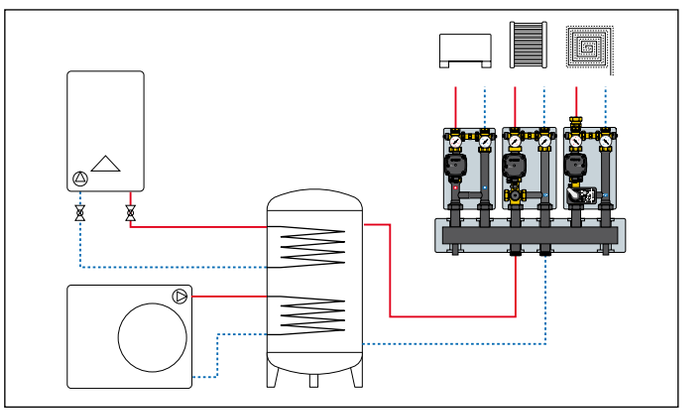

550 4

01355

Rozdzielacz do instalacji grzewczych.
Korpus ze stali. **Z wstępnie uformowaną izolacją**.
Przyłącza główne 1 1/2" GZ.
Przyłącza wyjściowe obiegów wtórnych:
1 1/2" GW z luźną nakrętką.
Maks. ciśnienie pracy: 6 bar.
Zakres temperatury pracy: 5–110 °C.
W komplecie ze wspornikami ze stali.

Kod	Rozstaw	Przepływ maksymalny m³/h		
550240	125 mm	4	1	–

NOWOŚĆ

550 5

01355

Rozdzielacz do instalacji grzewczych.
Korpus ze stali. **Z wstępnie uformowaną izolacją**.
Przyłącza główne 1 1/2" GZ.
Przyłącza wyjściowe obiegów wtórnych:
1 1/2" GW z luźną nakrętką.
Maks. ciśnienie pracy: 6 bar.
Zakres temperatury pracy: 5–110 °C.
W komplecie ze wspornikami ze stali.

Kod	Rozstaw	Przepływ maksymalny m³/h		
550250	125 mm	4	1	–

ROZDZIELACZE DO INSTALACJI CENTRALNEGO OGRZEWANIA DN 32

550 2

01355

Rozdzielacz do instalacji grzewczych.
Korpus ze stali. **Z wstępnie uformowaną izolacją**.
Przyłącza główne 2" GZ.
Przyłącza wyjściowe obiegów wtórnych:
1 1/2" GW z luźną nakrętką.
Maks. ciśnienie pracy: 6 bar.
Zakres temperatury pracy: 5–110 °C.
W komplecie ze wspornikami ze stali.

Kod	Rozstaw	Przepływ maksymalny m³/h		
550320	125 mm	9	1	–

550 3

01355

Rozdzielacz do instalacji grzewczych.
Korpus ze stali. **Z wstępnie uformowaną izolacją**.
Przyłącza główne 2" GZ.
Przyłącza wyjściowe obiegów wtórnych:
1 1/2" GW z luźną nakrętką.
Maks. ciśnienie pracy: 6 bar.
Zakres temperatury pracy: 5–110 °C.
W komplecie ze wspornikami ze stali.

Kod	Rozstaw	Przepływ maksymalny m³/h		
550330	125 mm	9	1	–

550 4

01355

Rozdzielacz do instalacji grzewczych.
Korpus ze stali. **Z wstępnie uformowaną izolacją**.
Przyłącza główne 2" GZ.
Przyłącza wyjściowe obiegów wtórnych
1 1/2" GW z luźną nakrętką.
Maks. ciśnienie pracy: 6 bar.
Zakres temperatury pracy: 5–110 °C.
W komplecie ze wspornikami ze stali.

Kod	Rozstaw	Przepływ maksymalny m³/h		
550340	125 mm	9	1	–

550

01355

Sprzęgło hydrauliczne dla instalacji grzewczych.
Dla rozdzielaczy z serii 550 DN 32.
Korpus ze stali. **Z wstępnie uformowaną izolacją**.
Przyłącza główne 2" GZ.
Przyłącza wyjściowe: 2" GW z luźną nakrętką.
Maks. ciśnienie pracy: 6 bar.
Zakres temperatury pracy: 5–110 °C.

Kod	Rozstaw	Przepływ maksymalny m³/h		
550305	125 mm	9	1	–

Schemat zastosowania rozdzielaczy z serii 550 DN 32
Zasilanie obiegu pierwotnego z lewej strony

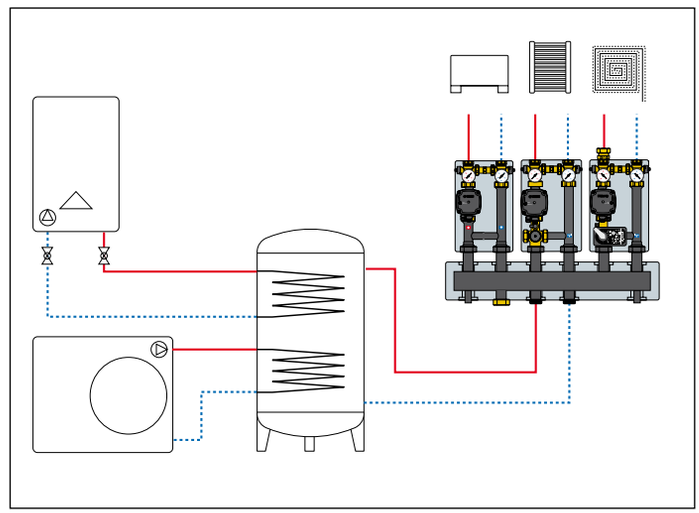

NOWOŚĆ

550 5

01355

Rozdzielacz do instalacji grzewczych.
Korpus ze stali. **Z wstępnie uformowaną izolacją**.
Przyłącza główne 2" GZ.
Przyłącza wyjściowe obiegów wtórnych
1 1/2" GW z luźną nakrętką.
Maks. ciśnienie pracy: 6 bar.
Zakres temperatury pracy: 5–110 °C.
W komplecie ze wspornikami ze stali.

Kod	Rozstaw	Przepływ maksymalny m³/h		
550350	125 mm	9	1	–

ROZDZIELACZE DO INSTALACJI GRZEWCZYCH I CHŁODNICZYCH

550 2

Rozdzielacz do instalacji grzewczych
i chłodniczych. Wykonany ze stali.
Przyłącze główne 1 1/4" GZ.
Przyłącza wyjściowe obiegów wtórnych:
1 1/2" GW z nakrętką.
Maks. ciśnienie pracy: 10 bar.
Zakres temperatury pracy: 5–110 °C.

Kod	Rozstaw otworów wylotowych		
550020	125 mm	1	-

550 2+1

Rozdzielacz do instalacji grzewczych
i chłodniczych. Wykonany ze stali.
Przyłącze główne 1 1/4" GZ.
Przyłącza wyjściowe obiegów wtórnych:
1 1/2" GW z nakrętką.
Maks. ciśnienie pracy: 10 bar.
Zakres temperatury pracy: 5–110 °C.

Kod	Rozstaw otworów wylotowych		
550021	125 mm	1	-

550 3

Rozdzielacz do instalacji grzewczych
i chłodniczych. Wykonany ze stali.
Przyłącze główne 1 1/2" GZ.
Przyłącza wyjściowe obiegów wtórnych:
1 1/2" GW z nakrętką.
Maks. ciśnienie pracy: 10 bar.
Zakres temperatury pracy: 5–110 °C.

Kod	Rozstaw otworów wylotowych		
550030	125 mm	1	-

550 3+1

Rozdzielacz do instalacji grzewczych
i chłodniczych. Wykonany ze stali.
Przyłącze główne 1 1/2" GZ.
Przyłącza wyjściowe obiegów wtórnych:
1 1/2" GW z nakrętką.
Maks. ciśnienie pracy: 10 bar.
Zakres temperatury pracy: 5–110 °C.

Kod	Rozstaw otworów wylotowych		
550031	125 mm	1	-

550 4

Rozdzielacz do instalacji grzewczych
i chłodniczych. Wykonany ze stali.
Przyłącze główne 1 1/2" GZ.
Przyłącza wyjściowe obiegów wtórnych:
1 1/2" GW z nakrętką.
Maks. ciśnienie pracy: 10 bar.
Zakres temperatury pracy: 5–110 °C.

Kod	Rozstaw otworów wylotowych		
550040	125 mm	1	-

Izolacja do rozdzielaczy do instalacji centralnego ogrzewania serii 550.
Do instalacji grzewczych i chłodniczych.

Kod			
CBN550020	do rozdzielacza 2	1	-
CBN550021	do rozdzielacza 2+1	1	-
CBN550030	do rozdzielacza 3	1	-
CBN550031	do rozdzielacza 3+1	1	-
CBN550040	do rozdzielacza 4	1	-

550

Zestaw podłączeń dla rozdzielaczy serii 550
do podłączenia ze sprzęgłem hydraulicznym
serii 548.

Kod			
550001	1 1/4" x 1 1/4"	1	-
550002	1 1/2" x 1 1/4"	1	-
550003	1 1/2" x 1 1/2"	1	-
550004	2" x 1 1/2"	1	-

GRUPY POMPOWE

DN 25

165

01237

Grupa pompowa dla **instalacji grzewczych**.
Izolowana.
Maks. ciśnienie pracy: 10 bar.
Maks. temperatura pracy: 100 °C.
Zasilanie: 230 V - 50/60 Hz.
Przyłączenie od strony instalacji: 1" GW.
Przyłączenie od strony kotła: 1 1/2" GZ.
Rozstaw przyłączy:
125 mm przystosowany dla rozdzielaczy SEPCOLL oraz rozdzielaczy z serii 550.

Prawostronna wersja możliwość zamiany na wersję lewostronną

Kod	Pompa	Przepływ przy wysokości podnoszenia 4 m. sł. w		
165600A2L	UPM3S Auto 25-60	1,6 m³/h	1	–

165

01377

Grupa pompowa dla **instalacji grzewczych i klimatyzacyjnych**.
Izolowana.
Maks. ciśnienie pracy: 10 bar.
Zakres temperatury po stronie pierwotnej: 5–100 °C.
Zasilanie: 230 V - 50/60 Hz.
Przyłączenie od strony instalacji: 1" GW.
Przyłączenie od strony kotła: 1 1/2" GZ.
Rozstaw przyłączy:
125 mm przystosowany dla rozdzielaczy SEPCOLL oraz rozdzielaczy z serii 550.

Prawostronna wersja możliwość zamiany na wersję lewostronną

Kod	Pompa	Przepływ przy wysokości podnoszenia 4 m. sł. w		
165640HE3	PARA 25/7	1,6 m³/h	1	–

NOWOŚĆ

165

01377

Grupa pompowa dla **instalacji grzewczych i klimatyzacyjnych**.
Izolowana.
Maks. ciśnienie pracy: 10 bar.
Zakres temperatury po stronie pierwotnej: 5–100 °C.
Zasilanie: 230 V - 50/60 Hz.
Przyłączenie od strony instalacji: 1" GW.
Przyłączenie od strony kotła: 1 1/2" GZ.
Rozstaw przyłączy:
125 mm przystosowany dla rozdzielaczy SEPCOLL oraz rozdzielaczy z serii 550.

Prawostronna wersja możliwość zamiany na wersję lewostronną

Kod	Pompa	Przepływ przy wysokości podnoszenia 4 m. sł. w		
165640HE5	EVOSTA2 70/130	1,6 m³/h	1	–

DN 32

165

01237

Grupa pompowa dla **instalacji grzewczych**.
Izolowana.
Maks. ciśnienie pracy: 10 bar.
Maks. temperatura pracy: 100 °C.
Zasilanie: 230 V - 50/60 Hz.
Przyłączenie od strony instalacji: 1 1/4" GW.
Przyłączenie od strony kotła: 1 1/2" GZ.
Rozstaw przyłączy:
125 mm przystosowany dla rozdzielaczy SEPCOLL oraz rozdzielaczy z serii 550.

Prawostronna wersja możliwość zamiany na wersję lewostronną

Kod	Pompa	Przepływ przy wysokości podnoszenia 4 m. sł. w		
165601UPM	UPML 25-105	3,4 m³/h	1	–

165

01377

Grupa pompowa dla **instalacji grzewczych i klimatyzacyjnych.**
Izolowana.
Maks. ciśnienie pracy: 10 bar.
Zakres temperatury po stronie pierwotnej: 5–100 °C.
Zasilanie: 230 V - 50/60 Hz.
Przyłączenie od strony instalacji: 1 1/4" GW.
Przyłączenie od strony kotła: 1 1/2" GZ.
Rozstaw przyłączy:
125 mm przystosowany dla rozdzielaczy SEPCOLL oraz rozdzielaczy z serii 550.

Prawostronna wersja możliwość zamiany na wersję lewostronną

Kod	Pompa	Przepływ przy wysokości podnoszenia 4 m. sł. w		
165641HE4	PARA 25/9	2,7 m³/h	1	–

GRUPY POMPOWE Z TERMOSTATYCZNYM ZAWOREM MIESZAJĄCYM

DN 25

166

01238

Grupa pompowa z termostatycznym zaworem mieszającym dla **instalacji grzewczych**.
Izolowana.
Maks. ciśnienie pracy: 10 bar.
Maks. temperatura pracy: 5-100 °C.
Zasilanie: 230 V - 50/60 Hz.
Przyłączenie od strony instalacji: 1" GW.
Przyłączenie od strony kotła: 1 1/2" GZ.
Rozstaw przyłączy:
125 mm przystosowany dla rozdzielaczy SEPCOLL oraz rozdzielaczy z serii 550.

Prawostronna wersja możliwość zamiany na wersję lewostronną

Kod	Pompa	Zakres regulacji temperatury	Przepływ przy wysokości podnoszenia 4 m. sł. w		
166600A2L	UPM3S Auto 25-60	25–50 °C	1,4 m^3/h	1	–
166605A2L	UPM3S Auto 25-60	40–70 °C	1,4 m^3/h	1	–

166

01378

Grupa pompowa z termostatycznym zaworem mieszającym dla **instalacji grzewczych**.
Izolowana.
Maks. ciśnienie pracy: 10 bar.
Maks. temperatura pracy: 5-100 °C.
Zasilanie: 230 V - 50/60 Hz.
Przyłączenie od strony instalacji: 1" GW.
Przyłączenie od strony kotła: 1 1/2" GZ.
Rozstaw przyłączy:
125 mm przystosowany dla rozdzielaczy SEPCOLL oraz rozdzielaczy z serii 550.

Prawostronna wersja możliwość zamiany na wersję lewostronną

Kod	Pompa	Zakres regulacji temperatury	Przepływ przy wysokości podnoszenia 4 m. sł. w		
166600HE3	PARA 25/7	25–50 °C	1,4 m^3/h	1	–

NOWOŚĆ

166

01399

Grupa pompowa z termostatycznym zaworem mieszającym dla **instalacji grzewczych**.
Izolowana.
Maks. ciśnienie pracy: 10 bar.
Maks. temperatura pracy: 100 °C
Zasilanie: 230 V - 50/60 Hz.
Przyłączenie od strony instalacji: 1" GW.
Przyłączenie od strony kotła: 1 1/2" GZ.
Rozstaw przyłączy: 125 mm

Prawostronna wersja możliwość zamiany na wersję lewostronną

Kod	Pompa	Zakres regulacji temperatury	Przepływ przy wysokości podnoszenia 4 m. sł. w		
166600HE5	EVOSTA2 70/130	25–50 °C	1,4 m^3/h	1	–

DN 32

166

01238

Grupa pompowa z termostatycznym zaworem mieszającym dla **instalacji grzewczych**.
Izolowana.
Maks. ciśnienie pracy: 10 bar.
Maks. temperatura pracy: 5–100 °C.
Zasilanie: 230 V - 50/60 Hz.
Przyłączenie od strony instalacji: 1 1/4" GW.
Przyłączenie od strony kotła: 1 1/2" GZ.
Rozstaw przyłączy:
125 mm przystosowany dla rozdzielaczy SEPCOLL oraz rozdzielaczy z serii 550.

Prawostronna wersja możliwość zamiany na wersję lewostronną

Kod	Pompa	Zakres regulacji temperatury	Przepływ przy wysokości podnoszenia 4 m. sł. w		
166601UPM	UPML 25-105	25–50 °C	2,4 m^3/h	1	–

GRUPY POMPOWE Z ZAWOREM MIESZAJĄCYM Z SIŁOWNIKIEM

DN 25

167 01351

Grupa pompowa z zaworem mieszającym z siłownikiem dla **instalacji grzewczych**.
Izolowana.
Regulacja przy użyciu zaworu trójdrożnego i siłownika 3-punktowego.
Maks. ciśnienie pracy: 10 bar.
Maks. temperatura pracy: 100 °C.
Przyłączenie od strony instalacji: 1" GW
Przyłączenie od strony kotła: 1 1/2" GZ.
Rozstaw przyłączy:
125 mm przystosowany dla rozdzielaczy SEPCOLL oraz rozdzielaczy z serii 550.

CE

Prawostronna wersja możliwość zamiany na wersję lewostronną

(*) Siłownik z sygnałem sterującym 3 - punktowym
Zasilanie: 230 V.
Czas zadziałania: 150 s (obrot 90°).
Możliwość połączenia z cyfrowym regulatorem o kodzie 161010 i z serii 1520.

Kod	Pompa	Przepływ przy wysokości podnoszenia 4 m. sł. w		
167652HE1	UPM3S Auto 25-60	1,4 m^3/h	1	–

(**) Siłownik z sygnałem sterującym 0(2)–10 V
Zasilanie: 24 V.
Czas zadziałania: 75 s (obrot 90°).
Sygnał zwrotny: 0–10 V.
Możliwość połączenia z cyfrowym regulatorem o kodzie 161010
(do zasilania siłownika należy użyć transformatora 230 V/ 24V).

Kod	Pompa	Przepływ przy wysokości podnoszenia 4 m. sł. w		
167654HE1	UPM3S Auto 25-60	1,4 m^3/h	1	–

167 01379

Grupa pompowa z zaworem mieszającym z siłownikiem dla **instalacji grzewczych i klimatyzacyjnych**.
Izolowana.
Regulacja przy użyciu zaworu trójdrożnego i siłownika 3-punktowego.
Maks. ciśnienie pracy: 10 bar.
Maks. temperatura pracy: 5–100 °C.
Przyłączenie od strony instalacji: 1" GW
Przyłączenie od strony kotła: 1 1/2" GZ.
Rozstaw przyłączy:
125 mm przystosowany dla rozdzielaczy SEPCOLL oraz rozdzielaczy z serii 550.

CE

Prawostronna wersja możliwość zamiany na wersję lewostronną

(*) Siłownik z sygnałem sterującym 3 - punktowym
Zasilanie: 230 V.
Czas zadziałania: 150 s (obrot 90°).
Możliwość połączenia z cyfrowym regulatorem o kodzie 161010 i z serii 1520.

Kod	Pompa	Przepływ przy wysokości podnoszenia 4 m. sł. w		
167652HE3	PARA 25/7	1,4 m^3/h	1	–

(**) Siłownik z sygnałem sterującym 0(2)–10 V
Zasilanie: 24 V.
Czas zadziałania: 75 s (obrot 90°).
Sygnał zwrotny: 0–10 V.
Możliwość połączenia z cyfrowym regulatorem o kodzie 161010
(do zasilania siłownika należy użyć transformatora 230 V/ 24V).

Kod	Pompa	Przepływ przy wysokości podnoszenia 4 m. sł. w		
167654HE3	PARA 25/7	1,4 m^3/h	1	–

DN 32

167 01351

Grupa pompowa z zaworem mieszającym z siłownikiem dla **instalacji grzewczych.**
Izolowana.
Regulacja przy użyciu zaworu trójdrożnego i siłownika 3-punktowego.
Maks. ciśnienie pracy: 10 bar.
Maks. temperatura pracy: 100 °C.
Przyłączenie od strony instalacji: 1 1/4" GW
Przyłączenie od strony kotła: 1 1/2" GZ.
Rozstaw przyłączy:
125 mm przystosowany dla rozdzielaczy SEPCOLL oraz rozdzielaczy z serii 550.

CE

Prawostronna wersja możliwość zamiany na wersję lewostronną

Siłownik z sygnałem sterującym 3 - punktowym (*)

Kod	Pompa	Przepływ przy wysokości podnoszenia 4 m. sł. w		
167662HE2	UPML 25-105	3,7 m^3/h	1	–

Siłownik z sygnałem sterującym 0(2)- 10 V (**)

Kod	Pompa	Przepływ przy wysokości podnoszenia 4 m. sł. w		
167664HE2	UPML 25-105	3,7 m^3/h	1	–

167 01379

Grupa pompowa z zaworem mieszającym z siłownikiem dla **instalacji grzewczych i klimatyzacyjnych**.
Izolowana.
Regulacja przy użyciu zaworu trójdrożnego i siłownika 3-punktowego.
Z mikroprzełącznikiem pomocniczym.
Maks. ciśnienie pracy: 10 bar.
Maks. temperatura pracy: 5–100 °C.
Przyłączenie od strony instalacji: 1" GW
Przyłączenie od strony kotła: 1 1/2" GZ.
Rozstaw przyłączy: 125 mm przystosowany dla rozdzielaczy SEPCOLL oraz rozdzielaczy z serii 550.

CE

Prawostronna wersja możliwość zamiany na wersję lewostronną

Siłownik z sygnałem sterującym 3 - punktowym (*)

Kod	Pompa	Przepływ przy wysokości podnoszenia 4 m. sł. w		
167662HE4	PARA 25/9	2,2 m^3/h	1	–

Siłownik z sygnałem sterującym 0(2)- 10 V (**)

Kod	Pompa	Przepływ przy wysokości podnoszenia 4 m. sł. w		
167664HE4	PARA 25/9	2,2 m^3/h	1	–

CZĘŚCI ZAPASOWE I AKCESORIA DO URZĄDZEŃ SERII 165, 166 , 167

165

Element obejściowy dla grup pompowych serii 165, 166 i 167.

Kod			
165010	1 1/2" GW x 1"GW	1	-

165

Uchwyt montażowy ze stali nierdzewnej do urządzeń serii 165, 166 i 167.

Kod		
165001	1	–

519

Zawór obejściowy różnicowy do urządzeń serii 165, 166 i 167
Maks. ciśnienie pracy: 10 bar.
Maks. temperatura pracy: 100 °C.

Kod	Zakres nastaw sł. w.		
519006	0,2–3	1	-

165

Zestaw termostatu bezpieczeństwa do urządzeń serii 165, 166 i 167.
Stopień ochrony: IP 65.

Kod		ustawienia		
165004	Maks. temperatura bezpieczeństwa	55 °C ±3	1	-
165007	Min. temperatura bezpieczeństwa	10 °C ±3	1	-

165

Para zakończeń nieosiowych.
Rozstaw przyłączy: 105–145 mm.

Kod			
165006	1 1/2" GW nakrętka x 1"GW	1	-

NOWOŚĆ

165

Urządzenie zapobiegające zacięciu pompy.
Zasilanie elektryczne: 230 V (AC).
Stopień ochrony: IP 54.

Kod			
165011		1	-

165

Gniazdo montażu czujnika dla urządzeń z serii 165, 166 i 167.

Kod			
165003	1" GZ x 1"GW	1	-

165

Przyłącze z gwintem wewnętrznym z nakrętką oraz uszczelką do serii 165, 166 i 167.

Kod			
165002	1 1/2" GW x 1"GW	1	-

CZĘŚCI ZAPASOWE I AKCESORIA DO URZĄDZEŃ SERII 165, 166 , 167

UPM3S Auto 25-60 część zamienna.

CE

Kod			
F0001252	pompa UPM3S Auto 25-60	1	–

UPML 25-105 część zamienna.

CE

Kod			
F19486	pompa UPML 25-105	1	–

PARA 25/7 część zamienna.

CE

Kod			
F19441	pompa PARA 25/7	1	–

PARA 25/9 część zamienna.

CE

Kod			
F0001584	pompa PARA 25/9	1	–

EVOSTA2 70/130 część zamienna.

CE

Kod			
F0002041	pompa EVOSTA2 70/130	1	–

CZĘŚCI ZAPASOWE DO GRUP POMPOWYCH

Kod	
F19101/R	czujnik temperatury zasilania
F19101/BL	czujnik temperatury powrotu
R12090	klucz zapasowy do serii 165

166

Termostatyczny zawór mieszający.
Maks. ciśnienie pracy: 10 bar.
Przyłącza: 1 1/2" GZ x 1 1/4" GZ x nakrętka 1 1/2" GW.

Kod	Nastawa temperatury	Kv (m³/h)		
166001	25–50 °C	4,1	1	-
166005	40–70 °C	4,1	1	-

Trójdrożny zawór mieszający, gwintowany.
Korpus z mosiądzu.
PN 10.
Maks. ciśnienie pracy: 10 bar.
Maks. Δp: 1 bar.
Zakres temperatury: 5–110 °C.

Kod	Kv (m³/h)	Zastosowanie		
F0001334	6,3	16765.HE1/HE3	1	–
F0001335	10,0	16766.HE2/HE4	1	–

6370

01353

Siłownik dla grup pompowych z serii 167.
Napięcie zasilania: 230 V - 50 Hz lub 24 V.
Sygnał sterujący: 3-punktowy lub 0–10 V.
Pobór mocy: 3 VA (Kod 637042)
2 W (Kod 637044).
Stopień ochrony: IP 44.
Obrót 90°.
Czas zadziałania: 150 s (Kod 637044 - 75 s).
Zakres temperatury otoczenia: 0–55 °C.
Zakres temperatury przechowywania: -10–70 °C.
Długość przewodu zasilającego: 1,5 m.

CE

Kod	Napięcie zasilania V	Sygnał sterujący	Moment obrotowy (N·m)		
637042	230	3-punktowy	5	1	–
637044	24	0–10 V	5	1	–

Zamienne kieszenie na sondy dla grup z serii 167.

Kod
F0001592

REGULATORY TEMPERATURY

161

Cyfrowy regulator do ogrzewania i chłodzenia w komplecie z zanurzeniowym czujnikiem zasilania i czujnikiem powrotu Pt1000 Ø 6 mm.
Czujnik temperatury zewnętrznej jako opcja.
Zakres temperatury kontrolowanej: 5–95 °C.
Zasilanie: 230 V - 50/60 Hz.
Stopień ochrony: IP 20 / EN 60529.
Długość kabla zasilającego czujnika: 1,5 m.
PRZED ZAMÓWIENIEM NALEŻY SPRAWDZIĆ DOSTĘPNE WERSJE JĘZYKOWE OPROGRAMOWANIA ORAZ INSTRUKCJI OBSŁUGI.

CE

Kod		
161010	1	-

161

Czujnik temperatury zewnętrznej.

Kod		
161002	1	-

161

Czujnik ciśnienia.
Zakres ciśnienia pracy: 0,5–10 bar.
Maks. temperatura pracy: 100 °C.
Długość przewodu: 1 m.

Kod			
161003	1/2"	1	-

161

Czujnik punktu rosy.
Zakres pracy: 30–100 UR %.

Kod		
161004	1	-

161

Regulator zdalny.
Funkcje:
- krzywa temperatury
- maks. temperatura
- funkcja OFF

Kod		
161005	1	-

1520

Cyfrowy regulator temperatury z czujnikiem przylgowym i czujnikiem zewnętrznym.
Zakres temperatury regulacji: 20–90 °C.
Zasilanie: 230 V - 50/60 Hz.
Stopień ochrony: IP 40.
PRZED ZAMÓWIENIEM NALEŻY SPRAWDZIĆ DOSTĘPNE WERSJE JĘZYKOWE OPROGRAMOWANIA ORAZ INSTRUKCJI OBSŁUGI.

Kod			
152001	1 kanał	1	-
152002	2 kanały	1	-
152003	3 kanały	1	-

1520

Cyfrowy regulator temperatury do ogrzewania i chłodzenia.
Z czujnikiem temperatury zasilania, czujnikiem zewnętrznym i czujnikiem maksymalnej wilgotności względnej.
Zasilanie: 230 V - 50/60 Hz.
Pobór mocy: 5,5 VA.
Stopień ochrony: IP 40.
PRZED ZAMÓWIENIEM NALEŻY SPRAWDZIĆ DOSTĘPNE WERSJE JĘZYKOWE OPROGRAMOWANIA ORAZ INSTRUKCJI OBSŁUGI.

CE

Kod			
152021	1 kanał	1	-

FILTRY

577

Filtr skośny.
Korpus z brązu,
1/2"–2": PN 16,
2 1/2" - 3": PN 10.
Przyłącza z gwintem wewnętrznym.
Zakres temperatury pracy: -20–110 °C.
Maks. stężenie glikolu: 30 %.
Wkład filtrujący ze stali nierdzewnej.

Kod		Wymiar siatki Ø (mm)	Kv (m^3/h)		
577004	1/2"	0,40	2,5	1	–
577005	3/4"	0,40	3,9	1	–
577006	1"	0,40	7	1	–
577007	1 1/4"	0,47	16	1	–
577008	1 1/2"	0,47	24	1	–
577009	2"	0,53	35	1	–
577020	2 1/2"	0,53	57	1	–
577030	3"	0,53	73	1	–

Filtry do zastosowania z wodą pitną zamieszczono na stronie 224

FILTRY DO INSTALACJI GRZEWCZYCH

579

Filtr skośny do instalacji grzewczych.
Korpus z szarego żeliwa, pokryty powłoką epoksydową. Maks. ciśnienie pracy: 16 bar.
Zakres temperatury pracy: -10–100 °C.
Maks. stężenie glikolu: 50 %.
Przyłącza kołnierzowe PN 16.
Współpraca z przeciwkołnierzem EN 1092-1.
Wkład filtracyjny ze stali nierdzewnej AISI 304.

Kod		Wymiar siatki ø (mm)	Kv (m^3/h)		
579051	DN 50	1	28	1	–
579061	DN 65	1	37,2	1	–
579081	DN 80	1	62,2	1	–
579101	DN 100	1,6	149	1	–
579121	DN 125	1,6 *	320	1	–
579151	DN 150	1,6 *	367	1	–
579201	DN 200	1,6 *	652	1	–
579251	DN 250	2*	844	1	–

** Romboidalna wzmocniona siatka*

ELEMENTY DO POMP CIEPŁA

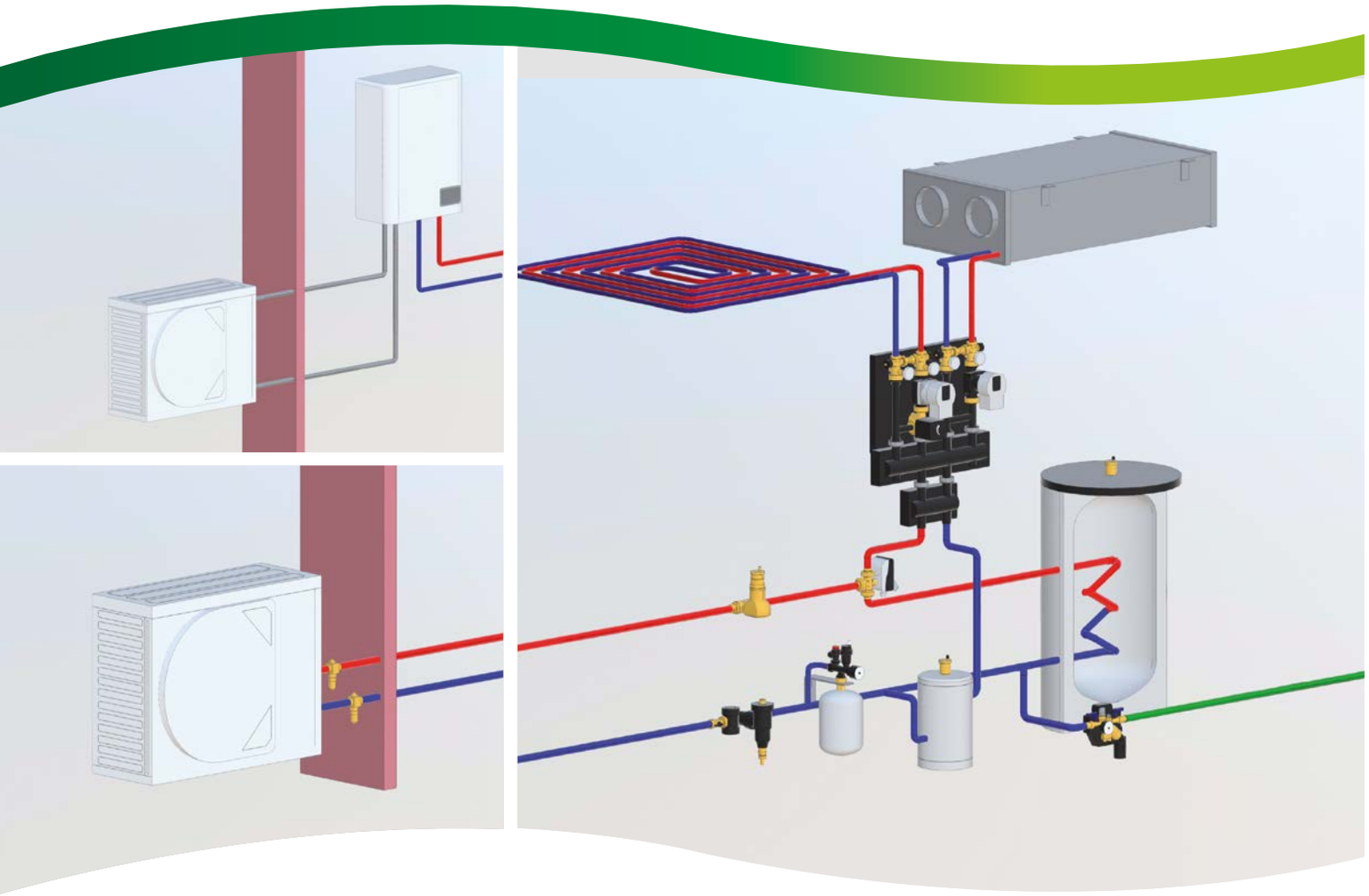

bim.caleffi.com

Zawór antyzamarzaniowy, iStop®
Zawór antyzamarzaniowy z czujnikiem powietrza, iStop®
Trójdrożne, kulowe zawory rozdzielające z siłownikiem
Filtr z wkładem magnetycznym z funkcją półautomatycznego czyszczenia, CALEFFI XF
Wysokowydajny separator powietrza, CALEFFI HED®
Urządzenie wielofunkcyjne z separatorem zanieczyszczeń i filtrem
Separator powietrza-zanieczyszczeń, DISCALDIRTMAG
Separator powietrza, DISCAL
Grupa bezpieczeństwa z materiału kompozytowego do instalacji grzewczych
Zawory upustowo-różnicowe
Zawór równoważący z przepływomierzem
Naścienny zbiornik buforowy - sprzęgło hydrauliczne dla instalacji z pompą ciepła
Naścienny zbiornik buforowy - sprzęgło hydrauliczne dla instalacji hybrydowych
Zespół rozdzielaczy z zaworem przełączającym dla instalacji grzewczych i chłodniczych
Automatyczne zestawy do napełniania instalacji

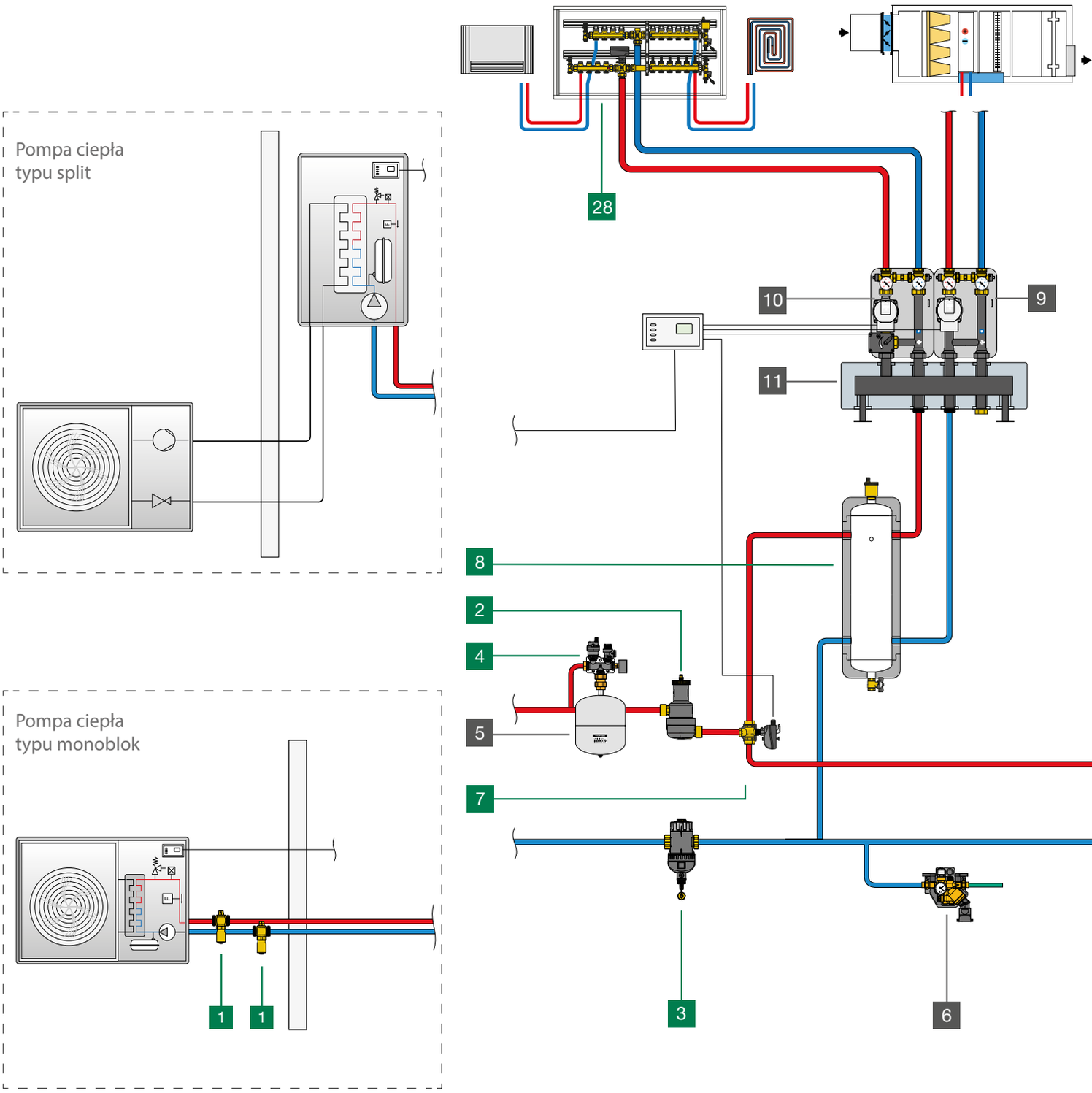
Pompa ciepła
typu split
Pompa ciepła
typu monoblok
28
10
9
11
8
2
4
5
7
1
1
3
6

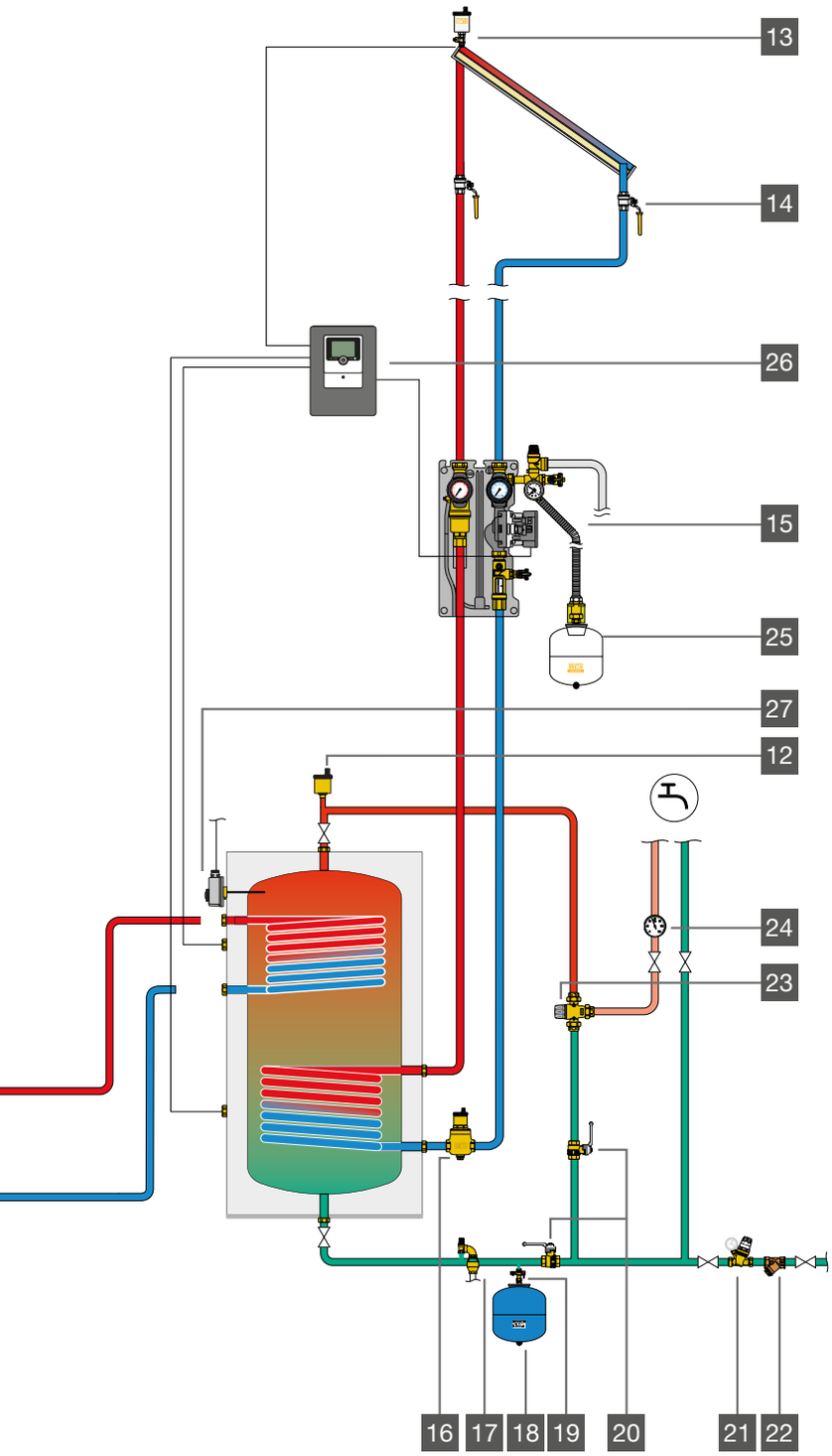

1	Seria 108	Zawór antyzamarzaniowy
2	Seria 5516	Wysokowydajny separator powietrza CALEFFI HED®
3	Seria 577	Filtr z wkładem magnetycznym z funkcją półautomatycznego czyszczenia CALEFFI XF
4	Seria 305	Grupa bezpieczeństwa z materiału kompozytowego
5		Naczynie przeponowe dla instalacji grzewczych
6	Seria 580	Automatyczny zestaw do napełniania z izolatorem przepływów zwrotnych typu BA, zaworami odcinającymi, filtrem skośnym, króćcami do pomiaru ciśnienia, zaworem napełniania
7	Seria 638	Trójdrożny zawór kulowy z siłownikiem
8	Seria 5485	Naścienny zbiornik buforowy - sprzęgło hydrauliczne
9	Seria 165	Grupa pompowa
10	Seria 167	Grupa pompowa z zaworem mieszającym z siłownikiem
11	Seria 550	Rozdzielacz do instalacji grzewczych
12	Seria 5020	Odpowietrznik automatyczny MINICAL
13	Seria 250	Odpowietrznik automatyczny dla instalacji solarnych z zaworem odcinającym
14	Seria 240	Zawór kulowy dla instalacji solarnych
15	Seria 279	Grupa pompowa dla instalacji solarnych
16	Seria 251	Separator powietrza dla instalacji solarnych
17	Seria 531	Zawór bezpieczeństwa dla wody użytkowej
18		Naczynie przeponowe dla wody użytkowej
19	Seria 5580	Szybkozłącze do podłączenia naczynia wzbiorczego z zaworem spustowym i zaworem kulowym
20	Seria 3230	Zawór kulowy z wbudowanym zaworem zwrotnym
21	Seria 5350	Regulator ciśnienia wody
22	Seria 577	Filtr skośny
23	Seria 5231	Regulowany, termostatyczny zawór mieszający
24	Seria 688	Termometr
25		Naczynie przeponowe dla instalacji solarnych
26	Seria 278	DeltaSol® regulator solarny
27	Seria 622	Termostat z sondą zanurzeniową
28	Seria 664	Zespół rozdzielaczy z zaworem przełączającym dla instalacji grzewczych i chłodniczych

Caleffi S.p.A. zrzeka się wszelkiej odpowiedzialności wynikającej z niewłaściwego użycia danych zawartych w tym dokumencie. Niniejszy dokument nie powinien być traktowany jako zamiennik dla technicznego projektu instalacji grzewczej.

TABELA DOBORU KOMPONENTÓW DLA INSTALACJI Z POMPAMI CIEPŁA

	Moc nominalna Pompy ciepła HP [kW]	3	4	5	6	7	8	9	10	11	12	14	16	18	22	25
	Maks. natężenie przepływu [l/h] (ΔT = 5 °C)	516	688	860	1.032	1.204	1.376	1.548	1.720	1.892	2.064	2.408	2.752	3.096	3.784	4.300
	Nominalna średnica rury*	3/4″	3/4″	1″	1″	1″	1″	1″	1″	1 1/4″	1 1/4″	1 1/4″	1 1/4″	1 1/2″	1 1/2″	1 1/2″
iStop®		108301/108302 (Ø 28)												-		
		108601/108602 (1″)								108701/108702 (1 1/4″)				108801/108802 (1 1/2″)		
		108611 (1″)								108711 (1 1/4″)						
		108622 (1″)								-						
		108322 (Ø 28)												-		
DIRTMAGPLUS®		545372 (Ø 22)		545373 (Ø 28)			-									
	Δp** [kPa]	0,59	1,05	1,65	2,37	3,23	-									
		545375 (3/4″)		545376 (1″)			545377 (1 1/4″)					-				
	Δp** [kPa]	0,59	1,05	1,65	2,37	3,23	2,06	2,6	3,21	3,88	4,62	-				
CALEFFI XF		577200 (Ø 22)		577300 (Ø 28)						-						
	Δp** [kPa]	0,33	0,58	0,67	0,97	1,31	1,71	2,17	2,66	-						
		577500 (3/4″)		577600 (1″)						577700 (1 1/4″)				577800 (1 1/2″)		
	Δp** [kPa] (100 %)	0,25	0,45	0,65	0,93	1,27	1,66	2,09	2,58	3,13	3,73	5,06	6,61	1,81	2,7	3,5
	Δp** [kPa] (50 %)	-												0,6	0,89	1,16
CALEFFI HED®		551602 (Ø 22)								551603 (Ø 28)				-		
	Δp [kPa]	0,18	0,33	0,51	0,74	1,01	1,31	1,66	2,05	2,49	2,96	4,03	5,26	-		
		551606 (1″)								551607/551617 (1 1/4″)				-		
	Δp** [kPa] (100 %)	0,18	0,33	0,51	0,74	1,01	1,31	1,66	2,05	2,49	2,96	4,03	5,26	-		
DISCAL		551005 (3/4″)		551006 (1″)						551007 (1 1/4″)				551008 (1 1/2″)		
	Δp [kPa]	0,25	0,45	0,65	0,93	1,27	1,66	2,09	2,58	3,13	3,73	5,06	6,61	1,81	2,7	3,5

* Spadek ciśnienia w rurze r ~ 20-22 mm sł.w./m (50 °C)

** Przy czystym filtrze

TABELA DOBORU KOMPONENTÓW DLA INSTALACJI Z POMPAMI CIEPŁA

	Moc nominalna Pompy ciepła HP [kW]	3	4	5	6	7	8	9	10	11	12	14	16	18	22	25
	Maks. natężenie przepływu [l/h] (ΔT = 5 °C)	516	688	860	1.032	1.204	1.376	1.548	1.720	1.892	2.064	2.408	2.752	3.096	3.784	4.300
	Nominalna średnica rury*	3/4″	3/4″	1″	1″	1″	1″	1″	1″	1 1/4″	1 1/4″	1 1/4″	1 1/4″	1 1/2″	1 1/2″	1 1/2″
DISCALDIRTMAG®		546402 (Ø 22)		546403 (Ø 28)				-								
	Δp [kPa]	0,24	0,43	0,67	0,97	1,31	1,72	-								
		546405 (3/4″)		546406 (1″)				546407 (1 1/4″)				-				
	Δp [kPa]	0,24	0,43	0,67	0,97	1,31	1,72	2,17	2,68	3,25	3,86	-				
5485		548520		548525				548530				548550				
		548551														
6445		644562/66								-						
	Δp [kPa]	0,33	0,58	0,91	1,31	1,79	2,34	2,94	3,65	-						
638		-								638373				638383		
	Δp [kPa]	-								0,59	0,7	0,95	1,24	0,43	0,65	0,84
519		519500 (3/4″, 1–6 m sł. w.) - 519504 (3/4″, 10–40 m sł. w.) -														
518		518015 (3/4″, 1–6 m sł. w.)													-	
		518002 (Ø22, 1–6 m sł. w.)													-	
		518500 (3/4″, 1–6 m sł. w.)													-	
580		580011													-	
644		644													-	

* Spadek ciśnienia w rurze r ~ 20-22 mm sł.w./m (50 °C)

ZAWÓR ANTYZAMARZANIOWY

108 iStop®

01376

Zawór antyzamarzaniowy.
Korpus z mosiądzu.
Maks. ciśnienie pracy: 10 bar.
Zakres temperatury pracy: 0–65 °C.
Zakres temperatury otoczenia: -30–60 °C.
Temperatura otwarcia: 3 °C.
Temperatura zamknięcia: 4 °C.

Kod			
108601*	1"	1	25
108701*	1 1/4"	1	20
108801*	1 1/2"	1	20
108301**	Ø 28	1	20

* Przyłącza z gwintem zewnętrznym
** Przyłącza ze złączkami zaciskowymi

01376

NOWOŚĆ

108 iStop®

Zawór antyzamarzaniowy.
Korpus z mosiądzu.
Maks. ciśnienie pracy: 10 bar.
Zakres temperatury pracy: 0–90 °C.
Zakres temperatury otoczenia: -30–60 °C.
Temperatura otwarcia: 3 °C.
Temperatura zamknięcia: 4 °C.

Kod			
108602*	1"	1	25
108702*	1 1/4"	1	25
108802*	1 1/2"	1	20
108202**	Ø 22	1	20
108302**	Ø 28	1	20

* Przyłącza z gwintem zewnętrznym
** Przyłącza ze złączkami zaciskowymi

NOWOŚĆ

108 iStop® PLUS

01419

Kompaktowy zawór antyzamarzaniowy.
Korpus z mosiądzu.
Maks. ciśnienie pracy: 10 bar.
Zakres temperatury pracy: 0–90 °C.
Zakres temperatury otoczenia: -30–60 °C.
Temperatura otwarcia: 3 °C.
Temperatura zamknięcia: 4 °C.

PCT INTERNATIONAL APPLICATION PENDING

Kod			
108622*	1"	1	25
108322**	Ø 28	1	20

* Przyłącza z gwintem zewnętrznym
** Przyłącza ze złączkami zaciskowymi

Funkcja
Zawór antyzamarzaniowy, umożliwia powolny upust kiedy temperatura medium spadnie poniżej 3 °C.

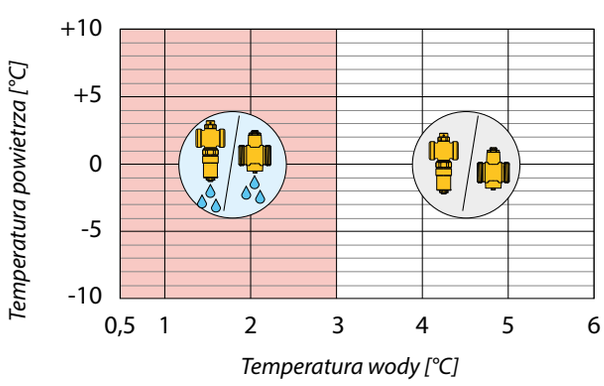

ZAWÓR ANTYZAMARZANIOWY Z CZUJNIKIEM POWIETRZA

108 iStop®

01422

Zawór antyzamarzaniowy z czujnikiem powietrza. Korpus z mosiądzu.
Maks. ciśnienie pracy: 10 bar.
Zakres temperatury pracy: 0–65 °C.
Zakres temperatury otoczenia: -30–60 °C.

Funkcja antyzamarzaniowa (czujnik medium).
Temperatura otwarcia: 3 °C.
Temperatura zamknięcia: 4 °C.

Temperatura powietrza zewnętrznego włączenia funkcji antyzamarzaniowej < 5 °C

PATENT PENDING.

Kod			
108611	1"	1	25
108711	1 1/4"	1	20

Schemat zastosowania kompaktowego zaworu antyzamarzaniowego z serii 108

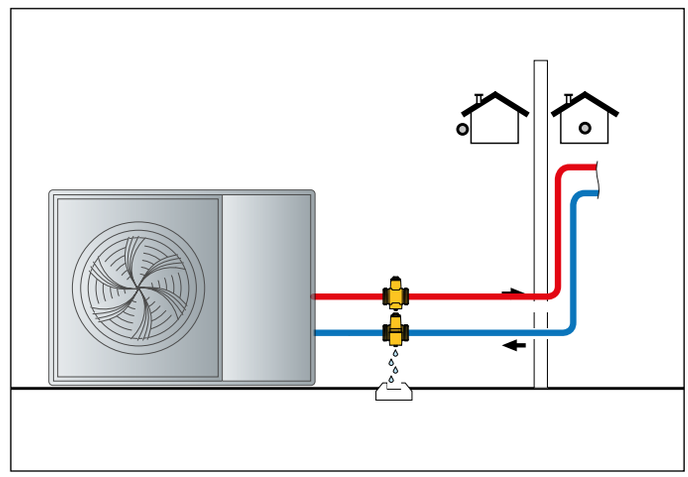

Zasada działania
Zawór antyzamarzaniowy z serii 108 otworzy upust kiedy temperatura medium w obiegu spadnie poniżej 3 °C.
Kiedy jednak temperatura na zewnątrz wzrośnie powyżej 5 °C zawór antyzamarzaniowy zamknie upust wody. Zapobiega to otwarciu się upustu podczas pracy, w trybie chłodzenia w okresie letnim.

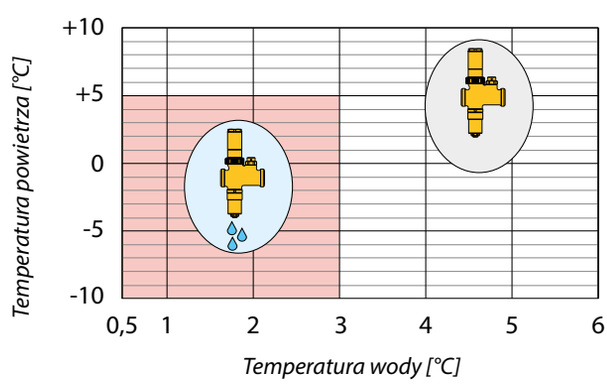

TRÓJDROŻNE, KULOWE ZAWORY ROZDZIELAJĄCE Z SIŁOWNIKIEM

6445

01392

Trójdrożny zawór kulowy z siłownikiem.
Z izolacją dla **instalacji grzewczych i chłodniczych**.
Z mikroprzełącznikiem pomocniczym.
Napięcie zasilania: 230 V (AC).
Maks. ciśnienie pracy: 10 bar.
Maks. Δp: 10 bar.
Zakres temperatury pracy: -5–110 °C.
Zakres temperatury otoczenia: 0–55 °C.
Pobór mocy: – 644562: 4 VA
– 644566: 8 VA
Napięcie znamionowe pomocniczego styku mikroprzełącznika: 0,8 A (230 V).
Stopień ochrony: IP 54.
Obrót 90° (**Typ "T"**).

Kod		Czas zadziałania	Napięcie zasilania V	Kv (m³/h)		
644562	1"	40 s	230	9	1	–
644566	1"	10 s	230	9	1	–

638

01196

Trójdrożny zawór kulowy z siłownikiem.
Z izolacją dla **instalacji grzewczych i chłodniczych**.
Napięcie zasilania: 230 V (AC).
Maks. ciśnienie pracy: 16 bar.
Maks. Δp: 10 bar.
Zakres temperatury pracy: -10–110 °C.
Zakres temperatury otoczenia: -10–55 °C.
Z mikroprzełącznikiem pomocniczym.
Pobór mocy: 6 VA.
Napięcie znamionowe pomocniczego styku mikroprzełącznika: 6 (2) A - 230 V (AC).
Stopień ochrony: IP 65.
Czas zadziałania: 50 s
Obrót 90° (**Typ "T" redukcja średnicy**).

Kod		Czas zadziałania	Napięcie zasilania V	Kv (m³/h)		
638373	1 1/4"	50 s	230	24,7	1	–
638383	1 1/2"	50 s	230	47	1	–

NOWOŚĆ

6445

Trójdrożny zawór kulowy z siłownikiem.
Z mikroprzełącznikiem pomocniczym.
Maks. ciśnienie pracy: 10 bar.
Zakres temperatury pracy: -5–110 °C.
Zakres temperatury otoczenia: 0–55 °C.
Napięcie zasilania: 230 V (AC).
Pobór mocy: : 4 VA.
Stopień ochrony: IP 54.

Kod		Czas zadziałania	Napięcie zasilania V	Kv (m³/h)		
644553	3/4"	40 s	230	9	1	–
644557	3/4"	10 s	230	9	1	–
644563	1"	40 s	230	9	1	–
644567	1"	10 s	230	9	1	–

Zasada działania zaworów z serii 6445 - typ "T"

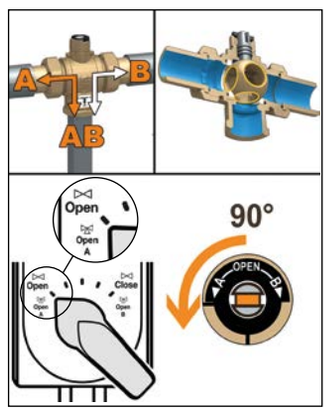

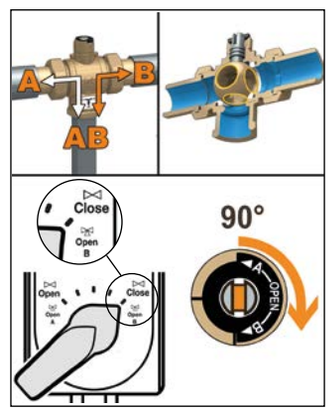

NOWOŚĆ

Zestaw izolacji
dla trójdrożnych zaworów z serii 6445

Kod		
CBN644553	1	–

Siłownik dla zaworów kulowych z serii 638.
Obrót 90°.

Kod	Napięcie zasilania V		
638012	230	1	–

NOWOŚĆ

6440

01131

Siłownik 3-punktowy dla zaworów kulowych z serii 6445.
Napięcie zasilania: 230 V (AC).

Kod	Czas zadziałania	Napięcie zasilania V		
644022	40 s	230	1	10
644032	10 s	230	1	10

Zestaw izolacji
dla trójdrożnych zaworów z serii 638.
Zakres temperatury medium: -10–110 °C.

Kod	Zastosowanie		
CBN638173	1 1/4"	1	–
CBN638183	1 1/2"	1	–

FILTR Z WKŁADEM MAGNETYCZNYM Z FUNKCJĄ PÓŁAUTOMATYCZNEGO CZYSZCZENIA CALEFFI XF

577 CALEFFI XF

01391

Filtr z wkładem magnetycznym z funkcją półautomatycznego czyszczenia
Korpus z technopolimeru.
Przyłącza z gwintem wewnętrznym i ze złączkami zaciskowymi.
Dla rur poziomych i pionowych.
Zawór spustowy z króćcem do podłączenia węża.

Maks. ciśnienie pracy: 3 bar.
Zakres temperatury pracy: 0–90 °C.
Średnica oczka siatki filtracyjnej Ø = 0,16 mm.

PCT INTERNATIONAL APPLICATION PENDING

577 CALEFFI XF

01391

Filtr z wkładem magnetycznym z funkcją półautomatycznego czyszczenia.
Z obejściem.
Korpus z technopolimeru.
Przyłącza z gwintem wewnętrznym.
Dla rur poziomych i pionowych.
Zawór spustowy z króćcem do podłączenia węża.

Maks. ciśnienie pracy: 3 bar.
Zakres temperatury pracy: 0–90 °C.
Średnica oczka siatki filtracyjnej Ø = 0,16 mm.

PCT INTERNATIONAL APPLICATION PENDING

Przyłącza gwintowane

Kod			
577500	3/4"	1	-
577600	1"	1	-
577700	1 1/4"	1	-
577800	1 1/2"	1	-
577900	2"	1	-

Przyłącza ze złączkami zaciskowymi

Kod			
577200	Ø 22	1	-
577300	Ø 28	1	-

Izolacja dla filtra z wkładem magnetycznym CALEFFI XF.

Kod	Zastosowanie		
CBN577500	577500/600/700	1	–
CBN577800	577800/900	1	–

Czyszczenie siatki filtra

Zastosowanie wewnętrznego mechanizmu czyszczenia siatki filtracyjnej za pomocą szczotek sprawia że urządzenie nie musi być demontowane z instalacji w celu jego wyczyszczenia.

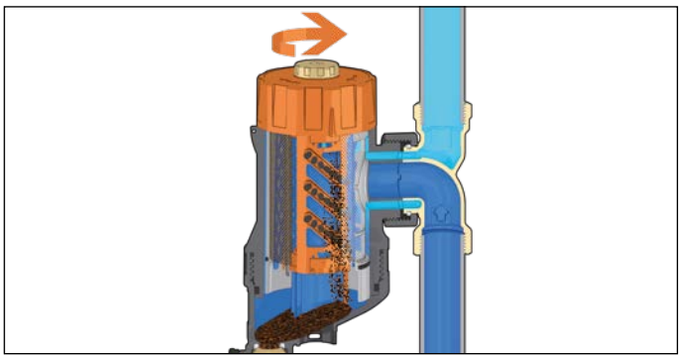

Zmienny by-pass

Średnice DN 40 (kod 577800, 1 1/2") oraz DN 50 (kod 577900, 2") zostały wyposażone w by-pass ograniczający przepływ przez urządzenie, a tym samym zwiększający wartość Kv.
Zalecane jest ustawienie 100 % podczas uruchamiania, oraz przez kilka pierwszych tygodni pracy instalacji. Następnie podczas pracy "ciągłej" można ustawić funkcję z by-passem, aby zwiększyć Kv urządzenia.

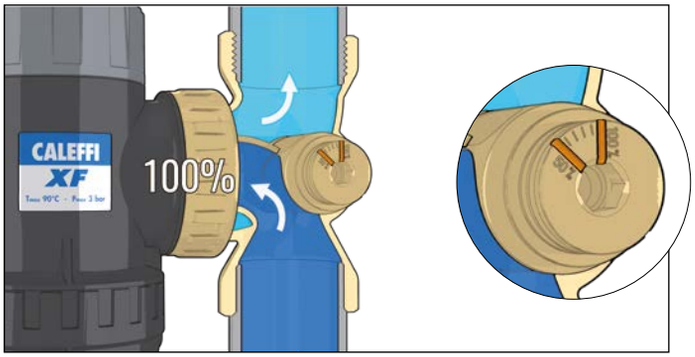

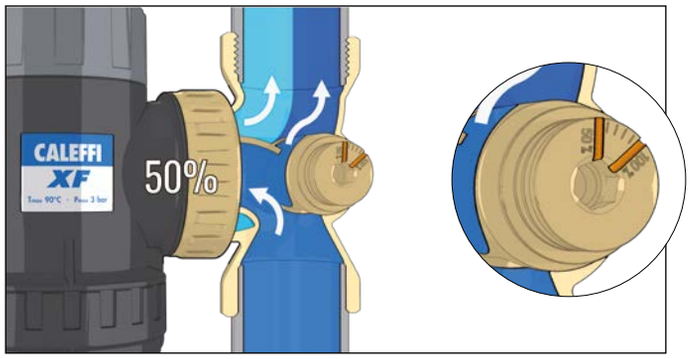

WYSOKOWYDAJNY SEPARATOR POWIETRZA DLA INSTALACJI Z POMPĄ CIEPŁA

NOWOŚĆ

5516 CALEFFI HED®

01416

Wysokowydajny separator powietrza.
Korpus z technopolimeru.
Przystosowany do montażu pionowo, poziomo lub pod kątem.
Zamkniecie higroskopijne.
Maks. ciśnienie pracy: 3 bar.
Zakres temperatury roboczej: 0–90 °C.
PATENT PENDING.

PCT INTERNATIONAL APPLICATION PENDING

Przyłącza gwintowane

Kod			
551606	1" GW	1	-
551607	1 1/4" GW	1	-
551617	1 1/4" GZ	1	-

Przyłącza ze złączkami zaciskowymi

Kod			
551602	Ø 22	1	-
551603	Ø 28	1	-

NOWOŚĆ

Izolacja
dla wysokowydajnego separatora powietrza.

Kod	Zastosowanie		
CBN551602	551606/607	1	–

Manometr.

Kod	bar	Przyłącze	Pozycja	Ø		
F0002253	0–4	na wcisk	środkowa	50	1	1

Instalacja pozioma

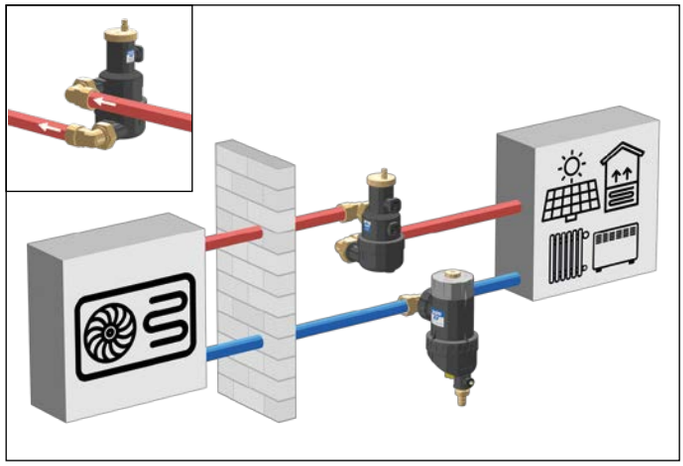

Instalacja pionowa

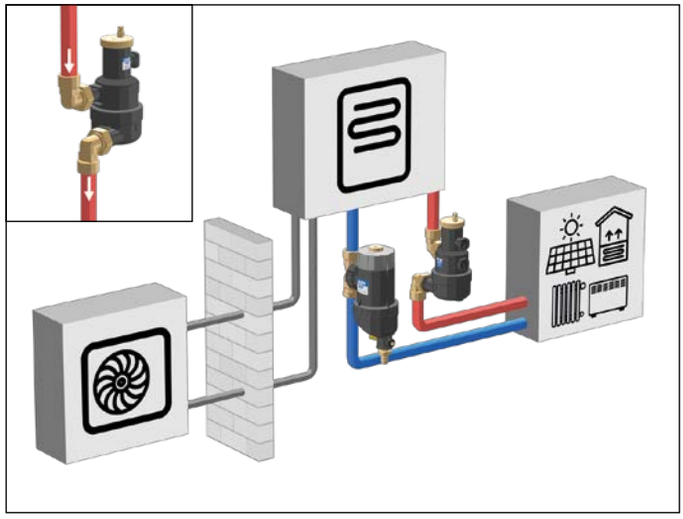

Instalacja pod kątem

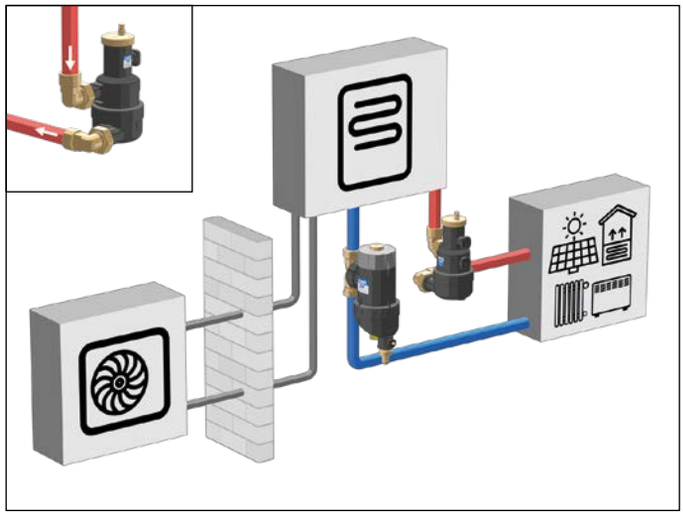

URZĄDZENIE WIELOFUNKCYJNE Z SEPARATOREM ZANIECZYSZCZEŃ I FILTREM

5453 DIRTMAG*PLUS*®

01258

Urządzenie wielofunkcyjne z separatorem zanieczyszczeń i filtrem.
Do całkowitego czyszczenia obiegu hydraulicznego, w celu stałej ochrony kotła i elementów instalacji.
Korpus z technopolimeru.
Separator zanieczyszczeń z wkładem z technopolimeru, **z magnesem**.
Dwa filtry z możliwością przeglądu, z siatką ze stali nierdzewnej:
1 do wstępnego czyszczenia (kolor niebieski) już zainstalowany,
1 dla czyszczenia w trakcie pracy instalacji (kolor szary) w zestawie.
Zawory odcinające z nakrętką, wykonany z mosiądzu.
Dla rur poziomych, pionowych lub pod kątem 45°.
Przyłącza z gwintem wewnętrznym.
oraz **dla średnic Ø 22 i Ø 28 ze złączkami zaciskowymi**.
Zawór spustowy z króćcem do podłączenia węża.
Maks. ciśnienie pracy: 3 bar.
Zakres temperatury pracy: 0–90 °C

PCT INTERNATIONAL APPLICATION PENDING

Przyłącza gwintowane

Kod			
545375	3/4"	1	5
545376	1"	1	5
545377	1 1/4"	1	5

Przyłącza ze złączkami zaciskowymi

Kod			
545372	Ø 22	1	5
545373	Ø 28	1	5

SEPARATOR POWIETRZA-ZANIECZYSZCZEŃ DISCALDIRTMAG

5464 DISCAL*DIRTMAG*

01387

Separator powietrza-zanieczyszczeń **z magnesem**.
Korpus z technopolimeru.
Przyłącza z gwintem wewnętrznym.
Dla rur poziomych i pionowych.
Z kapturkiem higroskopijnym.
Zawór spustowy z króćcem do podłączenia węża.
Maks. ciśnienie pracy: 3 bar.
Zakres temperatury pracy: 0–110 °C.

PCT INTERNATIONAL APPLICATION PENDING

Przyłącza gwintowane

Kod			
546405	3/4" GW	1	5
546406	1" GW	1	5
546407	1 1/4" GW	1	5

Przyłącza ze złączkami zaciskowymi

Kod			
546402	Ø 22	1	5
546403	Ø 28	1	5

SEPARATOR POWIETRZA, DISCAL

551 DISCAL

01060

Separator powietrza.
Korpus z mosiądzu.
Przyłącza z gwintem wewnętrznym.
Z odwodnieniem.
Maks. ciśnienie pracy: 10 bar.
Maks. cisnienie upustu: 10 bar.
Zakres temperatury pracy: 0–110 °C.

Kod			
551005	3/4" GW	1	6
551006	1" GW	1	6
551007	1 1/4" GW	1	6
551008	1 1/2" GW	1	6
551009	2" GW	1	-

GRUPA BEZPIECZEŃSTWA Z MATERIAŁU KOMPOZYTOWEGO DO INSTALACJI GRZEWCZYCH

305

Grupa bezpieczeństwa z materiału kompozytowego do instalacji grzewczych.
Wyposażona w zawór odpowietrzający, zawór bezpieczeństwa z technopolimeru oraz manometr.
Izolowana.
Zakres temperatury pracy: 5–90 °C.
Do 50 kW.

Kod			
305663	1" 3 bar TÜV	1	5

305

Grupa bezpieczeństwa z materiału kompozytowego do instalacji grzewczych.
Wyposażona w zawór odpowietrzający, zawór bezpieczeństwa i manometr.
Izolowana.
Zakres temperatury pracy: 5–90 °C.
Do 50 kW.

Kod			
305671	1" 1,8 bar	1	5
305673	1" 3 bar NF	1	5
305674	1" 4 bar bez izolacji	1	5

305

Grupa bezpieczeństwa z materiału kompozytowego do instalacji grzewczych.
Wyposażona w zawór odpowietrzający, zawór bezpieczeństwa z technopolimeru, manometr, automatyczny zawór stopowy do naczynia wzbiorczego oraz wspornik mocujący.
Izolowana.
Zakres temperatury pracy: 5–90 °C.
Do 50 kW.

Kod			
305503	3/4" 3 bar TÜV	1	10

Schematy zastosowania dla grup z serii 305

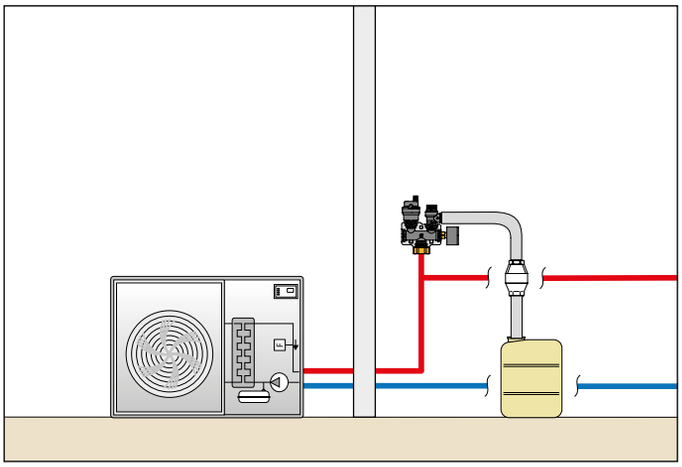

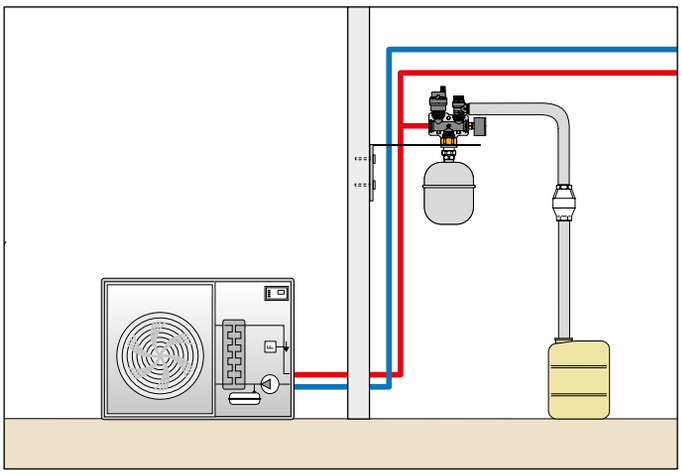

ZAWORY UPUSTOWO-RÓŻNICOWE

519

01007

Regulowany zawór upustowo-różnicowy ze skalą.
Maks. ciśnienie pracy: 10 bar.
Zakres temperatury pracy: 0–110 °C.
Maks. stężenie glikolu: 30 %.

WRAS APPROVED PRODUCT CERTIFICATION MARK

Przyłącza gwintowane

Kod		Zakres nastaw m sł.w.		
519500	3/4"	1–6	1	50
519504	3/4"	10–40	1	50
519700	1 1/4"	1–6	1	10
519703	1 1/4"	5–25	1	10

Przyłącza ze złączkami zaciskowymi

Kod		Zakres nastaw m sł.w.		
519002	Ø22	1–6	1	50

Schematy zastosowania zaworu upustowo-różnicowego z serii 519

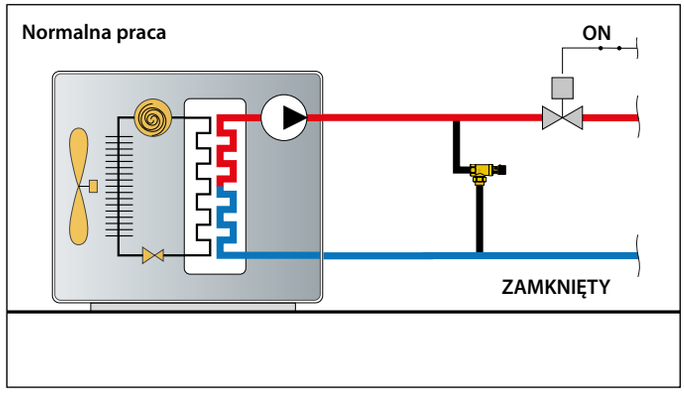

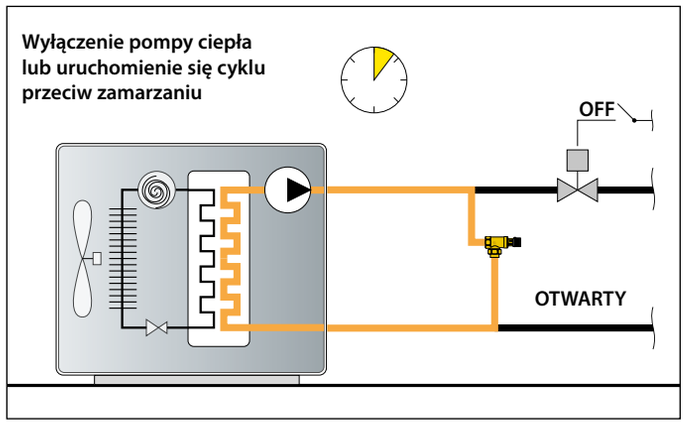

518

01410

Zawór upustowo-różnicowy, ze skalą.
Maks. ciśnienie pracy: 10 bar.
Zakres temperatury pracy: 0–100 °C.
Maks. stężenie glikolu: 30 %.

Kod		Zakres nastaw m sł.w.		
518015	3/4"	1–6	1	25

NOWOŚĆ

518

01410

Zawór upustowo-różnicowy, ze skalą.
Maks. ciśnienie pracy: 10 bar.
Zakres temperatury pracy: 0–100 °C.
Maks. stężenie glikolu: 30 %.

Przyłącza gwintowane

Kod		Zakres nastaw m sł.w.		
518500	3/4"	1–6	1	50

NOWOŚĆ

518

01410

Zawór upustowo-różnicowy, ze skalą.
Maks. ciśnienie pracy: 10 bar.
Zakres temperatury pracy: 0–100 °C.
Maks. stężenie glikolu: 30 %.

Przyłącza ze złączkami zaciskowymi

Kod		Zakres nastaw m sł.w.		
518002	Ø 22	1–6	1	50

ZAWÓR RÓWNOWAŻĄCY Z PRZEPŁYWOMIERZEM

132

01149

Zawór równoważący z przepływomierzem.
Bezpośredni odczyt natężenia przepływu.
Mosiężny korpus zaworu i przepływomierza.
Zawór kulowy do regulacji natężenia przepływu.
Skala przepływomierza z podziałką oraz magnetycznym wskaźnikiem natężenia przepływu. **Izolowany.** Maks. ciśnienie pracy: 10 bar.
Zakres temperatury pracy: -10–110 °C.
Maks. stężenie glikolu: 50 %.

ACS · PIB PRODUKT Z ATESTEM

Kod		Zakres natężenia przepływu (l/min)		
132512	3/4"	5–13	1	5
132522	3/4"	7–28	1	5
132602	1"	10–40	1	5
132702	1 1/4"	20–70	1	5
132802	1 1/2"	30–120	1	5

Schemat zastosowania

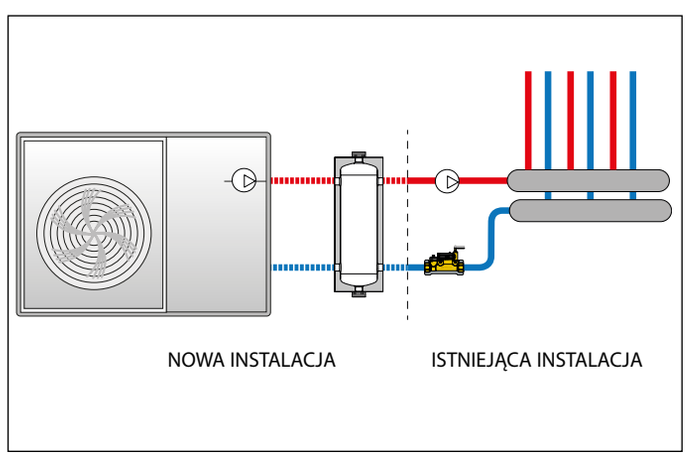

NAŚCIENNY ZBIORNIK BUFOROWY - SPRZĘGŁO HYDRAULICZNE DLA INSTALACJI Z POMPĄ CIEPŁA

NOWOŚĆ

5485

01406

Naścienny zbiornik buforowy - sprzęgło hydrauliczne dla instalacji z pompą ciepła.
Ze stali nierdzewnej AISI 304.
Wysokoefektywna izolacja EPP.
Maks. ciśnienie pracy: 4 bar.
Maks. stężenie glikolu: 30 %.
Zakres temperatury pracy:
-10–95 °C (bez tworzenia się lodu).
Górne złącze odpowietrznika:
15–30 litrów 1";
50 litrów 1 1/4".

Dolne przyłącze zaworu spustowego:
15–30 litrów 1";
50 litrów 1 1/4".

Przyłącze przedniego uchwytu sondy 1/4" GW.

Kod	Pojemność	Przyłącza		
548515	15 litrów	1" GW	1	-
548520	20 litrów	1" GW	1	-
548525	25 litrów	1" GW	1	-
548530	30 litrów	1" GW	1	-
548550	50 litrów	1 1/4" GW	1	-

WRAS APPROVED PRODUCT CERTIFICATION MARK

5020 MINICAL

01406

Odpowietrznik automatyczny.
Korpus z kutego mosiądzu.
Z zamknięciem higroskopijnym.
Z izolacją.
Maks. ciśnienie pracy: 10 bar.
Maks. ciśnienie upustowe: 2,5 bar.
Maks. temperatura pracy: 120 °C.

Kod			
502067	1" GZ	1	50

Złączka dla kodu 548550.

Kod			
F0001878	1 1/4" GZ x 1" GW	1	-

Szczegóły konstrukcyjne

Materiał stal nierdzewna AISI 304
Zbiornik buforowy serii 5485 został wykonany z materiałów lepszej jakości niż tradycyjne zbiorniki ze stali węglowej, co pomaga utrzymywać system w czystości.
Zmniejsza ryzyko wystąpienia problemów spowodowanych przez zanieczyszczenia oraz korozję.

Izolacja EPP
Wysoce efektywna izolacja ze spienionego polipropyleu EPP pozwala pompie ciepła pracować wydajnie zarówno w trybie grzania, jak i chłodzenia. Specjalny kształt sprawia, że zbiornik jest niezwykle kompaktowy i atrakcyjny wizualnie.

Przyłącze przedniego uchwytu sondy
Złącze uchwytu sondy 1/4" może być używane do pomiaru temperatury medium za pomocą sond lub termometrów.

Dobór
Sprzęgło hydrauliczne powinno być dobrane zgodnie z maksymalną zalecaną wartością natężenia przepływu na wlocie.
Wartość powinna być sumą natężeń przepływu w obwodzie pierwotnym lub sumą natężeń przepływu w obwodzie wtórnym, w zależności od tego, która wartość jest większa.
Objętość zbiornika buforowego zależy natomiast od minimalnej objętości wody w systemie wymaganej przez producenta pompy ciepła, aby zagwarantować prawidłowe działanie urządzenia nawet w fazach odszraniania.
W przypadku nowoczesnych pomp ciepła, można przyjąć średnią wartość obliczoną na podstawie mocy urządzenia, która waha się od 2,5 do 3,5 litra/kWt.

Pojemność	Przyłącza	Maks. natężenie przepływu	Nominalna moc pompy ciepła
15 l	1"	3,5 m³/h	3–5 kWt
20 l	1"	3,5 m³/h	
25 l	1"	3,5 m³/h	6–8 kWt
30 l	1"	3,5 m³/h	9–12 kWt
50 l	1 1/4"	5,5 m³/h	13–25 kWt

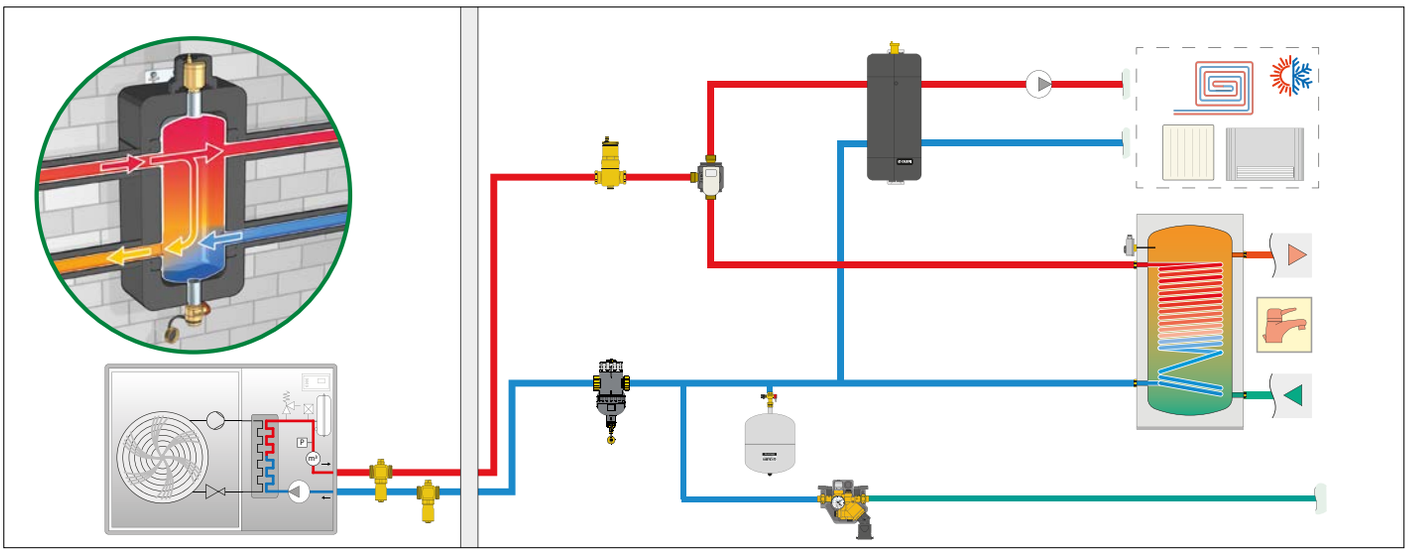

NAŚCIENNY ZBIORNIK BUFOROWY - SPRZĘGŁO HYDRAULICZNE DLA INSTALACJI HYBRYDOWYCH

NOWOŚĆ

5485

01380

Naścienny zbiornik buforowy - sprzęgło hydrauliczne dla instalacji hybrydowych.
Ze stali nierdzewnej AISI 304.
Z wysoce efektywną izolacją EPP.
Maks. ciśnienie pracy: 4 bar.
Maks. stężenie glikolu: 30 %.
Zakres temperatury pracy:
-10–95 °C (bez tworzenia się lodu).

Przyłącza: 1 1/4" GW.
Przyłącze przedniego uchwytu sondy 1/4" GW.

Kod	Pojemność	Przyłącza		
548551	50 litrów	1 1/4" GW	1	-

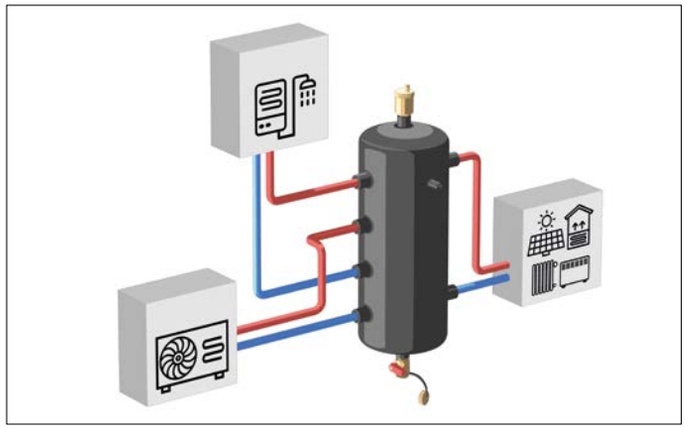

		Rozp. UE N. 812/2013 All. IV.2.1		
Kod	**Objętość [litrów]**	**Pojemność użytkowa [litrów]**	**Klasa energetyczna [ErP]**	**Rozproszenie [W]**
548515	15	15	A	16
548520	20	20	A	20
548525	25	25	A	22
548530	30	30	B	28
548550	50	49	A	27
548551	50	49	A	27

5020
MINICAL

01406

Odpowietrznik automatyczny.
Korpus z kutego mosiądzu.
Z zamknięciem higroskopijnym.
Z izolacją.
Maks. ciśnienie pracy: 10 bar.
Maks. ciśnienie upustowe: 2,5 bar.
Maks. temperatura pracy120 °C.

WRAS APPROVED PRODUCT CERTIFICATION MARK

Kod			
502067	1" GZ	1	50

Złączka dla kodu 548550.

Kod			
F0001878	1 1/4" GZ x 1" GW	1	-

Klasa energetyczna

Seria 5485 została zaprojektowana z myślą o wysokiej efektywności energetycznej.

Dzięki niskim stratom ciepła bufor posiada najlepsze klasy energetyczne.

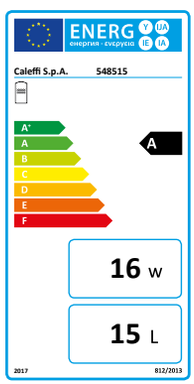

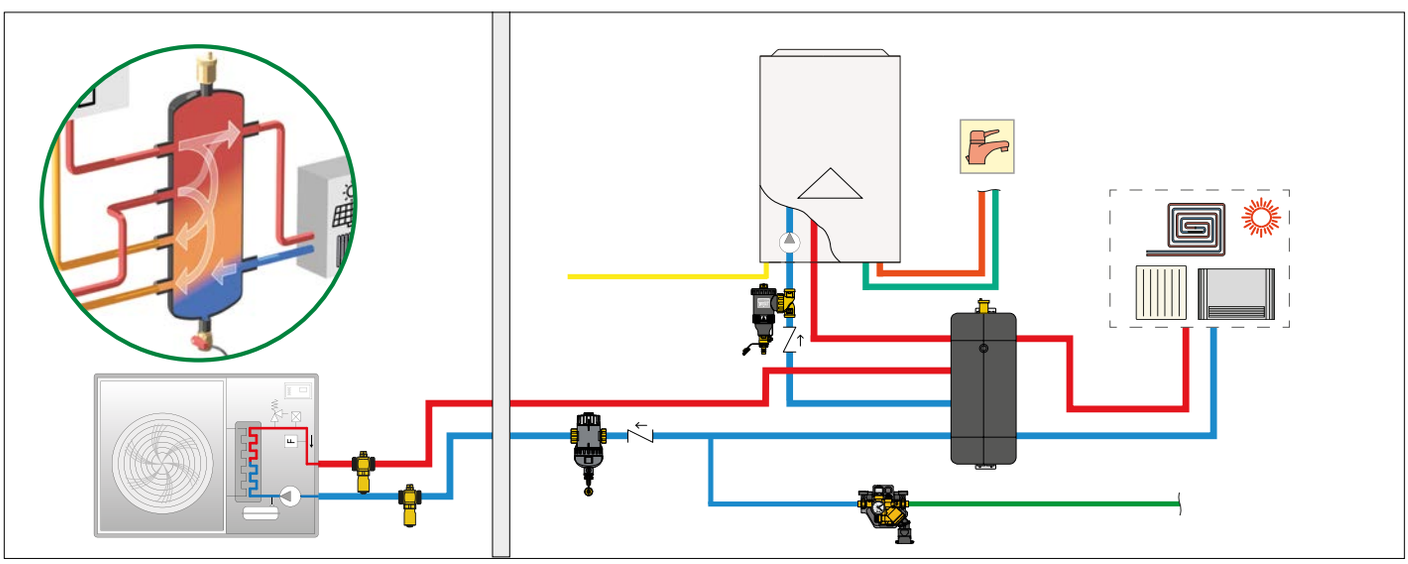

ZESPÓŁ ROZDZIELACZY Z ZAWOREM PRZEŁĄCZAJĄCYM DLA INSTALACJI GRZEWCZYCH I CHŁODNICZYCH

NOWOŚĆ

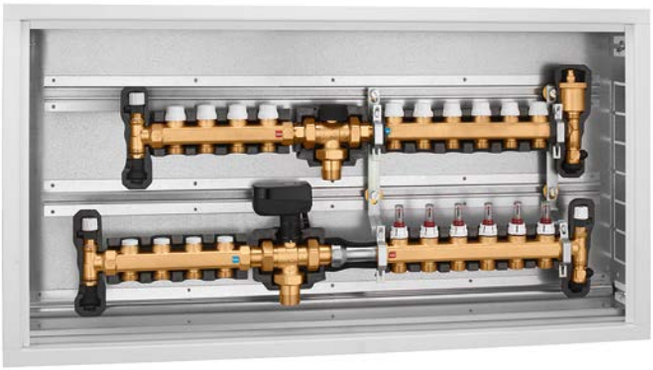

664

01417

Zespół rozdzielaczy z zaworem przełączającym wstępnie zmontowany w skrzynce dla instalacji grzewczych i chłodniczych.
W komplecie:
- rozdzielacz do instalacji ogrzewania płaszczyznowego z przepływomierzami i zaworami odcinającymi, izolowany
- rozdzielacz do instalacji z klimakonwektorami z zaworami do wstępnego ustawienia przepływu i zaworami odcinającymi, izolowany
- trójdrogowy zawór przełączający z trzypunktowym sterowaniem, w komplecie z izolacją i przekładką antykondensacyjną
- zestaw zaworu zwrotnego
- skrzynka

Maks. ciśnienie pracy: 6 bar.
Zakres temperatury regulacji: 5–60 °C.
Zasilanie: 230 V - 50/60 Hz.

CE

Zima

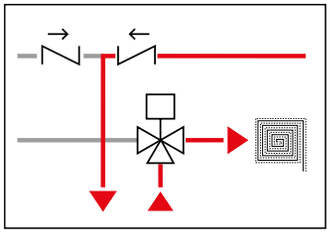

Lato

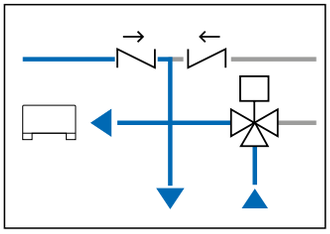

Kod	Przyłącze	Ilość wyjść ogrzewania	Ilość wyjść chłodzenia
6640F1	1" GZ	6 x 3/4" GZ	4 x 3/4" GZ
6640G1	1" GZ	7 x 3/4" GZ	4 x 3/4" GZ
6640H1	1" GZ	8 x 3/4" GZ	4 x 3/4" GZ
6640I1	1" GZ	9 x 3/4" GZ	4 x 3/4" GZ
6640L1	1" GZ	10 x 3/4" GZ	4 x 3/4" GZ
6640M1	1" GZ	11 x 3/4" GZ	4 x 3/4" GZ

Wymiary rozdzielacza z zaworem przełączającym dla systemów grzewczych i chłodniczych

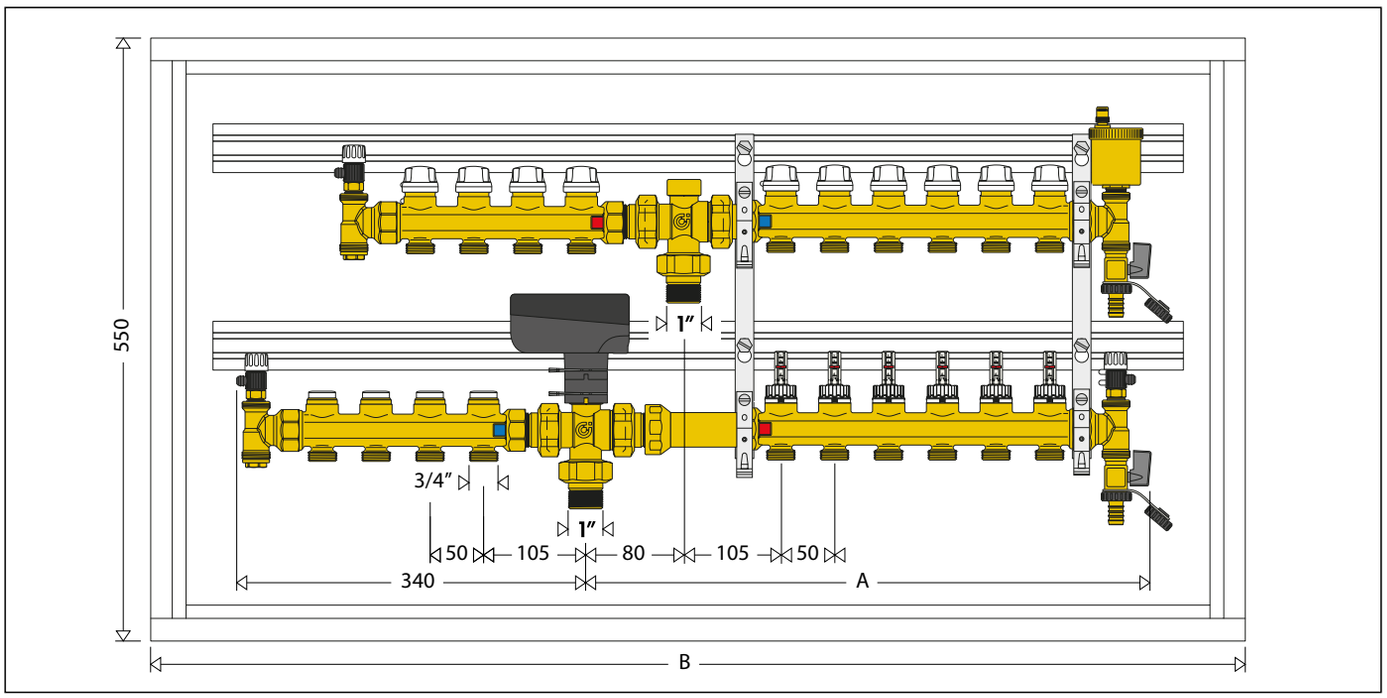

Ilość wyjść	4 + 6	4 + 7	4 + 8	4 + 9	4 + 10	4 + 11
A	520	570	620	670	720	770
B	1000	1000	1200	1200	1200	1200

AUTOMATYCZNE ZESTAWY DO NAPEŁNIANIA INSTALACJI

580011

01361

Automatyczny zestaw do napełniania instalacji zgodny z EN 1717 z izolatorem przepływów zwrotnych **typu BA**, zaworami odcinającymi, filtrem, króćcami do pomiaru ciśnienia, z zaworem napełniającym.
Do montażu poziomego i pionowego.
Korpus ze stopu odpornego na odcynkowanie.
W komplecie z izolacją.
Zakres nastawy ciśnienia: 0,8–4 bar.
Maks. ciśnienie pracy: 10 bar.
Maks. temperatura pracy: 65 °C.
Izolator przepływów zgodny z normą EN 12729.
Regulator ciśnienia zgodny z normą EN 1567.

Kod			
580011	1/2″	1	5

Normy dotyczące zapobiegania przepływowi zwrotnemu.

Aby zapobiec przepływowi zwrotnemu, wody z instalacji grzewczej, która jest zanieczyszczona i niebezpieczna dla zdrowia człowieka, **niezbędne jest zamontowanie automatycznego zestawu do napełniania z izolatorem przepływów zwrotnych**.
Prawidłowe stosowanie izolatorów przepływów zwrotnych reguluje norma PN-EN 1717: 2003: „Ochrona przed wtórnym zanieczyszczeniem wody w instalacjach wodociągowych oraz ogólne wymagania dotyczące urządzeń zapobiegających zanieczyszczaniu przez przepływ zwrotny".

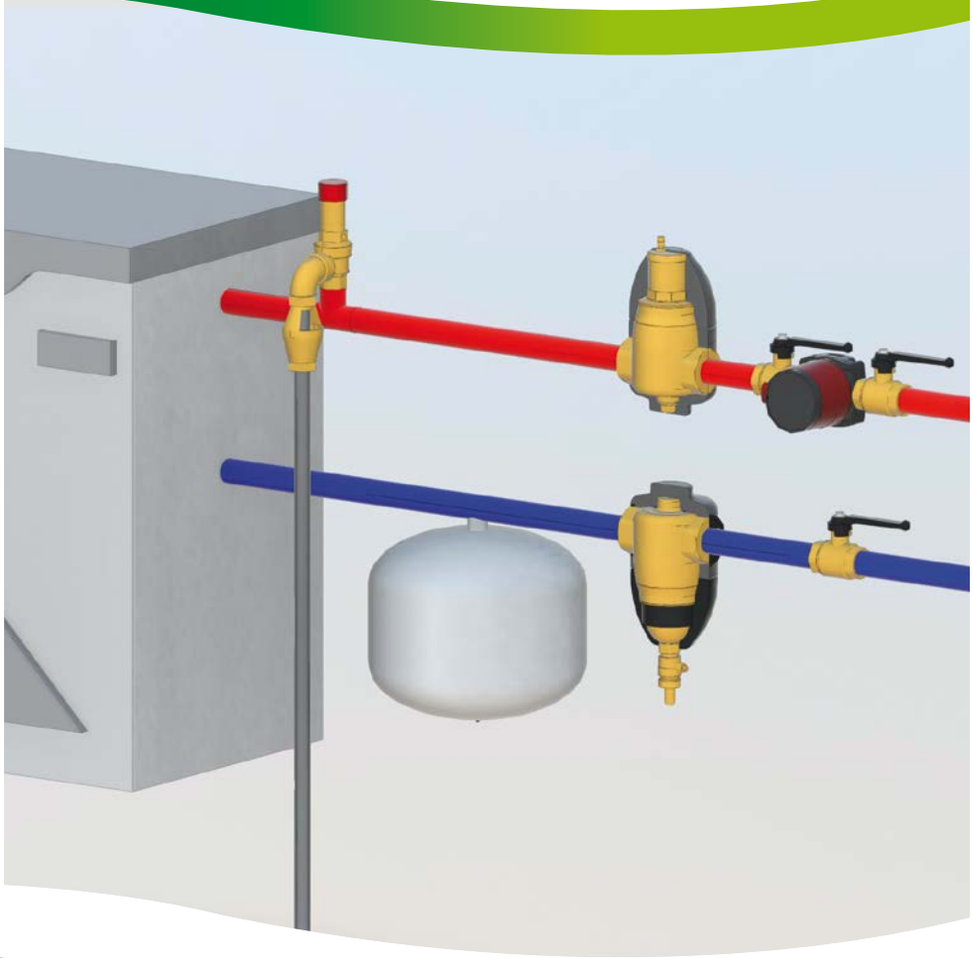

BIM
bim.caleffi.com

Filtr z wkładem magnetycznym z funkcją półautomatycznego czyszczenia, CALEFFI XF
Urządzenie wielofunkcyjne z separatorem zanieczyszczeń i filtrem, DIRTMAGPLUS®
Urządzenie filtrujące z magnesem do montażu pod kotłem, CALEFFI XS®
Kątowy zestaw podłączeniowy do kotłów wiszących
Kompaktowy filtr z magnesem z technopolimeru do montażu pod kotłem, DIRTMAGMINI®
Separator zanieczyszczeń z magnesem z technopolimeru, DIRTMAG®
Separator zanieczyszczeń z podwójnym magnesem dla wysokich przepływów, DIRTMAGPRO®
Separator zanieczyszczeń, DIRTMAG®
Filtr-separator magnetyczny z funkcją manualnego/ automatycznego czyszczenia, DIRTMAGCLEAN®
Odpowietrzniki automatyczne standardowe/ kompaktowe/ o wysokiej zdolności upustowej
Odpowietrznik automatyczny do grzejników, AERCAL
Akcesoria, Odpowietrzniki ręczne do grzejników
Zawory spustowe
Separatory powietrza, DISCAL
Wysokowydajny separator powietrza dla systemów z pompą ciepła, CALEFFI HED®
Separatory powietrza-zanieczyszczeń, DISCALDIRTMAG, DISCALDIRT
Dodatki chemiczne, Urządzenia do uzdatniania wody
Produkty przeznaczone do zmiękczania/ demineralizacji

POWIETRZE I ZANIECZYSZCZENIA W SYSTEMACH OGRZEWANIA I CHŁODZENIA

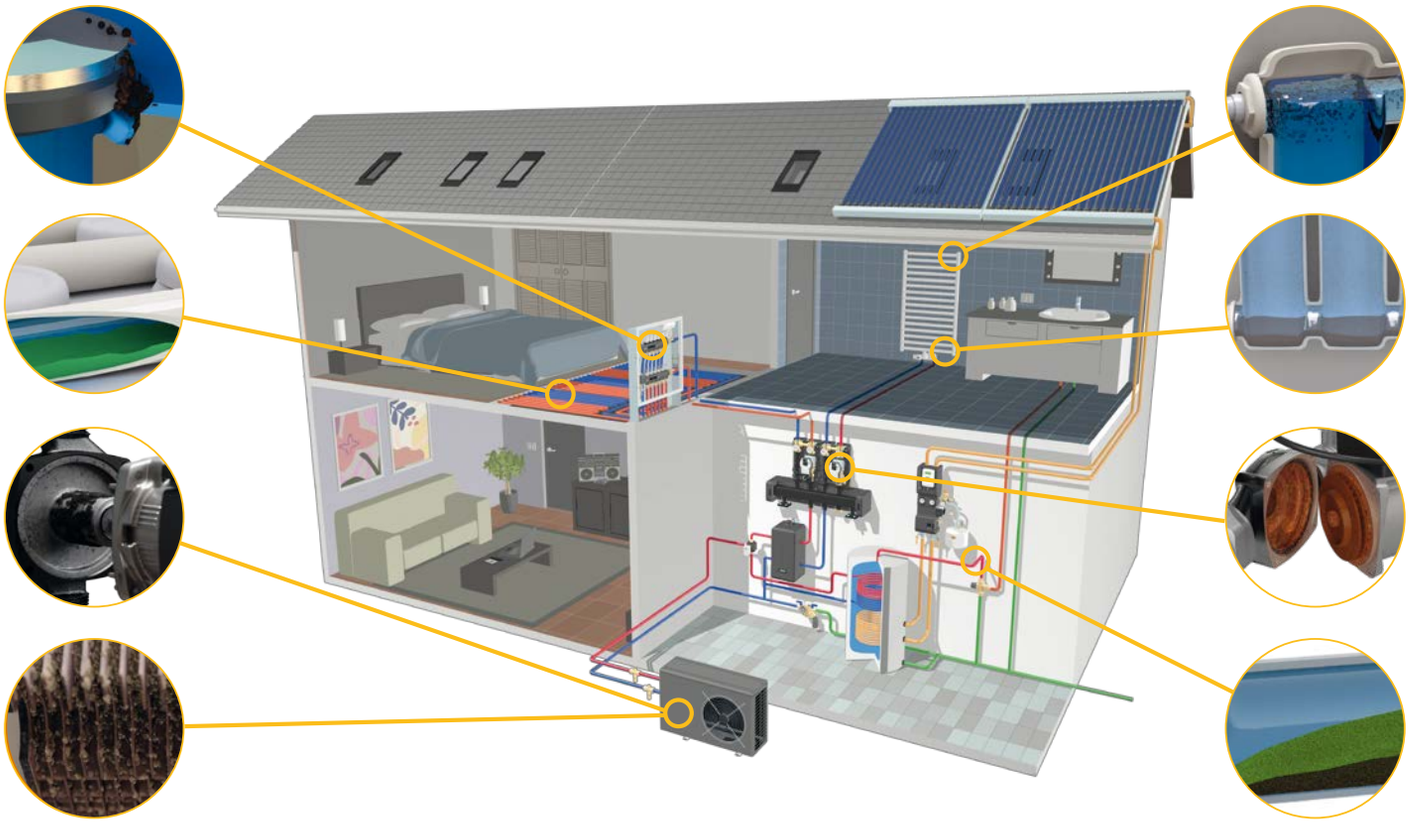

Problemy związane z obecnością zanieczyszczeń

Zanieczyszczenia znajdujące się w wodzie instalacyjnej mogą powodować poważne problemy, których nie należy lekceważyć.

Korozja elektrochemiczna
Podczas osadzania się zanieczyszczeń na elementach metalowych w instalacji dochodzi do powstania dwóch stref (woda/zanieczyszczenia i zanieczyszczenia/metal) o różnych zawartościach tlenu, z tego powodu dochodzi do reakcji anodowej, co prowadzi do korozji powierzchni metalowej.

Niepoprawna praca zaworów
Zanieczyszczenia znajdujące się w wodzie osadzają się na elementach zaworów, co prowadzi do obniżenia własności regulacyjnych oraz przecieków

Uszkodzenie pomp
Zanieczyszczenia przepływające przez pompę mogą odkładać się na jej elementach powodując jej uszkodzenie może to być związane z budową wewnętrzną oraz z polem magnetycznym generowanym przez urządzenie.

Obniżona sprawność wymienników
Zanieczyszczenia odkładające się w wymiennikach powodują zmniejszenie powierzchni wymiany ciepła oraz ograniczają przepływ czynnika.

Problemy związane z obecnością powietrza

Problemy spowodowane obecnością powietrza w instalacji mogą być bardzo poważne i nieprzyjemne tak dla użytkownika instalacji jak również dla osób serwisujących. Podczas projektowania instalacji należy przeanalizować zagrożenia wynikające z obecności powietrza w instalacji, a następnie zastosować odpowiednie rozwiązanie.

Hałas w rurach i elementach grzewczych
Pęcherzyki powietrza znajdujące się w rurach lub elementach regulacyjnych w instalacji mogą powodować głośną jej pracę w trakcie uruchamiania.

Niedostateczny przepływ czynnika, całkowity brak przepływu, niedostateczna wymiana ciepła
Pęcherzyki powietrza gromadzące się w pewnych punktach instalacji mogą powodować ograniczenie przepływu czynnika lub całkowity brak przepływu. Takie zjawisko jest szczególnie niebezpieczne w przypadku instalacji płaszczyznowych, ale może również spowodować obniżenie sprawności wymiany ciepła.

Korozja w instalacji
Korozja wywołana jest przez tlen obecny w powietrzu, może ona prowadzić do uszkodzenia elementów takich jak rury, grzejniki oraz wymienniki ciepła.

Kawitacja
Zjawisko kawitacji może wystąpić w pompach oraz zaworach równoważących obniżając ich wytrzymałość.

INSTALACJE Z POMPĄ CIEPŁA

FILTR MAGNETYCZNY Z CECHAMI SEPARATORA Z TECHNOPOLIMERU		URZĄDZENIE WIELOFUNKCYJNE Z SEPARATOREM ZANIECZYSZCZEŃ I FILTREM	
	CALEFFI XF **577** 3/4" – 2" Ø22 - Ø28		**DIRTMAG*PLUS*®** **5453** 3/4" – 1 1/4" Ø22 - Ø28

INSTALACJE Z NAŚCIENNYM KOTŁEM GAZOWYM

URZĄDZENIE FILTRUJĄCE				FILTR MAGNETYCZNY	
	CALEFFI XS® **5459** 3/4" GZ x 3/4" GW z ruchomą nakrętką Ø22		**CALEFFI XS®** **5459** 3/4" GZ x 3/4" GW z ruchomą nakrętką Ø22		**DIRTMAG*MINI*®** **5450** 3/4" GZ x 3/4 GW z ruchomą nakrętką 1" GZ x 1" GW z ruchomą nakrętką

INSTALACJE Z KOTŁEM GAZOWYM W POMIESZCZENIU TECHNICZNYM - INSTALACJE CHŁODNICZE

SEPARATOR ZANIECZYSZCZEŃ Z TECHNOPOLIMERU Z MAGNESEM		SEPARATOR ZANIECZYSZCZEŃ Z TECHNOPOLIMERU Z PODWÓJNYM MAGNESEM		FILTR MAGNETYCZNY Z CECHAMI SEPARATORA Z TECHNOPOLIMERU	
	DIRTMAG® **5453** 3/4" – 1" Ø22 - Ø28		**DIRTMAG*PRO*®** **5457** 3/4" – 1 1/4" Ø22 - Ø28		**CALEFFI XF** **577** 3/4" – 1 1/4" Ø22 - Ø28

ŚREDNIE/DUŻE INSTALACJE

FILTR MAGNETYCZNY Z CECHAMI SEPARATORA Z TECHNOPOLIMERU		SEPARATOR ZANIECZYSZCZEŃ Z MOSIĄDZU Z MAGNESEM		SEPARATOR ZANIECZYSZCZEŃ ZE STALI Z MAGNESEM	
	CALEFFI XF **577** 1 1/2" – 2"		**DIRTMAG®** **5463** 3/4" – 2"		**DIRTMAG®** **5466** DN 50–DN 65

DUŻE INSTALACJE

SEPARATOR ZANIECZYSZCZEŃ ZE STALI Z MAGNESEM		FILTR-SEPARATOR Z MAGNESEM	
	DIRTMAG® **5466** DN 80–DN 300		**DIRTMAG*CLEAN*®** **579000**

FILTR Z WKŁADEM MAGNETYCZNYM Z FUNKCJĄ PÓŁAUTOMATYCZNEGO CZYSZCZENIA CALEFFI XF

577 CALEFFI XF

01391

Filtr z wkładem magnetycznym z funkcją półautomatycznego czyszczenia.
Korpus z technopolimeru.
Przyłącza z gwintem wewnętrznym i ze złączkami zaciskowymi.
Dla rur poziomych i pionowych.
Zawór spustowy z króćcem do podłączenia węża.

Maks. ciśnienie pracy: 3 bar.
Zakres temperatury pracy: 0–90 °C.
Średnica oczka siatki filtracyjnej Ø = 0,16 mm.

PCT INTERNATIONAL APPLICATION PENDING

Przyłącza gwintowane

Kod			
577500	3/4"	1	-
577600	1"	1	-
577700	1 1/4"	1	-

Przyłącza ze złączkami zaciskowymi

Kod			
577200	Ø 22	1	-
577300	Ø 28	1	-

Izolacja dla filtra z wkładem magnetycznym CALEFFI XF.

Kod	Zastosowanie		
CBN577500	577500/600/700/200/300	1	–

577 CALEFFI XF

01391

Filtr z wkładem magnetycznym z funkcją półautomatycznego czyszczenia.
Korpus z technopolimeru.
Przyłącza z gwintem wewnętrznym.
Dla rur poziomych i pionowych.
Zawór spustowy z króćcem do podłączenia węża.

Maks. ciśnienie pracy: 3 bar.
Zakres temperatury pracy: 0–90 °C.
Średnica oczka siatki filtracyjnej Ø = 0,16 mm.

PCT INTERNATIONAL APPLICATION PENDING

Kod			
577800	1 1/2"	1	-
577900	2"	1	-

Izolacja dla filtra z wkładem magnetycznym CALEFFI XF.

Kod	Zastosowanie		
CBN577800	577800/900	1	–

Regulowane obejście

Średnice DN 40 (kod 577800, 1 1/2") i DN 50 (kod 577900, 2") są wyposażone w obejście, które umożliwia ograniczenie przepływu przez urządzenie nawet do 50 %, tym samym zwiększając jego Kv. Zaleca się, aby przepływ przez urządzenie wynosił 100 % podczas napełniania instalacji oraz przez pierwsze tygodnie pracy instalacji. Następnie podczas etapu konserwacji, urządzenie może być ustawione na obejście w celu osiągnięcia większego Kv.

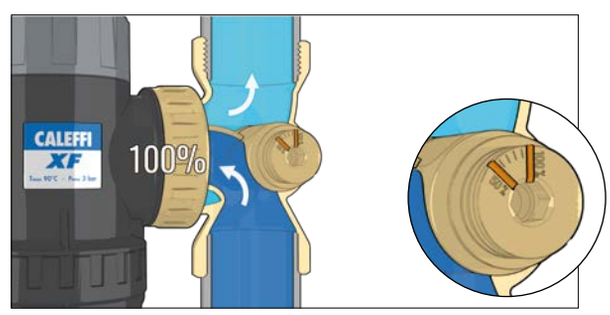

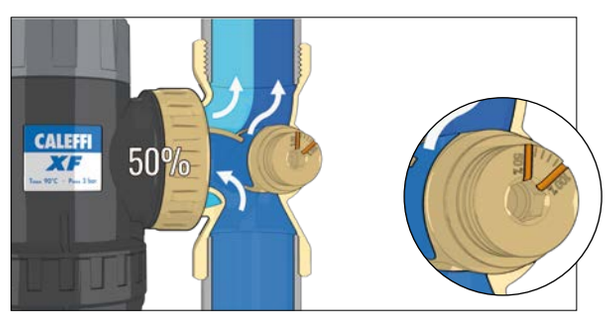

URZĄDZENIE WIELOFUNKCYJNE Z SEPARATOREM ZANIECZYSZCZEŃ I FILTREM

5453

01258

DIRTMAGPLUS®

Urządzenie wielofunkcyjne z separatorem zanieczyszczeń i filtrem.
Do całkowitego czyszczenia obiegu hydraulicznego, w celu stałej ochrony kotła i elementów instalacji.
Korpus z technopolimeru.
Separator zanieczyszczeń z wkładem z technopolimeru, **z magnesem**.
Dwa filtry z możliwością przeglądu, z siatką ze stali nierdzewnej:
1 do wstępnego czyszczenia (kolor niebieski) już zainstalowany,
1 dla czyszczenia w trakcie pracy instalacji (kolor szary) w zestawie.
Zawór odcinający z nakrętką, wykonany z mosiądzu.
Dla rur poziomych, pionowych lub pod kątem 45°.
Przyłącza z gwintem wewnętrznym.
oraz **dla średnic Ø 22 i Ø 28 ze złączkami zaciskowymi**.
Zawór spustowy z króćcem do węża.
Maks. ciśnienie pracy: 3 bar.
Zakres temperatury pracy: 0–90 °C.

PCT INTERNATIONAL APPLICATION PENDING

Przyłącza gwintowane

Kod			
545375	3/4" GW	1	5
545376	1" GW	1	5
545377	1 1/4" GW	1	5

Przyłącza ze złączkami zaciskowymi

Kod			
545372	Ø 22	1	5
545373	Ø 28	1	5

Zestaw do napełniania i czyszczenia obwodu dla urządzenia DIRTMAGPLUS® serii 5453.

Kod			
F49476	zestaw akcesoriów	1	10
F49474/BL	filtr pierwszego czyszczenia (niebieski)	1	10
F49474/GR	filtr do pracy ciągłej (szary)	1	10

Zasada działania

Zasada działania urządzenia opiera się na pracy dwóch niezależnych elementów: separatora zanieczyszczeń i filtra siatkowego. Woda w instalacji przepływa w pierwszej kolejności przez separator zanieczyszczeń, a następnie przez filtr. Separator zanieczyszczeń usuwa cząstki wody dzięki specjalnemu wewnętrznemu elementowi. Zanieczyszczenia ferromagnetyczne wychwytywane są za pomocą silnego pola magnetycznego wytwarzanego przez magnesy umieszczone w specjalnym zewnętrznym pierścieniu.
Podczas pierwszego uruchomienia separator zapewnia wysoki procent eliminacji cząstek nawet o najmniejszej wielkości. Filtr siatkowy usuwa w sposób mechaniczny zanieczyszczenia o wielkości większej niż średnica oczka siatki. Sprawność eliminacji zanieczyszczeń jest na maksymalnym poziomie już po kilku pełnych cyklach pracy instalacji.

URZĄDZENIE FILTRUJĄCE Z MAGNESEM DO MONTAŻU POD KOTŁEM

5459

01357

CALEFFI XS®

Urządzenie filtrujące z magnesem do montażu pod kotłem.
Korpus z mosiądzu.Chromowany.
Przyłącza: 3/4" GZ x 3/4" GW.
Maks. ciśnienie pracy: 3 bar.
Zakres temperatury pracy: 0–90 °C.
PATENT PENDING.

Kod			
545900	3/4" GZ x 3/ 4" GW ruchoma nakrętka	1	10

Złączka z nakrętką i uszczelnieniem. Chromowana.

Kod			
F0001297	3/4"GW x 3/4"GW	1	–

Złączka do płukania i dozowania środków chemicznych.

Kod			
F0001037		1	10

Montaż w instalacji grzewczej

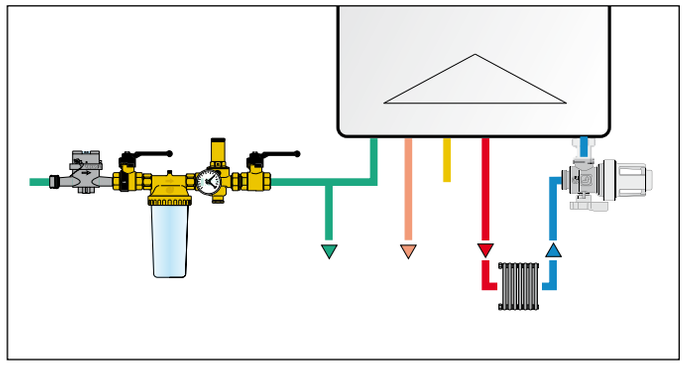

Zasada działania

Urządzenie filtrujące z magnesem do montażu pod kotłem separuje zanieczyszczenia w instalacjach grzewczych za pomocą: siatki filtracyjnej (rozmiar oczek siatki 0,80 mm), magnesu neodymowego wyłapującego cząstki ferromagnetyczne oraz komory w której zanieczyszczenia gromadzą się na dnie. Biała pokrywa ma okienka, dzięki którym można sprawdzić stan zabrudzenia urządzenia.

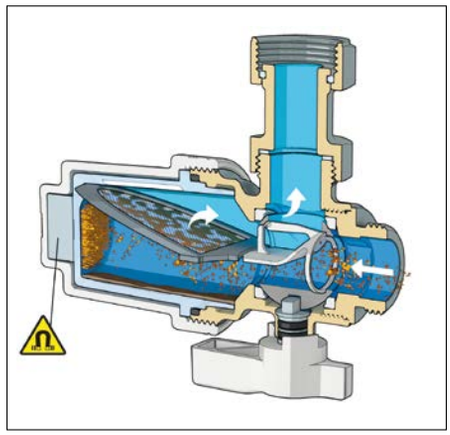

Konserwacja

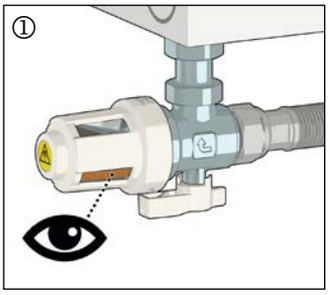

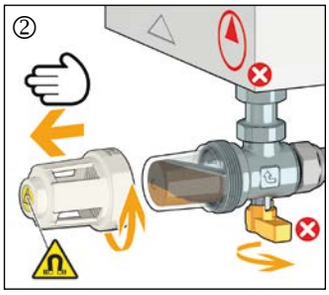

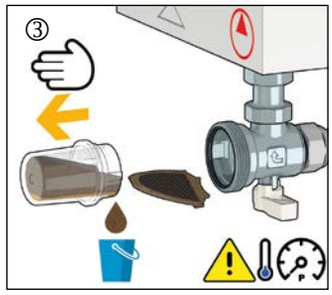

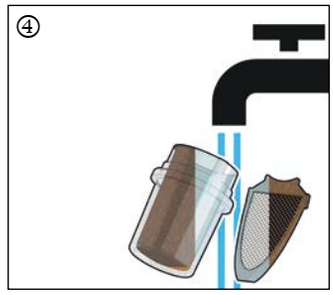

DODATKI CHEMICZNE - zobacz str. 78

URZĄDZENIE FILTRUJĄCE Z MAGNESEM DO MONTAŻU POD KOTŁEM

NOWOŚĆ

5459 CALEFFI XS®

01357

Urządzenie filtrujące z magnesem do montażu pod kotłem.
Korpus z mosiądzu.
Chromowany.
Przyłącza: 3/4" GZ x 3/4" GW.
Maks. ciśnienie pracy: 3 bar.
Zakres temperatury pracy: 0–90 °C.
PATENT PENDING.

Kod			
545910	3/4" GZ x 3/ 4" GW ruchoma nakrętka	1	10

Złączka z nakrętką i uszczelnieniem. Chromowana.

Kod			
F0001297	3/4"GW x 3/4"GW	1	–

Złączka do płukania i dozowania środków chemicznych.

Kod			
F0001037		1	10

Montaż w instalacji grzewczej

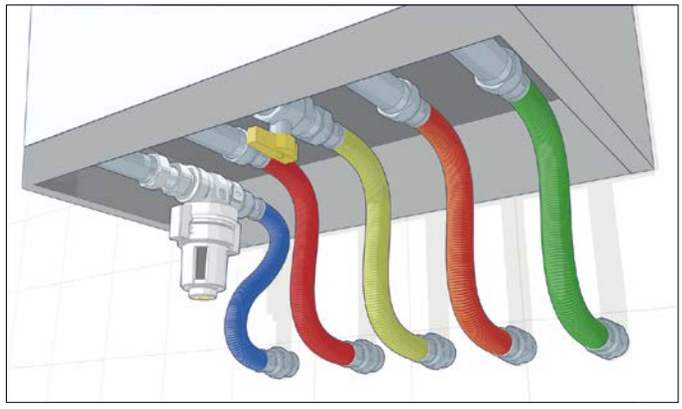

Zasada działania

Urządzenie filtrujące z magnesem do montażu pod kotłem separuje zanieczyszczenia w instalacjach grzewczych za pomocą: siatki filtracyjnej (rozmiar oczek siatki 0,80 mm), magnesu neodymowego wyłapującego cząstki ferromagnetyczne oraz komoryw której zanieczyszczenia gromadzą się na dnie. Biała pokrywa ma okienka, dzięki którym można sprawdzić stan zabrudzenia urządzenia.

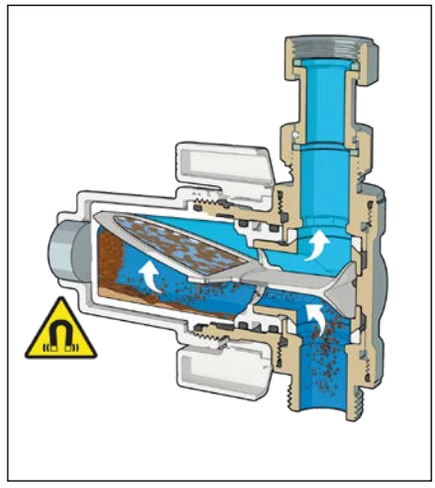

KĄTOWY ZESTAW PODŁĄCZENIOWY DO KOTŁÓW WISZĄCYCH

290

Kątowy zestaw podłączeniowy do kotłów wiszących

Składa się z:
- Caleffi XS® urządzenia filtrującego z magnesem do montażu pod kotłem z serii 5459, wersja kątowa
- Zaworu odcinającego z wbudowanym filtrem - zimna woda użytkowa (pokrętło niebieskie)
- Zaworu odcinającego z wbudowanym filtrem - gaz (pokrętło żółte)
- Zaworu odcinającego do ciepłej wody użytkowej (pokrętło czerwone)
- Zaworu odcinającego do ogrzewania/zasilania (pokrętło czerwone)

Charakterystyka techniczna:

Medium:	(1-2-4-5)* woda, roztwory glikolu o maksymalnym stężeniu 30 %
Materiał:	EN 12165 CW617N
Temperatura medium:	(1 - 2 - 4)* 0–90 °C (5)* -20–120 °C (3)* -20–60 °C
Ciśnienie:	PN 16
Klasa ciśnieniowa:	(3)* MOP 5

** objaśnienie oznaczeń:*
1 - Ogrzewanie powrót (pokrętło białe)
2 - Zimna woda użytkowa (pokrętło niebieskie)
3 - Gaz (pokrętło żółte)
4 - Ciepła woda użytkowa (pokrętło czerwone)
5 - Ogrzewanie zasilanie (pokrętło czerwone)

Kod		Zawartość zestawu		
290920	Zestaw 1	Caleffi XS ® - urządzenie filtrujące z magnesem do montażu pod kotłem, wersja kątowa Zawór 1/2" z wbudowanym filtrem - zimna woda użytkowa (pokrętło niebieskie) Zawór 3/4" z wbudowanym filtrem - gaz (pokrętło żółte) Zawór 1/2" - ciepła woda użytkowa (pokrętło czerwone) Zawór 3/4" - ogrzewanie/zasilanie (pokrętło czerwone)	1	5
290921	Zestaw 2	Caleffi XS ® - urządzenie filtrujące z magnesem do montażu pod kotłem, wersja kątowa Zawór 1/2" z wbudowanym filtrem - zimna woda użytkowa (pokrętło niebieskie) Zawór 3/4" z wbudowanym filtrem - gaz (pokrętło żółte) Zawór 3/4" - ciepła woda użytkowa (pokrętło czerwone) Zawór 3/4" - ogrzewanie/zasilanie (pokrętło czerwone)	1	5
290922	Zestaw 3	Caleffi XS ® - urządzenie filtrujące z magnesem do montażu pod kotłem, wersja kątowa Zawór 3/4" z wbudowanym filtrem - zimna woda użytkowa (pokrętło niebieskie) Zawór 3/4" z wbudowanym filtrem - gaz (pokrętło żółte) Zawór 3/4" - ciepła woda użytkowa (pokrętło czerwone) Zawór 3/4" - ogrzewanie/zasilanie (pokrętło czerwone)	1	5

KOMPAKTOWY FILTR Z MAGNESEM Z TECHNOPOLIMERU DO MONTAŻU POD KOTŁEM DIRTMAGMINI®

5450 DIRTMAGMINI®

01348

Kompaktowy filtr z magnesem do montażu pod kotłem.
Korpus z technopolimeru.
Zawór spustowy z przyłączem do węża, chromowany.
Przyłącze od strony kotła z gwintem wewnętrznym z ruchomą nakrętką.
Przyłącze od strony instalacji z gwintem zewnętrznym.
Maks. ciśnienie pracy: 3 bar.
Zakres temperatury pracy: 0–90 °C.
PATENT PENDING

Kod			
545020	3/4" GZ x 3/4" GW z ruchomą nakrętką	1	5
545021	1" GZ x 1" GW z ruchomą nakrętką	1	5

Usuwanie zanieczyszczeń, płukanie wsteczne

Wysoka wydajność urządzenia opiera się na połączeniu filtracji zanieczyszczeń i elementu magnetycznego. Siatka filtracyjna o średnicy oczka 800 µm, zatrzymuje zanieczyszczenia takie jak np. piasek czy pozostałości po montażu. Magnes, który nie ma kontaktu z medium, wyłapuje zanieczyszczenia ferromagnetyczne.

Możliwe jest opróżnienie urządzenia z zanieczyszczeń bez demontażu z instalacji, należy wyjąć magnes i otworzyć zawór spustowy. Należy to wykonać na nie pracującej instalacji.
Podczas usuwania zanieczyszczeń uruchamia się funkcja płukania wstecznego, która wykorzystuje wodę z instalacji (która następnie jest utylizowana zgodnie z obowiązującymi przepisami) do czyszczenia filtra. Dlatego nie ma potrzeby otwierania korpusu i ręcznego czyszczenia filtra, jednak może to być wymagane podczas nadzwyczajnej konserwacji.

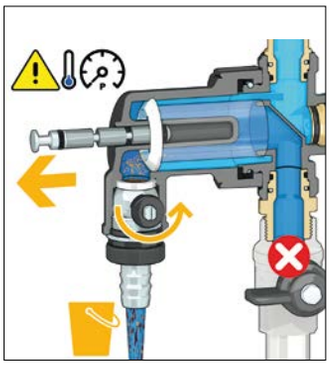

SEPARATORY ZANIECZYSZCZEŃ Z MAGNESEM WYKONANE Z TECHNOPOLIMERU

5453 DIRTMAG®

01240

Separator zanieczyszczeń **z magnesem.**
Korpus z technopolimeru.
Przyłącza z gwintem wewnętrznym, Ø 22 i Ø 28 ze złączkami zaciskowymi.
Dla rur poziomych lub pionowych.
Zawór spustowy z króćcem przyłączenia węża.
Maks. ciśnienie pracy: 3 bar.
Zakres temperatury pracy: 0–90 °C.

PCT INTERNATIONAL APPLICATION

Przyłącza gwintowane

Kod		Maksymalny zalecany przepływ [m³/h]		
545305	3/4"	1,3	1	5
545306	1"	1,3	1	5
545307	1 1/4"	2,1	1	5

Przyłącza ze złączkami zaciskowymi

545302	Ø 22	1	5
545303	Ø 28	1	5

5453 DIRTMAG®

01240

Separator zanieczyszczeń **z magnesem.**
Korpus z technopolimeru.
Przyłącza z gwintem wewnętrznym, Ø 22 i Ø 28 ze złączkami zaciskowymi.
Dla rur poziomych lub pionowych.
Zawór spustowy z króćcem przyłączenia węża.
Maks. ciśnienie pracy: 3 bar.
Zakres temperatury pracy: 0–90 °C.
Z izolacją.

PCT INTERNATIONAL APPLICATION

Kod		Maksymalny zalecany przepływ [m³/h]		
545325	3/4"	1,3	1	5
545326	1"	1,3	1	5

Izolacja
do separatorów zanieczyszczeń serii 5453**.**

Kod	Zastosowanie		
CBN545305	545305/306	1	-

5453 DIRTMAG®

01240

Separator zanieczyszczeń z zaworami kulowymi **i magnesem**.
Korpus z technopolimeru.
Przyłącza z gwintem wewnętrznym.
Dla rur poziomych, pionowych lub pod kątem 45°.
Zawór spustowy z króćcem do węża.
Maks. ciśnienie pracy: 3 bar.
Zakres temperatury pracy: 0–90 °C.

PCT INTERNATIONAL APPLICATION PENDING

Kod		Maksymalny zalecany przepływ [m³/h]		
545345	3/4"	1,3	1	5
545346	1"	1,3	1	5
545347	1 1/4"	2,1	1	5

Izolacja
do separatorów zanieczyszczeń serii 54534.

Kod	Zastosowanie		
CBN545345	545345/346/347	1	-

Zestaw dla całkowitej ochrony instalacji przed zanieczyszczeniami

W zestawie:
- separator zanieczyszczeń z zaworami kulowymi **i magnesem**,
- C3 CLEANER,
- C1 INHIBITOR.

Przyłącza gwintowane

Kod	Przyłącza		
KIT545345	z separatorem zanieczyszczeń 3/4"	1	-
KIT545346	z separatorem zanieczyszczeń 1"	1	-

Przyłącza ze złączkami zaciskowymi

Kod	Przyłącza		
KIT545342	z separatorem zanieczyszczeń Ø 22	1	-

SEPARATOR ZANIECZYSZCZEŃ Z PODWÓJNYM MAGNESEM DLA WYSOKICH PRZEPŁYWÓW

5457

01388

DIRTMAGPRO®

Separator zanieczyszczeń **z podwójnym magnesem dla wysokich przepływów**.
Korpus z technopolimeru.
Przyłącza z gwintem wewnętrznym.
Dla rur poziomych i pionowych.
Zawór spustowy z króćcem do podłączenia węża.
Maks. ciśnienie pracy: 3 bar.
Zakres temperatury pracy: 0–90 °C.

PCT INTERNATIONAL APPLICATION PENDING

Przyłącza gwintowane

Kod		Maks. zalecany przepływ [m³/h]		
545705	3/4″	1,6	1	5
545706	1″	1,8	1	5
545707	1 1/4″	2,6	1	5

Przyłącza ze złączkami zaciskowymi

Kod		Maks. zalecany przepływ [m³/h]		
545702	Ø 22	1,6	1	5
545703	Ø 28	1,8	1	5

Izolacja
dla separatorów z serii 5457.

Kod	Zastosowanie		
CBN545305	545705-545706-545702-545703	1	–

Zasada działania

Zanieczyszczenia, które znajdują sie w instalacji, takie jak m.in. piasek, rdza czy zanieczyszczenia ferromagnetyczne, opadają grawitacyjnie do dolnej komory gromadzenia zanieczyszczeń. Separator nie wymaga częstego czyszczenia. Zanieczyszczenia ferromagnetyczne wychwytywane są za pomocą opaski magnetycznej oraz centralnego magnesu w środku urządzenia. Zastosowanie magnesu centralnego pozwala na większą prędkość przepływu medium do 1,6 m/s, co w rezultacie pozwala osiągnąć większe natężenie przepływu. Separator jest przeznaczony do montażu na rury pionowe i poziome.

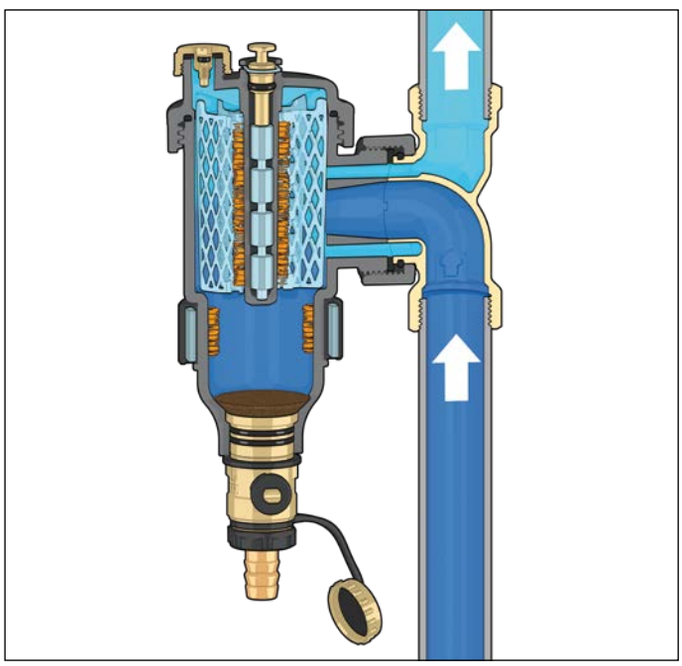

Usuwanie zanieczyszczeń

Wyłączyć pompę obiegową, wyjąć magnes centralny (1), zdjąć opaskę magnetyczną (2), usunąć zanieczyszczenia za pomocą zaworu spustowego ze specjalnym kluczem (3).

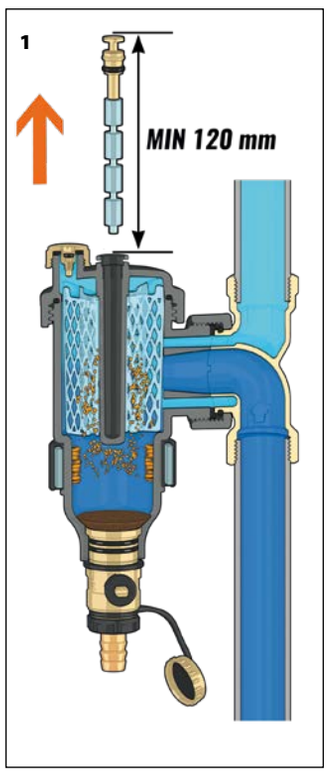

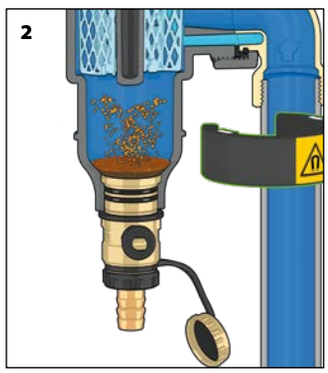

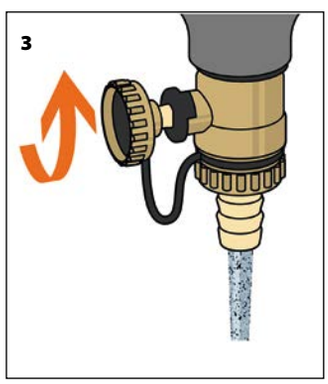

SEPARATORY ZANIECZYSZCZEŃ Z MAGNESEM DIRTMAG®

5463 DIRTMAG®

01137

Separator zanieczyszczeń **z magnesem**.
Korpus z mosiądzu.
Przyłącza z gwintem wewnętrznym.
Zawór spustowy z króćcem do węża.
Przyłącze górne z zaślepką.
Izolowany.
Maks. ciśnienie pracy: 10 bar.
Zakres temperatury pracy: 0–110 °C.
Wielkość separowanych cząstek powyżej 5 µm.

PCT INTERNATIONAL APPLICATION PENDING

Kod			
546315	3/4" GW	1	-
546316	1" GW	1	8
546317	1 1/4" GW	1	-
546318	1 1/2" GW	1	-
546319	2" GW	1	-

5466 DIRTMAG®

01137

Separator zanieczyszczeń **z magnesem**.
Korpus ze stali z powłoką epoksydową.
Przyłącza kołnierzowe PN 16.
Współpraca z przeciwkołnierzem EN 1092-1.
Izolowany.
Maks. ciśnienie pracy: 10 bar.
Zakres temperatury pracy: 0–100 °C.
Wielkość separowanych cząstek powyżej 5 µm.

Kod			
546650	DN 50	1	-
546660	DN 65	1	-
546680	DN 80	1	-
546610	DN 100	1	-
546612	DN 125	1	-
546615	DN 150	1	-

5463 DIRTMAG®

01137

Separator zanieczyszczeń **z magnesem**.
Korpus z mosiądzu.
Przyłącza z gwintem wewnętrznym.
Zawór spustowy z króćcem do węża.
Przyłącze górne z zaślepką.
Maks. ciśnienie pracy: 10 bar.
Zakres temperatury pracy: 0–110 °C.
Wielkość separowanych cząstek powyżej 5 µm.

PCT INTERNATIONAL APPLICATION PENDING

Kod			
546305	3/4" GW	1	6
546306	1" GW	1	6
546307	1 1/4" GW	1	5
546308	1 1/2" GW	1	5
546309	2" GW	1	5

5466 DIRTMAG®

01137

Separator zanieczyszczeń **z magnesem**.
Korpus ze stali z powłoką epoksydową.
Przyłącza kołnierzowe PN 10.
Współpraca z przeciwkołnierzem EN 1092-1.
Maks. ciśnienie pracy: 10 bar.
Zakres temperatury pracy: 0–100 °C.
Przyłącze czujnika temperatury: 1/2" GW.
Wielkość separowanych cząstek powyżej 5 µm.

Kod			
546620	DN 200	1	-
546625	DN 250	1	-
546630	DN 300	1	-

Izolacja
do separatorów zanieczyszczeń
z serii 5462 i 5463.

Kod			
CBN546205	546205-546206-546305-546306	1	-
CBN546207	546207-546208-546307-546308	1	-
CBN546209	546209-546309	1	-

Zasada działania

Separator zanieczyszczeń może być również wyposażony w magnes wspomagający separowanie zanieczyszczeń ferromagnetycznych występujących w wodzie. Specjalny pierścień składający się z dwóch części, zamontowany jest na zewnątrz w miejscu gromadzenia się zanieczyszczeń.

Zanieczyszczenia ferromagnetyczne są zatrzymywane w komorze gromadzenia zanieczyszczeń. W wersji kołnierzowej magnes jest zamontowany w specjalnym gnieździe wewnątrz urządzenia.

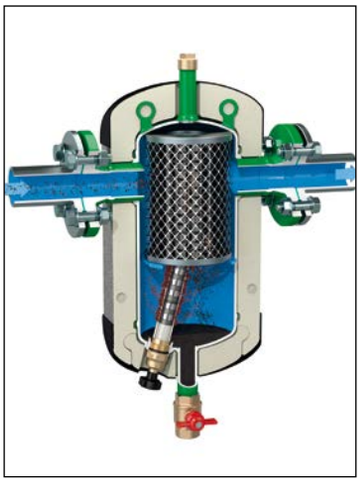

FILTR-SEPARATOR MAGNETYCZNY Z FUNKCJĄ MANUALNEGO CZYSZCZENIA

5790
DIRTMAGCLEAN®

01358

Filtr-separator magnetyczny z funkcją automatycznego czyszczenia
Korpus i wsporniki ze stali nierdzewnej AISI 304.
Przyłącza:
- zasilanie 2" GZ ze złączką,
- wylot 2" GW,
- spust 1" GZ ze złączką,
- płukanie 1 GW.

Maks. ciśnienie pracy: 10 bar
Zakres temperatury pracy: 5–85 °C.
Zasilanie elektryczne: 230 V.
Zdolność separacji cząstek: powyżej 2 µm.
Możliwość dozowania dodatków chemicznych.
Przygotowany do współpracy z MODBUS-RTU.
PATENT PENDING.

CE

PRZED ZAMÓWIENIEM NALEŻY SPRAWDZIĆ DOSTĘPNE WERSJE JĘZYKOWE OPROGRAMOWANIA ORAZ INSTRUKCJI OBSŁUGI.

Kod	Kv (m³/h)		
579000	45	1	-

FILTR-SEPARATOR MAGNETYCZNY Z FUNKCJĄ AUTOMATYCZNEGO CZYSZCZENIA

5790
DIRTMAGCLEAN®

01358

Filtr-separator magnetyczny z funkcją manualnego czyszczenia.
Korpus i nogi ze stali nierdzewnej AISI 304.
Przyłącza:
- zasilanie 2" GW ze złączką,
- wyjście 2" GW
- spust 1" GW ze złączką,
- płukanie 1 GW.

Maks. ciśnienie pracy: 10 bar
Zakres temperatury: 5–85 °C.
Zdolność separacji cząstek: powyżej 2 µm.
Możliwość dozowania dodatków chemicznych.
PATENT PENDING.

CE

Kod	Kv (m³/h)		
579001	45	1	-

Schemat zastosowania

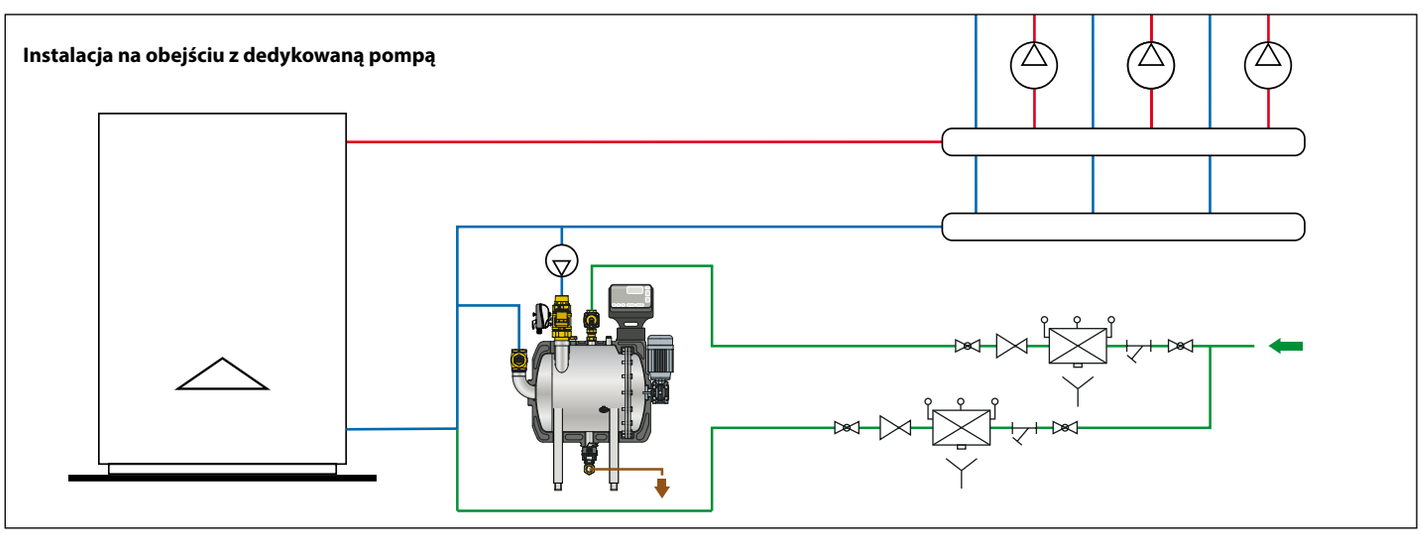

ODPOWIETRZNIKI AUTOMATYCZNE

	Standardowe odpowietrzniki automatyczne							
Kod	***5020**30/40*	***5020**31/41*	***5020**50/60*	***5020**51/61*	***5021**30/40*	***5021**31/41*	***5021**32/42*	***5021**33*
	MINICAL							
Materiał	mosiądz	mosiądz chromowany	mosiądz	mosiądz chromowany	mosiądz	mosiądz chromowany	mosiądz chromowany	mosiądz
Maksymalne ciśnienie pracy	10 bar							
Maksymalna temperatura pracy	120 °C				110 °C			
Zawór stopowy	opcjonalny		-		✔			
Zamknięcie higroskopijne	opcjonalny		✔		opcjonalny		✔	-
Zabezpieczenie przed przepływem zwrotnym powietrza	opcjonalny		opcjonalny		opcjonalny		opcjonalny	✔
Przyłącza	3/8″ - 1/2″	3/8″ - 1/2″	3/4″ - 1″	3/4″ - 1″	3/8″ - 1/2″	3/8″ - 1/2″	3/8″ - 1/2″	3/8″

	Kompaktowe odpowietrzniki automatyczne			
Kod	***5024**20/30*	***5025**30/33/43*	***5026**30/40/41*	***5027**30*
	ROBOCAL			
Materiał	mosiądz	mosiądz	mosiądz/chromowany	mosiądz
Maksymalne ciśnienie pracy	10 bar			
Maksymalna temperatura pracy	115 °C	110 °C	115 °C	110 °C
Zawór stopowy	opcjonalny	✔	opcjonalny	✔
Zamknięcie higroskopijne	-	-	-	-
Zabezpieczenie przed przepływem zwrotnym powietrza	-	-	opcjonalny	opcjonalny
Przyłącza	1/4″ - 3/8″	3/8″ - 1/2″	3/8″ - 1/2″	3/8″

	Odpowietrzniki automatyczne o wysokiej zdolności upustowej		
Kod	***501**500*	***551**004*	***5022**21/31/41*
	MAXCAL	**DISCALAIR**	**VALCAL**
Materiał	mosiądz	mosiądz	mosiądz chromowany
Maksymalne ciśnienie pracy	16 bar	10 bar	10 bar
Maksymalna temperatura pracy	120 °C	110 °C	120 °C
Zawór stopowy	-	-	opcjonalny
Zamknięcie higroskopijne	-	opcjonalny	opcjonalny
Zabezpieczenie przed przepływem zwrotnym powietrza	-	opcjonalny	opcjonalny
Przyłącza	3/4″	1/2″	1/4″-3/8″-1/2″

Zamknięcie higroskopijne
Dyski zwiększają swoją objętość o 50%, gdy wchodzą w kontakt z wodą.
Prowadzi to do zamknięcia zaworu w celu uniknięcia potencjalnego wycieku wody.

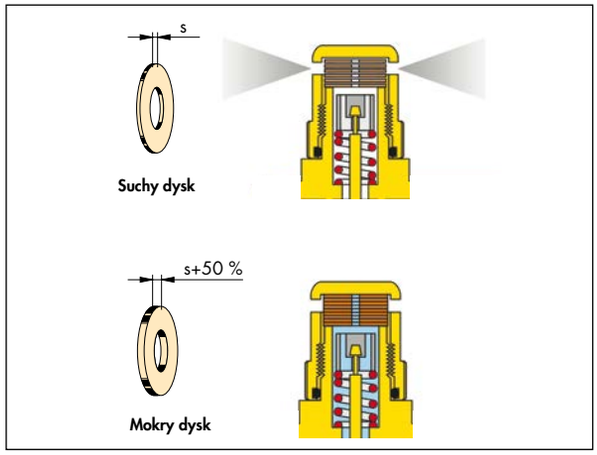

Automatyczny zawór stopowy
Zastosowanie zaworu stopowego ułatwia czynności konserwacyjne poprzez odcięcie przepływu wody, gdy zawór jest wykręcony. Ułatwia sprawdzenie czy zawór działa poprawnie.

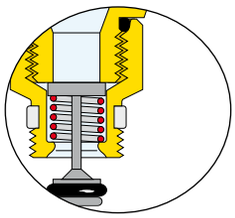

Zabezpieczenie przed przepływem zwrotnym powietrza
Zainstalowany na końcu zaworu odpowietrzającego, działa jak zawór zwrotny. Pozwala tylko na upust powietrza. W sytuacji, gdy w systemie występuje podciśnienie wewnętrzny element zamyka kanał wlotowy zapobiegając przedostawaniu się niepożądanego powietrza do instalacji.

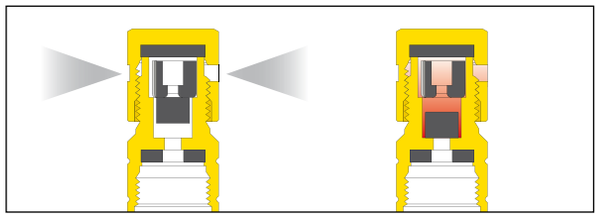

ODPOWIETRZNIKI AUTOMATYCZNE

STANDARDOWE

5020 MINICAL

01054

Odpowietrznik automatyczny.
Korpus z kutego mosiądzu.
Maks. ciśnienie pracy: 10 bar.
Maks. ciśnienie upustu: 2,5 bar.
Maks. temperatura pracy: 120 °C.

WRAS APPROVED PRODUCT CERTIFICATION MARK

Kod			
502030	3/8"GZ	10	50
502040	1/2"GZ	10	50

5020 MINICAL

01054

Odpowietrznik automatyczny.
Korpus z kutego mosiądzu.
Wykończenie: chrom.
Maks. ciśnienie pracy: 10 bar.
Maks. ciśnienie upustu: 2,5 bar.
Maks. temperatura pracy: 120 °C.

WRAS APPROVED PRODUCT CERTIFICATION MARK

Kod			
502031	3/8"GZ	10	50
502041	1/2"GZ	10	50

5020 MINICAL

01054

Odpowietrznik automatyczny.
Korpus z kutego mosiądzu.
Wyposażony w zamknięcie higroskopijne.
Maks. ciśnienie pracy: 10 bar.
Maks. ciśnienie upustu: 2,5 bar.
Maks. temperatura pracy: 120 °C.

WRAS APPROVED PRODUCT CERTIFICATION MARK

Kod			
502050	3/4"GZ	2	50
502060	1"GZ	2	50

5020 MINICAL

01054

Odpowietrznik automatyczny.
Korpus z kutego mosiądzu.
Wykończenie: chrom.
Wyposażony w zamknięcie higroskopijne.
Maks. ciśnienie pracy: 10 bar.
Maks. ciśnienie upustu: 2,5 bar.
Maks. temperatura pracy: 120 °C.

WRAS APPROVED PRODUCT CERTIFICATION MARK

Kod			
502051	3/4"GZ	2	50
502061	1"GZ	2	50

5021 MINICAL

01054

Odpowietrznik automatyczny.
Korpus z kutego mosiądzu.
Wyposażony w zawór stopowy.
Maks. ciśnienie pracy: 10 bar.
Maks. ciśnienie upustu: 2,5 bar.
Maks. temperatura pracy: 110 °C.

WRAS APPROVED PRODUCT CERTIFICATION MARK

Kod			
502130	3/8"GZ	10	100
502140	1/2"GZ	10	100

5021 MINICAL

01054

Odpowietrznik automatyczny.
Korpus z kutego mosiądzu.
Wykończenie: chrom.
Wyposażony w zawór stopowy.
Maks. ciśnienie pracy: 10 bar.
Maks. ciśnienie upustu: 2,5 bar.
Maks. temperatura pracy: 110 °C.

WRAS APPROVED PRODUCT CERTIFICATION MARK

Kod			
502131	3/8"GZ	10	100
502141	1/2"GZ	10	100

5021 MINICAL

01054

Odpowietrznik automatyczny.
Korpus z kutego mosiądzu.
Wyposażony w zawór stopowy.
Maks. ciśnienie pracy: 10 bar.
Maks. ciśnienie upustu: 2,5 bar.
Maks. temperatura pracy: 110 °C.

WRAS APPROVED PRODUCT CERTIFICATION MARK

Kod			
502133	3/8"GZ	1	10

5021 MINICAL

01054

Odpowietrznik automatyczny.
Korpus z kutego mosiądzu.
Wykończenie: chrom.
Z automatycznym zaworem stopowym
i zamknięciem higroskopijnym.
Maks. ciśnienie pracy: 10 bar.
Maks. ciśnienie upustu: 2,5 bar.
Maks. temperatura pracy: 110 °C.

WRAS APPROVED PRODUCT CERTIFICATION MARK

Kod			
502132	3/8"GZ	10	100
502142	1/2"GZ	10	100

ODPOWIETRZNIKI AUTOMATYCZNE KOMPAKTOWE

5024 ROBOCAL

01033

Odpowietrznik automatyczny.
Korpus z kutego mosiądzu.
Maks. ciśnienie pracy: 10 bar.
Maks. ciśnienie upustu: 4 bar.
Maks. temperatura pracy: 115 °C.

Kod			
502420	1/4" GZ	112	-
502430	3/8" GZ	1	50

5025 ROBOCAL

01033

Odpowietrznik automatyczny.
Korpus z kutego mosiądzu.
Wyposażony w zawór stopowy.
Maks. ciśnienie pracy: 10 bar.
Maks. ciśnienie upustu: 4 bar.
Maks. temperatura pracy: 110 °C.

Kod			
502533	3/8" GZ	10	100
502543	1/2" GZ	10	100

5026 ROBOCAL

01033

Odpowietrznik automatyczny.
Korpus z kutego mosiądzu.
Maks. ciśnienie pracy: 10 bar.
Maks. ciśnienie upustu: 6 bar.
Maks. temperatura pracy: 115 °C.

Kod				
502630	3/8" GZ		10	50
502640	1/2" GZ	bez uszczelki O-Ring	10	100
502641*	3/8" GZ	chromowany	10	100

* brak atestu PZH

5027 ROBOCAL

01033

Odpowietrznik automatyczny.
Korpus z kutego mosiądzu.
Wyposażony w zawór stopowy.
Maks. ciśnienie pracy: 10 bar.
Maks. ciśnienie upustu: 6 bar.
Maks. temperatura pracy: 110 °C.

Kod			
502730	3/8" GZ	10	100

ODPOWIETRZNIKI AUTOMATYCZNE O WYSOKICH ZDOLNOŚCIACH UPUSTOWYCH

501 MAXCAL

01031

Odpowietrznik automatyczny
do instalacji grzewczych oraz chłodniczych.
Duże zdolności upustowe.
Korpus i pokrywa z mosiądzu, komponenty wewnętrzne ze stali nierdzewnej.
Maks. ciśnienie pracy: 16 bar.
Maks. ciśnienie upustu: 6 bar.
Zakres temperatury pracy: -20–120 °C.

Kod			
501500	3/4" GW x 3/8" GW	1	5

551 DISCALAIR®

01124

Odpowietrznik automatyczny
o wysokiej wydajności.
Korpus z mosiądzu.
Przyłącze z gwintem wewnętrznym.
Maks. ciśnienie pracy: 10 bar.
Maks. cisnienie upustu: 10 bar.
Zakres temperatury pracy: 0–110 °C.

Kod			
551004	1/2" GW	1	10

5022 VALCAL

01054

Odpowietrznik automatyczny.
Korpus z kutego mosiądzu.
Wykończenie: chrom.
Maks. ciśnienie pracy: 10 bar.
Maks. ciśnienie upustu: 4 bar.
Maks. temperatura pracy: 120 °C.

Kod			
502221	1/4" GZ	1	25
502231	3/8" GZ	1	25
502241	1/2" GZ	1	25

ODPOWIETRZNIKI AUTOMATYCZNE DO GRZEJNIKÓW

507
AERCAL

01032

Odpowietrznik automatyczny do grzejników.
Korpus z kutego mosiądzu.
Wykończenie: chrom.
Wyposażony w zamknięcie higroskopijne.
Z uszczelką gumową.
Maks. ciśnienie pracy: 10 bar.
Maks. ciśnienie upustu: 6 bar.
Maks. temperatura pracy: 100 °C.

Kod			
507611	1"GZ prawy	1	25
507621	1"GZ lewy	1	25
507711	1 1/4"GZ prawy	1	25
507721	1 1/4"GZ lewy	1	25

504
AERCAL

01055

Odpowietrznik automatyczny do grzejników.
Korpus z kutego mosiądzu.
Wykończenie: chrom.
Wyposażony w zamknięcie higroskopijne.
Maks. ciśnienie pracy: 10 bar.
Maks. ciśnienie upustu: 2,5 bar.
Maks. temperatura pracy: 100 °C.

Kod			
504401	1/2"GZ	1	25
504501	3/4"GZ	1	25
504611	1"GZ prawy	1	25
504621	1"GZ lewy	1	25

AKCESORIA

561

01054

Zawór stopowy.
Do odpowietrzników automatycznych z serii 502..
Gwint z uszczelką PTFE.
Maks. ciśnienie pracy: 10 bar.
Maks. temperatura pracy: 110 °C.

Kod			
561230	1/4"x 3/8"GZ	50	500
561300	3/8"x 3/8"GZ	10	-
561340	3/8"x 1/2"GZ	10	-
561400	1/2"x 1/2"GZ bez uszczelki PTFE	10	-

561

01054

Zawór stopowy.
Do odpowietrzników automatycznych z serii 5020 i 5022.
Wykończenie: chrom.
Gwint z uszczelką PTFE.
Maks. ciśnienie pracy: 10 bar.
Maks. temperatura pracy: 110 °C.

Kod			
561301	3/8"x 3/8"GZ	10	-
561401	1/2"x 1/2"GZ bez uszczelki PTFE	10	-

R59720
AQUASTOP®

01032

Zamknięcie higroskopijne do odpowietrzników automatycznych z serii 507.
Wykończenie: chrom.

Kod		
R59720	1	-

R59681
AQUASTOP®

01054

Zamknięcie higroskopijne do odpowietrzników serii 5020 i 5021.

Kod		
R59681	1	-

5620
AQUASTOP®

01054

Zamknięcie higroskopijne do odpowietrzników serii 5020, 5021, 5022 i 504.
Wykończenie: chrom.

Kod		
562000	50	-

5621

01054

Zabezpieczenie przed przepływem zwrotnym powietrza.
Do odpowietrzników automatycznych z serii 5020, 5021 i 5022.

Kod		
562100	100	-

5622

01033

Zabezpieczenie przed przepływem zwrotnym powietrza.
Do odpowietrzników automatycznych z serii 5026 i 5027.

Kod		
562200	100	-

ODPOWIETRZNIKI DO GRZEJNIKÓW

505

01056

Odpowietrznik ręczny do grzejników.
Wykończenie: chrom.
Białe pokrętło z żywicy acetylowej.
Gwint z uszczelką PTFE.
Maks. ciśnienie pracy: 10 bar.
Maks. temperatura pracy: 90 °C.

Kod			
505111	1/8" GZ	50	-
505121	1/4" GZ	50	500
505131	3/8" GZ	50	500

5055

01056

Odpowietrznik ręczny do grzejników.
Gumowe uszczelnienie.
Wykończenie: chrom.
Białe pokrętło z żywicy acetylowej.
Gwint z uszczelką PTFE.
Maks. ciśnienie pracy: 10 bar.
Maks. temperatura pracy: 90 °C.
PATENT.

Kod			
505511	1/8" GZ	10	100
505521	1/4" GZ	10	100
505531	3/8" GZ	10	100
505541	1/2" GZ	10	50

5054

01056

Odpowietrznik ręczny do grzejników.
Wykończenie: chrom.
Białe pokrętło z żywicy acetylowej.
Z regulowanym wyjściem.
Gwint z uszczelką PTFE.
Maks. ciśnienie pracy: 10 bar.
Maks. temperatura pracy: 90 °C.

Kod			
505411	1/8" GZ	50	-
505421	1/4" GZ	50	-
505431	3/8" GZ	50	-
505441	1/2" GZ	50	-

5080

01056

Odpowietrznik higroskopijny do grzejników.
Wykończenie: chrom.
Białe pokrętło z żywicy acetylowej.
Gwint z uszczelką PTFE.
Maks. ciśnienie pracy: 10 bar.
Maks. temperatura pracy: 100 °C.

Kod			
508011	1/8" GZ	25	-
508021	1/4" GZ	25	-
508031	3/8" GZ	25	-
508041	1/2" GZ	25	-

5081

01056

Wymienny wkład higroskopijny
do serii 5080.

Kod			
508100	12 p. 1,5	25	-

ZAWORY SPUSTOWE

337

Zawór spustowy.
Z regulowanym wyjściem.
Gwint z uszczelką PTFE.
Maks. ciśnienie pracy: 10 bar.
Maks. temperatura pracy: 100 °C.

WRAS APPROVED PRODUCT CERTIFICATION MARK

Kod			
337221	1/4"	80	400
337231	3/8"	50	250

560

01056

Zawór spustowy do grzejników.
Wykończenie: chrom.
Maks. ciśnienie pracy: 10 bar.
Maks. temperatura pracy: 100 °C.

Kod			
560421*	1/2"	10	-
560000	Wąż upustowy	25	-

*W każdym opakowaniu zawierającym 10 elementów znajduje się jeden wąż upustowy kod 560000

337

Zawór spustowy.
Z regulowanym wyjściem.
Gwint z uszczelką PTFE.
Maks. ciśnienie pracy: 6 bar.
Maks. temperatura pracy: 85 °C.
Medium: woda, roztwory glikolu
Maks. zawartość glikolu: 30 %.

WRAS APPROVED PRODUCT CERTIFICATION MARK

Kod			
337121	1/4"	50	200
337131	3/8"	50	200

Separatory powietrza - instalacja w punktach gromadzenia się powietrza

WSZYSTKIE TYPY INSTALACJI

ODPOWIETRZNIKI AUTOMATYCZNE **O WYSOKIEJ ZDOLNOŚCI UPUSTOWEJ**

DISCALAIR
551
1/2"

Separatory powietrzna - montaż na instalacji

MONTAŻ Z KOTŁAMI NAŚCIENNYMI

SEPARATOR POWIETRZA TECHNOPOLIMEROWY

DISCALSLIM
551
3/4" – 1" – Ø 18 – Ø 22

MONTAŻ Z KOTŁAMI NAŚCIENNYMI W POMIESZCZENIU TECHNICZNYM

MOSIĘŻNY SEPARATOR POWIETRZA Z REGULOWANYMI PRZYŁĄCZAMI

DISCAL
551
3/4" – 1" – Ø 22 – Ø 28

INSTALACJE Z POMPĄ CIEPŁA

WYSOKOWYDAJNY SEPARATOR POWIETRZA DLA INSTALACJI Z POMPĄ CIEPŁA

CALEFFI HED®
5516
1" – 1 1/4" – Ø 22 – Ø 28

ŚREDNIE/DUŻE INSTALACJE

MOSIĘŻNY SEPARATOR POWIETRZA

DISCAL
551
3/4" – 2"

STALOWY SEPARATOR POWIETRZA

DISCAL
551
DN 50–DN 65

DUŻE INSTALACJE

STALOWY SEPARATOR POWIETRZA

DISCAL
551
DN 50–DN 300

ODPOWIETRZNIKI AUTOMATYCZNE O WYSOKIEJ ZDOLNOŚCI UPUSTOWEJ

551 DISCALAIR

01124

Odpowietrznik automatyczny
o wysokiej wydajności.
Korpus z mosiądzu.
Przyłącze z gwintem wewnętrznym.
Maks. ciśnienie pracy: 10 bar.
Maks. cisnienie upustu: 10 bar.
Zakres temperatury pracy: 0–110 °C.

Kod			
551004	1/2"GW	1	10

SEPARATORY POWIETRZA DISCALSLIM

551 DISCALSLIM

01337

Separator powietrza. Korpus z technopolimeru.
Przyłącza z gwintem wewnętrznym.
Dla rur poziomych lub pionowych.
Wyposażony w zamknięcie higroskopijne.
Maks. ciśnienie pracy: 3 bar.
Maks. temperatura pracy: 110 °C.

Kod			
551805	3/4"GW	1	10
551806	1"GW	1	10

Izolacja do separatorów powietrza DISCALSLIM serii 551.

Kod		
CBN551805	1	-

551 DISCALSLIM

01337

Separator powietrza. Korpus z technopolimeru.
Przyłącza Ø 18 i Ø 22 mm
ze złączkami zaciskowymi.
Dla rur poziomych lub pionowych.
Wyposażony w zamknięcie higroskopijne.
Maks. ciśnienie pracy: 3 bar.
Maks. temperatura pracy: 110 °C.

Kod			
551801	Ø 18	1	10
551802	Ø 22	1	10

SEPARATORY POWIETRZA DISCAL

551
DISCAL

01060

Separator powietrza.
Korpus z mosiądzu.
Przyłącza z gwintem wewnętrznym, zewnętrznym oraz Ø 22 i Ø 28 mm ze złączkami zaciskowymi.
Dla rur poziomych lub pionowych.
Maks. ciśnienie pracy: 10 bar.
Maks. ciśnienie upustu: 10 bar.
Zakres temperatury pracy: 0–110 °C.

Przyłącza gwintowane

Kod			
551705	3/4" GW	1	5
551706	1" GW	1	5
551716	1" GZ	1	5

Przyłącza ze złączkami zaciskowymi

551702	Ø 22	1	5
551703	Ø 28	1	5

551
DISCAL

01060

Separator powietrza.
Korpus z mosiądzu.
Przyłącza z gwintem wewnętrznym i Ø 22 mm ze złączkami zaciskowymi.
Maks. ciśnienie pracy: 10 bar.
Maks. cisnienie upustu: 10 bar.
Zakres temperatury pracy: 0–110 °C.

Przyłącza gwintowane

Kod			
551003	3/4"GW	1	5

Przyłącza ze złączkami zaciskowymi

551002	Ø 22	1	5

551
DISCAL

01060

Separator powietrza. Korpus z mosiądzu.
Przyłącza z gwintem wewnętrznym.
Z odwodnieniem.
Maks. ciśnienie pracy: 10 bar.
Maks. cisnienie upustu: 10 bar.
Zakres temperatury pracy: 0–110 °C.

Kod			
551005	3/4" GW	1	6
551006	1" GW	1	6
551007	1 1/4" GW	1	6
551008	1 1/2" GW	1	6
551009	2" GW	1	-

Izolacja do separatorów powietrza DISCAL serii 551.

Kod	Dla zaworów o kodzie		
CBN551005	551005-551006	1	-
CBN551007	551007-551008	1	-
CBN551009	551009	1	-

WYSOKOWYDAJNY SEPARATOR POWIETRZA DLA INSTALACJI Z POMPĄ CIEPŁA

NOWOŚĆ

5516
CALEFFI HED®

1416

Wysokowydajny separator powietrza.
Korpus z technopolimeru.
Przystosowany do montażu pionowo, poziomo lub pod kątem.
Zamkniecie higroskopijne.
Maks. ciśnienie pracy: 3 bar.
Zakres temperatury roboczej: 0–90 °C.
PATENT PENDING.

PCT INTERNATIONAL APPLICATION PENDING

Przyłącza gwintowane

Kod			
551606	1" GW	1	-
551607	1 1/4" GW	1	-
551617	1 1/4" GZ	1	-

Przyłącza ze złączkami zaciskowymi

Kod			
551602	Ø 22	1	-
551603	Ø 28	1	-

NOWOŚĆ

Izolacja
dla wysokowydajnego separatora powietrza.

Kod	Zastosowanie		
CBN551602	551606/607	1	–

Manometr.

Kod	bar	Przyłącze	Pozycja	Ø		
F0002253	0–4	na wcisk	środkowa	50	1	1

Instalacja pozioma

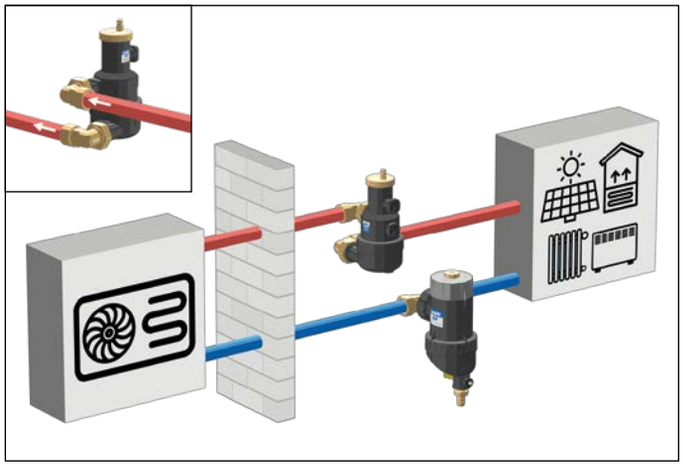

Instalacja pionowa

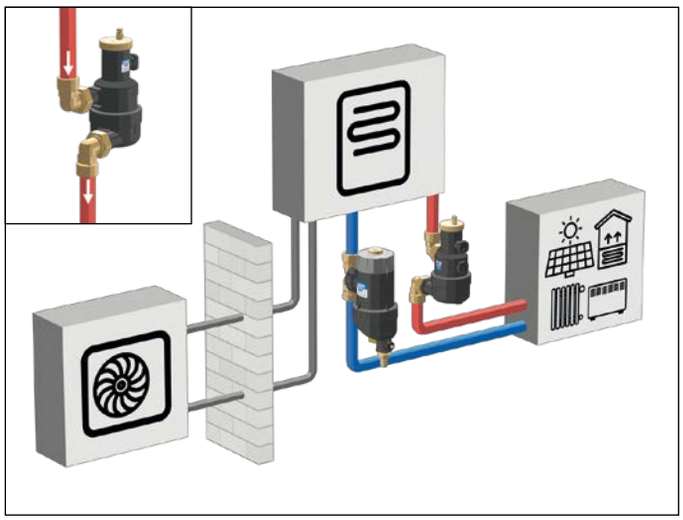

Instalacja pod kątem

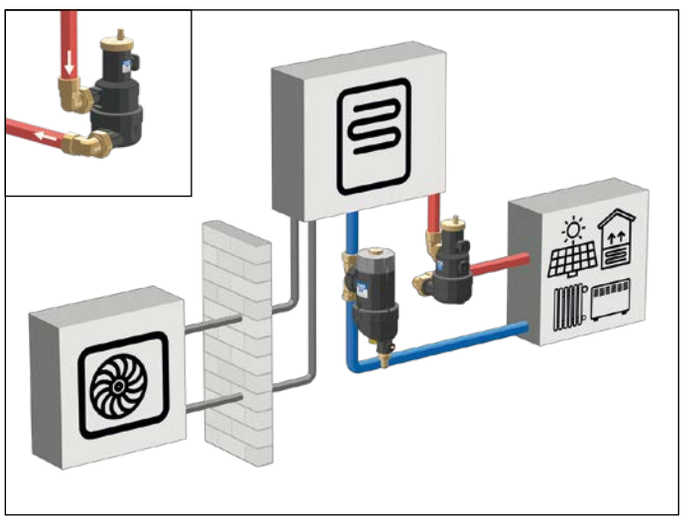

SEPARATORY POWIETRZA DISCAL

551
DISCAL

01060

Separator powietrza.
Korpus ze stali z powłoką epoksydową.
Przyłącza kołnierzowe PN 16.
Współpraca z przeciwkołnierzem EN 1092-1.
Izolowany.
Maks. ciśnienie pracy: 10 bar.
Maks. ciśnienie upustu: 10 bar.
Zakres temperatury pracy:
0–105 °C (DN 50–DN 100),
0–100 °C (DN 125–DN 150).
0–110 °C (bez izolacji).

Kod			
551052	DN 50	1	-
551062	DN 65	1	-
551082	DN 80	1	-
551102	DN 100	1	-
551122	DN 125	1	-
551152	DN 150	1	-

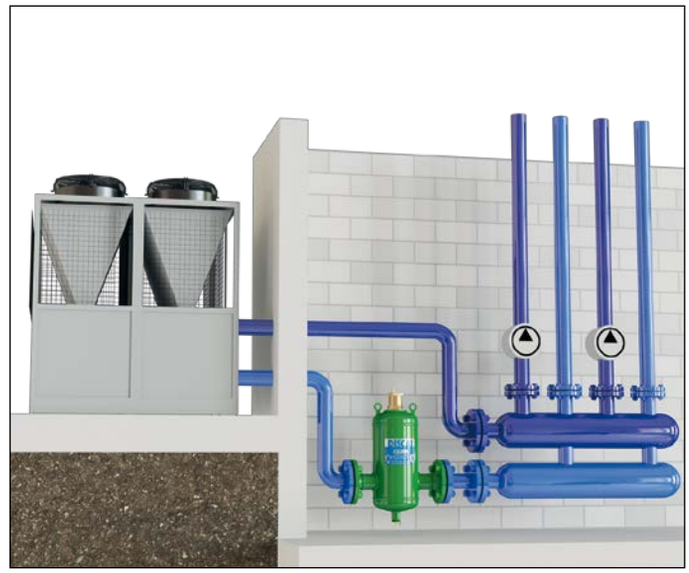

551
DISCAL

01060

Separator powietrza.
Korpus ze stali z powłoką epoksydową.
Przyłącza kołnierzowe PN 10.
Współpraca z przeciwkołnierzem EN 1092-1.
Maks. ciśnienie pracy: 10 bar.
Maks. ciśnienie upustu: 10 bar.
Zakres temperatury pracy: 0–110 °C.
Przyłącze czujnika temperatury: 1/2" GW.

Kod			
551200	DN 200	1	-
551250	DN 250	1	-
551300	DN 300	1	-

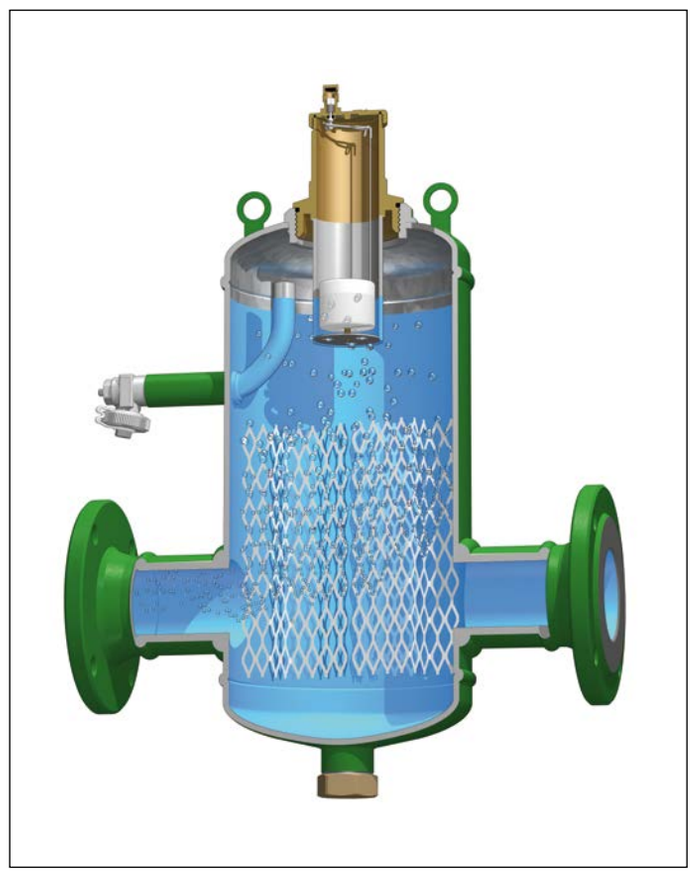

Separator powietrza-zanieczyszczeń

Urządzenie łączy funkcje separatora powietrza oraz separatora zanieczyszczeń. Jedno urządzenie może być użyte do jednoczesnego oddzielenia powietrza, jak i do separacji zanieczyszczeń obecnych w instalacji.

Zasada działania

Urządzenie wykorzystuje połączone działanie separatora zanieczyszczeń oraz separatora powietrza. Element wewnętrzny ułatwia uwalnianie mikropęcherzyków oraz powoduje ich przyleganie do powierzchni siatki, które następnie unoszą się do górnej części urządzenia, skąd są usuwane za pomocą automatycznego zaworu odpowietrzającego. Ponadto zanieczyszczenia znajdujące się w instalacji, uderzając o powierzchnię elementu wewnętrznego, są oddzielane i grawitacyjnie opadają na dno korpusu.
Urządzenie zostało wyposażone w magnes, przez co zwiększa swoją skuteczność w oddzielaniu i zbieraniu zanieczyszczeń ferromagnetycznych. Zanieczyszczenia są wychwytywane wewnątrz korpusu separatora przez silne pole magnetyczne wytwarzane przez magnesy umieszczone w pierścieniu na zewnątrz urządzenia.
W przeciwieństwie do zastosowania oddzielnych separatorów powietrza i zanieczyszczeń, urządzenie wymaga mniej miejsca oraz mniejszej liczby połączeń. Dlatego idealnie nadaje się w miejsca, gdzie nie jest możliwe zamontowanie dwóch oddzielnych urządzeń. Jednak dwa pracujące urządzenia zawsze gwarantują wyższą sprawność.

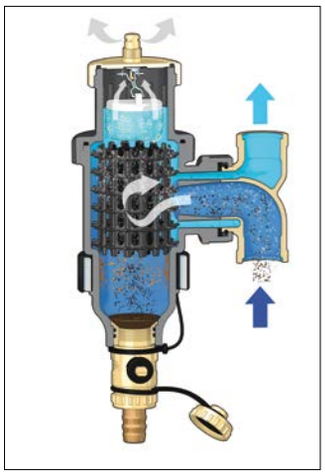

Dobór

Dobór separatora zależy głównie od prędkości, z jaką medium przepływa przez urządzenie, ponieważ zbyt duża prędkość nie pozwoli na prawidłowe oddzielenie powietrza i zanieczyszczeń.

Prędkość przepływu medium zależy od natężenia przepływu i przekroju poprzecznego. Zaleca się nie przekraczanie określonych **maksymalnych** dopuszczalnych **natężeń przepływu** dla każdego rozmiaru.

INSTALACJE Z POMPĄ CIEPŁA

POLIMEROWY SEPARATOR POWIETRZA-ZANIECZYSZCZEŃ Z MAGNESEM

DISCAL*DIRTMAG*
5464
3/4″ – 1″ - 1 1/4″
Ø22 - Ø28

MONTAŻ Z KOTŁAMI NAŚCIENNYMI W POMIESZCZENIU TECHNICZNYM - SYSTEMY CHŁODZENIA

MOSIĘŻNY SEPARATOR POWIETRZA-ZANIECZYSZCZEŃ Z MAGNESEM

DISCAL*DIRTMAG*
5461
3/4″ – 1″

ŚREDNIE/DUŻE SYSTEMY

STALOWY SEPARATOR POWIETRZA -ZANIECZYSZCZEŃ Z MAGNESEM

DISCAL*DIRTMAG*
5461
1 1/2″ – 2″

STALOWY SEPARATOR POWIETRZA-ZANIECZYSZCZEŃ

DISCAL*DIRT*
546
DN 50–DN 65

DUŻE SYSTEMY

STALOWY SEPARATOR POWIETRZA-ZANIECZYSZCZEŃ

DISCAL*DIRT*
546
DN 80–DN 300

SEPARATORY POWIETRZA-ZANIECZYSZCZEŃ DISCALDIRTMAG

5464
DISCALDIRTMAG

Separator powietrza-zanieczyszczeń
z magnesem.
Korpus z technopolimeru.
Przyłącza z gwintem wewnętrznym.
Dla rur poziomych i pionowych.
Z kapturkiem higroskopijnym.
Zawór spustowy z króćcem do podłączenia węża.
Maks. ciśnienie pracy: 3 bar.
Zakres temperatury pracy: 0–110 °C.

PCT INTERNATIONAL APPLICATION PENDING

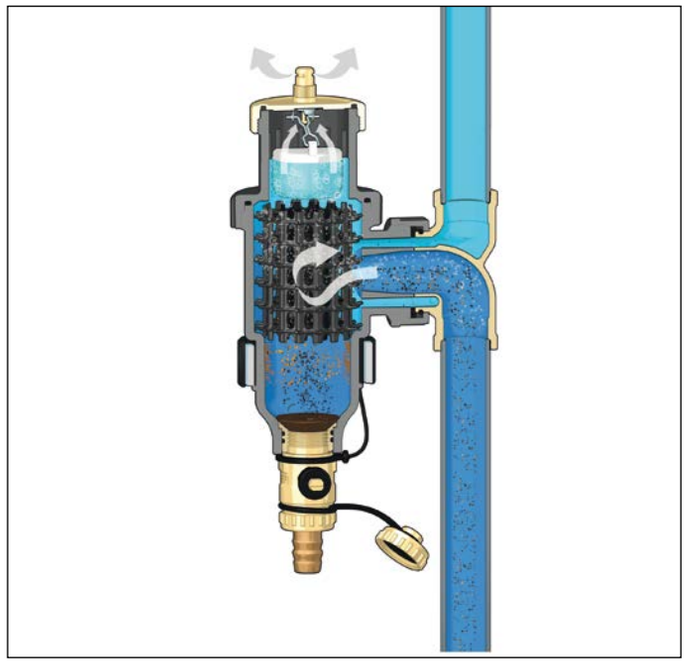

Przyłącza gwintowane

Kod			
546405	3/4" GW	1	5
546406	1" GW	1	5
546407	1 1/4" GW	1	5

Przyłącza ze złączkami zaciskowymi

Kod			
546402	Ø 22	1	5
546403	Ø 28	1	5

5461
DISCALDIRTMAG

01123

Separator powietrza – zanieczyszczeń.
z magnesem. Korpus z mosiądzu.
Przyłącza z gwintem wewnętrznym.
Zawór spustowy z króćcem do węża.
Maks. ciśnienie pracy: 10 bar.
Maks. ciśnienie upustu: 10 bar.
Zakres temperatury pracy: 0–110 °C.
Wielkość separowanych cząstek powyżej 5 µm.

PCT INTERNATIONAL APPLICATION PENDING

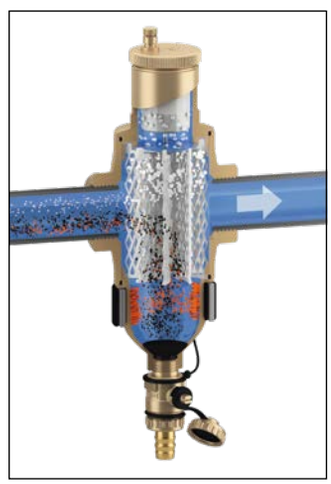

Kod			
546105	3/4" GW	1	-
546106	1" GW	1	-
546107	1 1/4" GW	1	-

5461
DISCALDIRTMAG

01123

Separator powietrza – zanieczyszczeń
z magnesem.
Korpus ze stali z powłoką epoksydową.
Przyłącza z gwintem wewnętrznym.
Izolowany.
Zawór spustowy z króćcem przyłączenia węża.
Maks. ciśnienie pracy: 10 bar.
Maks. ciśnienie upustu: 10 bar.
Zakres temperatury pracy: 0–100 °C.
Wielkość separowanych cząstek powyżej 5 µm.

PCT INTERNATIONAL APPLICATION PENDING

Kod			
546118	1 1/2" GW	1	-
546119	2" GW	1	-

SEPARATORY POWIETRZA-ZANIECZYSZCZEŃ DISCALDIRT

546 DISCALDIRT

01123

Separator powietrza – zanieczyszczeń.
Korpus z mosiądzu.
Przyłącza z gwintem wewnętrznym i Ø 22 mm ze złączkami zaciskowymi.
Zawór spustowy z króćcem przyłączenia węża.
Maks. ciśnienie pracy: 10 bar.
Maks. ciśnienie upustu: 10 bar.
Zakres temperatury pracy: 0–110 °C.
Wielkość separowanych cząstek powyżej 5 µm.

Przyłącza gwintowane

Kod			
546005	3/4" GW	1	-
546006	1" GW	1	5
546007	1 1/4" GW	1	-

Przyłącza ze złączkami zaciskowymi

546002	Ø22	1	-

Izolacja do separatorów powietrza – zanieczyszczeń serii 546.

Kod	Dla separatorów o kodzie		
CBN546002	546002-546005-546006	1	-
CBN546007	546007	1	-

546 DISCALDIRT

01123

Separator powietrza – zanieczyszczeń.
Korpus ze stali z powłoką epoksydową.
Przyłącza kołnierzowe PN 16.
Współpraca z przeciwkołnierzem EN 1092-1.
Izolowany.
Maks. ciśnienie pracy: 10 bar.
Maks. ciśnienie upustu: 10 bar.
Zakres temperatury pracy:
0–105 °C (DN 50–DN 100),
0–100 °C (DN 125-DN 150),
0–110 °C (bez izolacji).
Wielkość separowanych cząstek powyżej 5 µm.

Kod			
546052	DN 50	1	-
546062	DN 65	1	-
546082	DN 80	1	-
546102	DN 100	1	-
546122	DN 125	1	-
546152	DN 150	1	-

546 DISCALDIRT

01123

Separator powietrza – zanieczyszczeń.
Korpus ze stali z powłoką epoksydową.
Przyłącza kołnierzowe PN 10.
Współpraca z przeciwkołnierzem EN 1092-1.
Maks. ciśnienie pracy: 10 bar.
Maks. ciśnienie upustu: 10 bar.
Zakres temperatury pracy: 0–110 °C.
Przyłącze czujnika temperatury: 1/2" GW.
Wielkość separowanych cząstek powyżej 5 µm.

Kod			
546200	DN 200	1	-
546250	DN 250	1	-
546300	DN 300	1	-

DODATKI CHEMICZNE

5709 C3 CLEANER

01345

Usuwa brud, kamień kotłowy oraz osady.
Dozowanie:
0,5 litra produktu na 150 litrów wody w instalacji.

Kod			
570911	0,5 litra	6	-

5709 C1 INHIBITOR

01345

Zabezpiecza przed korozją i osadzaniem zanieczyszczeń.
Dozowanie:
0,5 litra produktu na 150 litrów wody w instalacji.

Kod			
570912	0,5 litra	6	-

5709 C7 BIOCIDE

01345

Zapobiega rozwojowi bakterii oraz grzybów.
Dozowanie:
0,5 litra produktu na 150 litrów wody w instalacji.

Kod			
570913	0,5 litra	6	-

5709 C4 LEAK SEALER

01345

Środek uszczelniający.
Dozowanie:
0,5 litra produktu na 150 litrów wody w instalacji.

Kod			
570914	0,5 litra	6	-

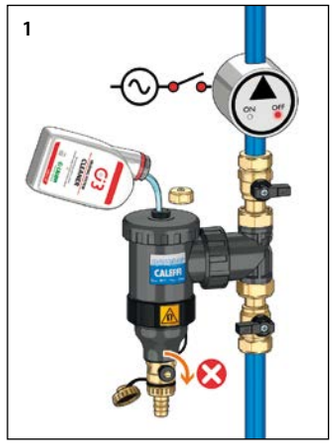

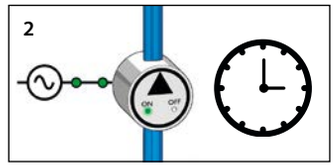

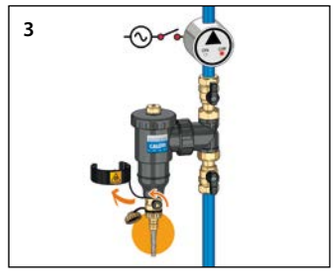

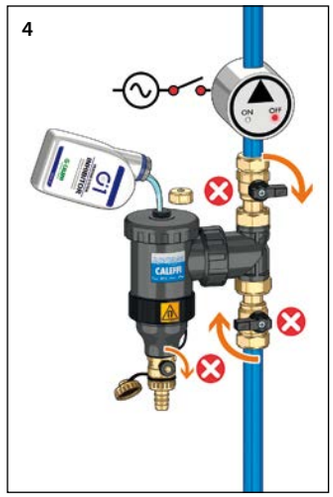

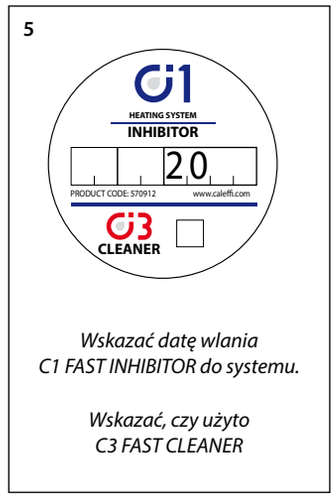

URZĄDZENIA DO UZDATNIANIA WODY

580020

01360

Automatyczna grupa do uzdatniania wody, funkcje zmiękczania i demineralizacji. Zawiera urządzenia pomiarowe z czujnikiem przewodności, obejście regulatora, kulowy zawór odcinający po stronie instalacji, zawór odpowietrzający i spustowy.

W komplecie z izolacją.
Zakres temperatury pracy: 4–30 °C.
Maks. ciśnienie pracy: 4 bar.
Maks. temperatura pracy: 30 °C.

Kod			
580020	1/2"	1	–

580011

01361

Automatyczny zestaw do napełniania instalacji zgodny z EN 1717 z zaworem antyskażeniowym **typu BA**, zaworami odcinającymi, fltrem skośnym, króćcami do pomiaru ciśnienia. Korpus ze stopu odpornego na odcynkowanie.

Możliwość montażu w pionie i poziomie.
W komplecie z izolacją.
Zakres nastawy ciśnienia: 0,8–4 bar.
Maks. ciśnienie pracy: 10 bar.
Maks. temperatura pracy: 65 °C.
Izolator przepływów zgodny z normą EN 12729.
Regulator ciśnienia zgodny z normą EN 1567.

Kod			
580011	1/2"	1	5

Funkcja
Automatyczna grupa uzdatniania wody zamontowana na przewodzie napełniania instalacji przeznaczona jest dla instalacji grzewczych i chłodniczych.
Grupa została wyposażona w regulator obejścia pozwalający na ustawienie odpowiedniej twardości wody w procesie zmiękczania.

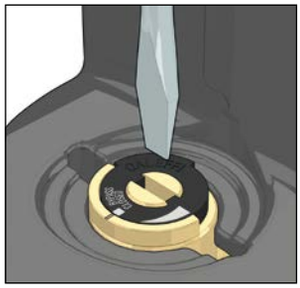

Elektroniczny regulator
W grupie zastosowano elektroniczny regulator sterujący procesami demineralizacji i zmiękczania. Wszystkie niezbędne parametry dotyczące procesu uzdatniania można wprowadzić bezpośrednio w panelu regulatora. Oprogramowanie automatycznie oblicza wszystkie parametry niezbędne do prawidłowego działania. (wszystkie informacje zamieszczono w instrukcji H0007428).

Wymagania odnośnie zabezpieczenia przed przepływem zwrotnym

Aby zabezpieczyć układ przed przepływem zwrotnym wody z instalacji grzewczej/chłodniczej, która jest zanieczyszczona i może stanowić zagrożenie dla zdrowia ludzkiego **należy zamontować automatyczną grupę napełniania wyposażoną w izolator przepływów zwrotnych**.
Prawidłowe zabezpieczenie przed przepływem zwrotnym reguluje norma: PN-EN 1717:2003 „Ochrona przed wtórnym zanieczyszczeniem wody w instalacjach wodociągowych i ogólne wymagania dotyczące urządzeń zapobiegających zanieczyszczaniu przez przepływ zwrotny".

Złączka połączeniowa z luźną nakrętką.
Dla kodów 580020 i 580011.

Kod			
F0001298	3/4" GW x 3/4" GW	1	–

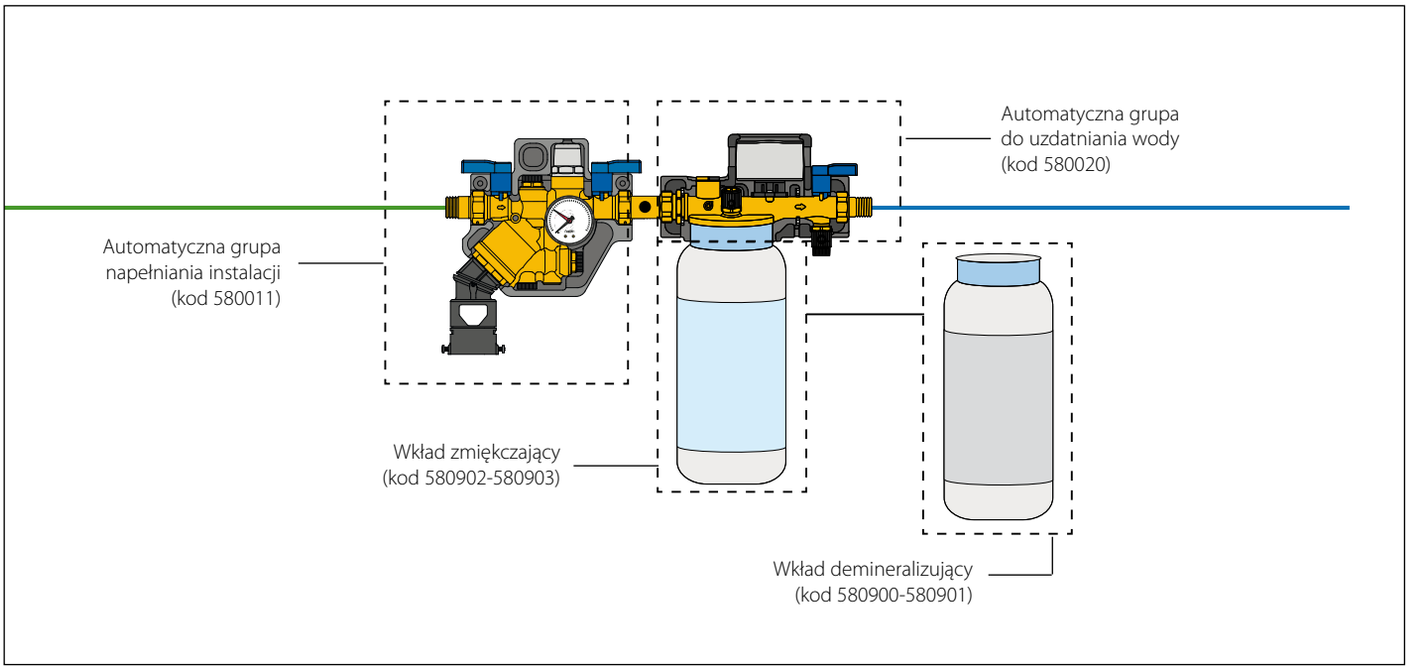

PRODUKTY PRZEZNACZONE DO ZMIĘKCZANIA

580

01360

Wymienny wkład zmiękczający.
Maks. ciśnienie pracy: 4 bar.
Zakres temperatury pracy: 4–30 °C.
Zakres temperatury składowania: 0–40 °C.
Przepływ nominalny: 2 l/min (kod 580902),
4 l/min (kod 580903).

Kod	Współczynnik doborowy (twardość °f)	Współczynnik doborowy (twardość °dH)		
580902	26	14	1	–
580903	43	24	1	–

5750

Zestaw do pomiaru twardości.
Dokładność: 1 °f / 1 °dH.

Kod		
575003	1	–

Wymiarowanie wkładu zmiękczania
Objętość uzdatnionej wody jest uzależniona od twardości wody i obliczana zgodnie z wzorem:

$$\text{Objętość wody uzdatnionej } (m^3) = \frac{\text{Współczynnik doborowy}}{\text{twardość}_{\text{WEJŚCIOWA}} - \text{twardość}_{\text{WYJŚCIOWA}}}$$

twardość WEJŚCIOWA = twardość wody zasilającej (°f/°dH)
twardość WYJŚCIOWA = twardość wody uzdatnionej (°f/°dH)

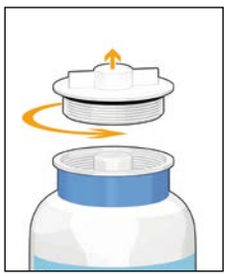

PRODUKTY PRZEZNACZONE DO DEMINERALIZACJI

580

01360

Wymienny wkład do demineralizacji.
Maks. ciśnienie pracy: 4 bar.
Zakres temperatury pracy: 4–30 °C.
Zakres temperatury składowania: 0–40 °C.
Przepływ nominalny: 2 l/min (kod 580900),
4 l/min (kod 580901).

Kod	Współczynnik doborowy < 10 µS/cm	Współczynnik doborowy (resztkowa przewodność elektryczna < 50 µS/cm) (*)		
580900	140	220	1	–
580901	180	280	1	–

(*) W przypadku kiedy nie wymagana jest całkowita demineralizacja (przewodność resztkowa < 10 µS/cm) zalecane jest stosowanie współczynników doborowych dla przewodności resztkowej < 50 µS/cm.

Wymiarowania wkładu demineralizacji
Objętość uzdatnionej wody jest uzależniona od przewodności elektrycznej wody i obliczana zgodnie z wzorem:

$$\text{Objętość wody uzdatnionej } (m^3) = \frac{\text{Współczynnik doborowy}}{\text{Przewodność elektryczna } (\mu S/cm)}$$

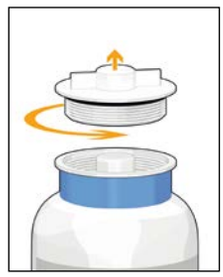

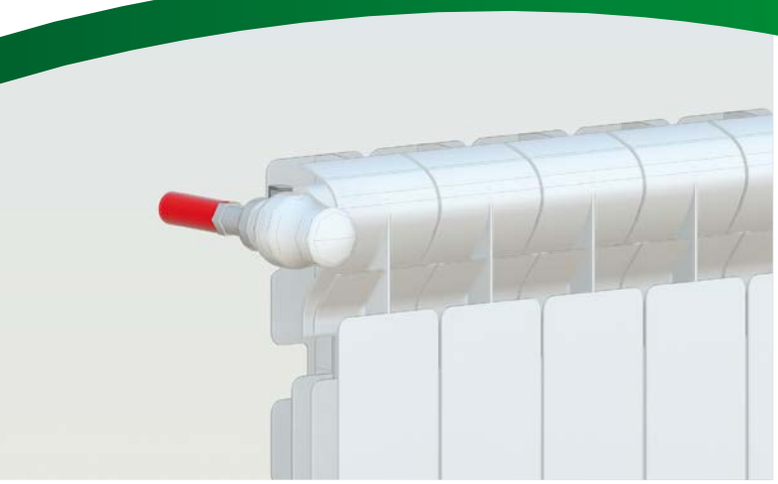

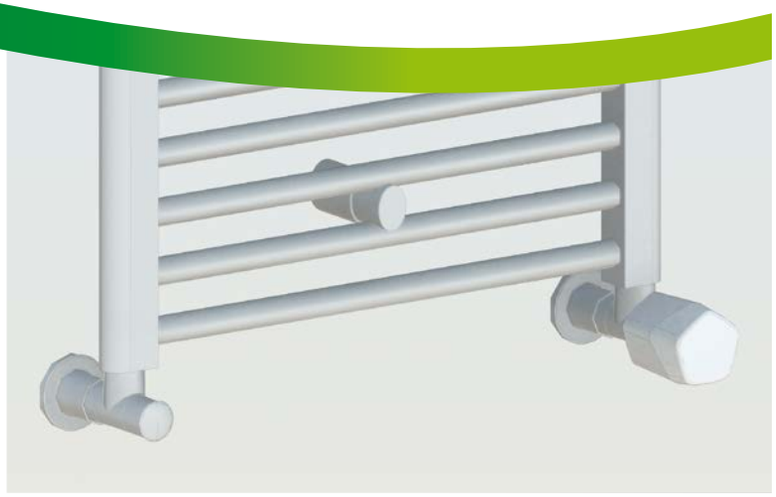

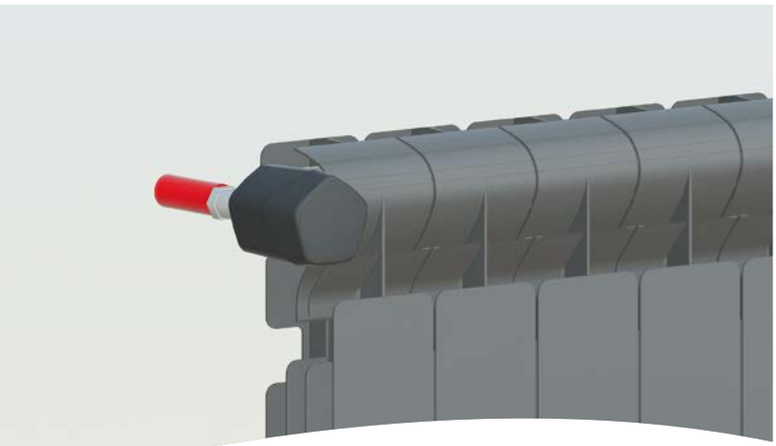

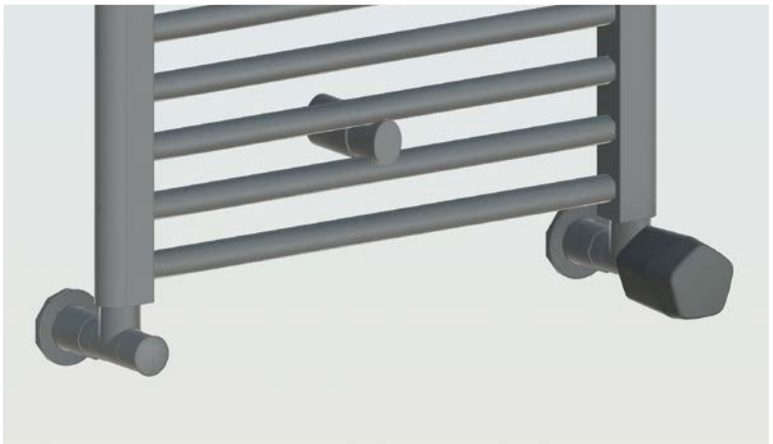

BIM
bim.caleffi.com

Termostatyczne zawory z pokrętłem i zawory odcinające
Termostatyczne zawory z pokrętłem z nastawą wstępną
Dynamiczne zawory termostatyczne, DYNAMICAL®
High-style armatura grzejnikowa dekoracyjna
High-style armatura grzejnikowa dekoracyjna dla grzejników z podłączeniem centralnym
Grzejnikowe zawory termostatyczne
Zestawy termostatyczne bez nastawy wstępnej
3-osiowe zawory termostatyczne i odcinające
Akcesoria
Zawory grzejnikowe i zawory odcinające ze złączem wciskowym
Inteligentny system sterowania ogrzewaniem, CALEFFI CODE®
Głowice termostatyczne
Ręczne zawory grzejnikowe i zawory odcinające
Zawory do instalacji jedno i dwururowych
Akcesoria
Zawory przyłączeniowe do grzejników płytowych
Złączki
Kalibrator do rur wielowarstwowych

TERMOSTATYCZNE ZAWORY Z POKRĘTŁEM I ZAWORY ODCINAJĄCE

338

01009

Kątowy zawór termostatyczny z pokrętłem przystosowany do montażu głowic termostatycznych, głowic elektronicznych lub siłowników termoelektrycznych.
Wykończenie: chrom.
Przyłączenie do instalacji z gwintem zewnętrznym.
Maks. ciśnienie pracy: 10 bar.
Zakres temperatury pracy: 5–100 °C.

Kod	Przyłączenie do grzejnika	Przyłączenie do instalacji	Kv (m³/h)		
338302	3/8"	23 p. 1,5	2,22	10	50
338402	1/2"	23 p. 1,5	2,7	10	50
338452	1/2"	3/4"	2,7	10	50

339

01009

Prosty zawór termostatyczny z pokrętłem przystosowany do montażu głowic termostatycznych, głowic elektronicznych lub siłowników termoelektrycznych.
Wykończenie: chrom.
Przyłączenie do instalacji z gwintem zewnętrznym.
Maks. ciśnienie pracy: 10 bar.
Zakres temperatury pracy: 5–100 °C.

Kod	Przyłączenie do grzejnika	Przyłączenie do instalacji	Kv (m³/h)		
339302	3/8"	23 p.1,5	1,35	10	50
339402	1/2"	23 p.1,5	1,79	10	50
339452	1/2"	3/4"	1,79	10	50

401

01009

Kątowy zawór termostatyczny z pokrętłem przystosowany do montażu głowic termostatycznych, głowic elektronicznych lub siłowników termoelektrycznych.
Wykończenie: chrom.
Przyłączenie do instalacji z gwintem wewnętrznym.
Maks. ciśnienie pracy: 10 bar.
Zakres temperatury pracy: 5–100 °C.

Kod	Przyłączenie do grzejnika	Kv (m³/h)		
401302	3/8"	2,22	10	50
401402	1/2"	2,7	10	50
401500	3/4" bez uszczelki gumowej	3,36	5	25
401603	1" bez uszczelki gumowej	4,47	5	25

402

01009

Prosty zawór termostatyczny z pokrętłem przystosowany do montażu głowic termostatycznych, głowic elektronicznych lub siłowników termoelektrycznych.
Wykończenie: chrom.
Przyłączenie do instalacji z gwintem wewnętrznym.
Maks. ciśnienie pracy: 10 bar.
Zakres temperatury pracy: 5–100 °C.

Kod	Przyłączenie do grzejnika	Kv (m³/h)		
402302	3/8"	1,35	10	50
402402	1/2"	1,79	10	50
402500	3/4" bez uszczelki gumowej	2,58	5	25
402603	1" bez uszczelki gumowej	4,43	5	25

342

01009

Kątowy grzejnikowy zawór odcinający.
Wykończenie: chrom.
Przyłączenie do instalacji z gwintem zewnętrznym.
Maks. ciśnienie pracy: 10 bar.
Zakres temperatury pracy: 5–100 °C.

Kod	Przyłączenie do grzejnika	Przyłączenie do instalacji	Kv (m³/h) całkowicie otwarty		
342302	3/8"	23 p.1,5	2,42	10	50
342402	1/2"	23 p.1,5	3,99	10	50
342452	1/2"	3/4"	3,99	10	50

343

01009

Prosty grzejnikowy zawór odcinający.
Wykończenie: chrom.
Przyłączenie do instalacji z gwintem zewnętrznym.
Maks. ciśnienie pracy: 10 bar.
Zakres temperatury pracy: 5–100 °C.

Kod	Przyłączenie do grzejnika	Przyłączenie do instalacji	Kv (m³/h) całkowicie otwarty		
343302	3/8"	23 p.1,5	1,32	10	50
343402	1/2"	23 p.1,5	2,17	10	50
343452	1/2"	3/4"	2,17	10	50

431

01009

Kątowy grzejnikowy zawór odcinający.
Wykończenie: chrom.
Przyłączenie do instalacji z gwintem wewnętrznym.
Maks. ciśnienie pracy: 10 bar.
Zakres temperatury pracy: 5–100 °C.

Kod	Przyłączenie do grzejnika	Kv (m³/h) całkowicie otwarty		
431302	3/8"	2,42	10	50
431402	1/2"	3,99	10	50
431503	3/4" bez uszczelki gumowej	4,52	5	25
431603	1" bez uszczelki gumowej	5,64	5	25

432

01009

Prosty grzejnikowy zawór odcinający.
Wykończenie: chrom.
Przyłączenie do instalacji z gwintem wewnętrznym.
Maks. ciśnienie pracy: 10 bar.
Zakres temperatury pracy: 5–100 °C.

Kod	Przyłączenie do grzejnika	Kv (m³/h) całkowicie otwarty		
432302	3/8"	1,32	10	50
432402	1/2"	2,17	10	50
432503	3/4" bez uszczelki gumowej	2,58	5	25
432603	1" bez uszczelki gumowej	4,81	5	25

TERMOSTATYCZNY ZAWÓR Z POKRĘTŁEM Z NASTAWĄ WSTĘPNĄ

421

01195

Kątowy zawór termostatyczny przystosowany do montażu głowic termostatycznych, głowic elektronicznych lub siłowników termoelektrycznych.
Wykończenie: chrom.
Z nastawą wstępną.
Przyłączenie do instalacji z gwintem wewnętrznym.
Maks. ciśnienie pracy: 10 bar.
Zakres temperatury pracy: 5–100 °C.

Kod	Przyłączenie do grzejnika	Kvs (m^3/h)		
421312	3/8"	1,3	1	20
421412	1/2"	1,4	1	20

422

01195

Prosty zawór termostatyczny przystosowany do montażu głowic termostatycznych, głowic elektronicznych lub siłowników termoelektrycznych.
Z nastawą wstępną.
Wykończenie: chrom.
Przyłączenie do instalacji z gwintem wewnętrznym.
Maks. ciśnienie pracy: 10 bar.
Zakres temperatury pracy: 5–100 °C.

Kod	Przyłączenie do grzejnika	Kvs (m^3/h)		
422312	3/8"	0,9	1	20
422412	1/2"	1,0	1	20

421

01195

Kątowy zawór termostatyczny z pokrętłem przystosowany do montażu głowic termostatycznych, głowic elektronicznych lub siłowników termoelektrycznych.
Z nastawą wstępną.
Wykończenie: chrom.
Przyłączenie do instalacji z gwintem wewnętrznym.
Maks. ciśnienie pracy: 10 bar.
Zakres temperatury pracy: 5–100 °C.

Kod	Przyłączenie do grzejnika		
421302	3/8"	1	50
421402	1/2"	1	50
421500	3/4" bez uszczelki gumowej	1	25

422

01195

Prosty zawór termostatyczny z pokrętłem przystosowany do montażu głowic termostatycznych, głowic elektronicznych lub siłowników termoelektrycznych.
Z nastawą wstępną.
Wykończenie: chrom.
Przyłączenie do instalacji z gwintem wewnętrznym.
Maks. ciśnienie pracy: 10 bar.
Zakres temperatury pracy: 5–100 °C.

Kod	Przyłączenie do grzejnika		
422302	3/8"	1	50
422402	1/2"	1	50
422500	3/4" bez uszczelki gumowej	1	25

Zasada działania

Zawory zostały wyposażone w wewnętrzny element nastawczy umożliwiający wytworzenie odpowiedniego spadku ciśnienia.

Za pomocą pierścienia można wybrać przekrój elementu nastawczego. Każdy z przekrojów posiada konkretną wartość współczynnika Kv, który odpowiada nastawie zaworu.

W zależności od wyposażenia instalacji zawory mogą pełnić funkcję wstępnego równoważenia hydraulicznego przy pracy ręcznej jak i termostatycznej..

Wykonanie nastawy wstępnej

Usunąć pokrętło regulacyjne.

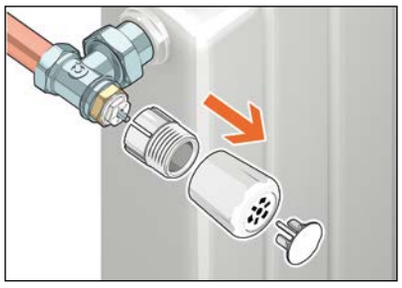

Podnieść specjalny pierścień i przekręcić trzpień regulacyjny do momentu uzyskania wymaganej nastawy. Należy uważać żeby nie usunąć pierścienia z trzpienia regulacyjnego. Numer nastawy wstępnej musi być wyświetlony w środku okienka.

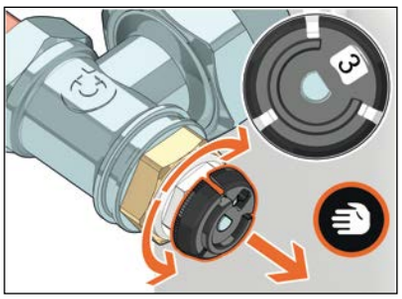

Zwolnić pierścień.

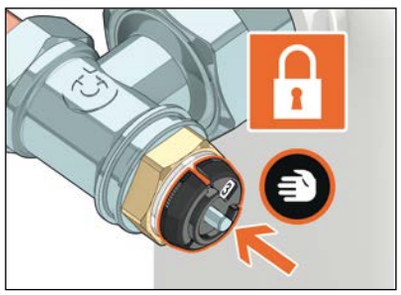

Zamontować ręczne pokrętło, głowicę termostatyczną, głowic elektronicznych lub siłownik termoelektryczny na zaworze.

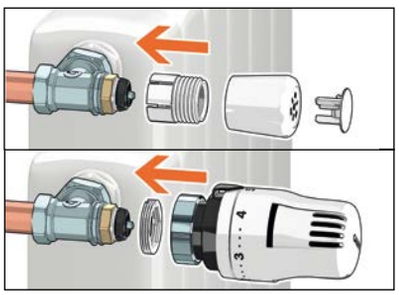

DYNAMICZNE ZAWORY TERMOSTATYCZNE

230
DYNAMICAL®

01330

Dynamiczny termostatyczny zawór grzejnikowy przystosowany do montażu głowic termostatycznych głowic elektronicznych lub siłowników termoelektrycznych.
Wykończenie: chrom.
Wersja kątowa z przyłączem z gwintem wewnętrznym.
Maks. ciśnienie pracy: 10 bar.
Zakres temperatury pracy: 5–95 °C.

PCT INTERNATIONAL APPLICATION PENDING

Kod	Przyłączenie do grzejnika	Zakres przepływu (l/h)		
230302	3/8″	20–120	10	50
230312	3/8″	10–80	10	50
230402	1/2″	20–120	10	50
230412	1/2″	10–80	10	50
230500	3/4″ bez uszczelki gumowej	20–120	5	25

231
DYNAMICAL®

01330

Dynamiczny termostatyczny zawór grzejnikowy przystosowany do montażu głowic termostatycznych głowic elektronicznych lub siłowników termoelektrycznych.
Wykończenie: chrom.
Wersja prosta z przyłączem z gwintem wewnętrznym.
Maks. ciśnienie pracy: 10 bar.
Zakres temperatury pracy: 5–95 °C.

PCT INTERNATIONAL APPLICATION PENDING

Kod	Przyłączenie do grzejnika	Zakres przepływu (l/h)		
231302	3/8″	20–120	10	50
231312	3/8″	10–80	10	50
231402	1/2″	20–120	10	50
231412	1/2″	10–80	10	50
231500	3/4″ bez uszczelki gumowej	20–120	5	25

232
DYNAMICAL®

01330

Dynamiczny termostatyczny zawór grzejnikowy przystosowany do montażu głowic termostatycznych, głowic elektronicznych lub siłowników termoelektrycznych.
Wykończenie: chrom.
Wersja kątowa z przyłączem z gwintem zewnętrznym.
Maks. ciśnienie pracy: 10 bar.
Zakres temperatury pracy: 5–95 °C.

PCT INTERNATIONAL APPLICATION PENDING

Kod	Przyłączenie do grzejnika	Przyłączenie do rury	Zakres przepływu (l/h)		
232302	3/8″	23 p.1,5	20–120	10	50
232402	1/2″	23 p.1,5	20–120	10	50
232412	1/2″	23 p.1,5	10–80	10	50

233
DYNAMICAL®

01330

Dynamiczny termostatyczny zawór grzejnikowy przystosowany do montażu głowic termostatycznych głowic elektronicznych lub siłowników termoelektrycznych.
Wykończenie: chrom.
Wersja prosta z przyłączem z gwintem zewnętrznym.
Maks. ciśnienie pracy: 10 bar.
Zakres temperatury pracy: 5–95 °C.

PCT INTERNATIONAL APPLICATION PENDING

Kod	Przyłączenie do grzejnika	Przyłączenie do rury	Zakres przepływu (l/h)		
233302	3/8″	23 p.1,5	20–120	10	50
233402	1/2″	23 p.1,5	20–120	10	50
233412	1/2″	23 p.1,5	10–80		

234
DYNAMICAL®

01330

Dynamiczny termostatyczny zawór grzejnikowy przystosowany do montażu głowic termostatycznych, głowic elektronicznych lub siłowników termoelektrycznych.
Wykończenie: chrom.
Wersja aksjalna z przyłączem z gwintem wewnętrznym.
Maks. ciśnienie pracy: 10 bar.
Zakres temperatury pracy: 5–95 °C.

PCT INTERNATIONAL APPLICATION PENDING

Kod	Przyłączenie do grzejnika	Zakres przepływu (l/h)		
234302	3/8″	20–120	5	25
234402	1/2″	20–120	5	25

237
DYNAMICAL®

01330

Dynamiczny termostatyczny zawór grzejnikowy przystosowany do montażu głowic termostatycznych, głowic elektronicznych lub siłowników termoelektrycznych.
Wykończenie: chrom.
Wersja aksjalna z przyłączem z gwintem zewnętrznym.
Maks. ciśnienie pracy: 10 bar.
Zakres temperatury pracy: 5–95 °C.

PCT INTERNATIONAL APPLICATION PENDING

Kod	Przyłączenie do grzejnika	Przyłączenie do rury	Zakres przepływu (l/h)		
237302	3/8″	23 p.1,5	20–120	5	25
237402	1/2″	23 p.1,5	20–120	5	25

DYNAMICZNE ZAWORY TERMOSTATYCZNE

Wykonanie nastawy wstepnej, montaż głowic termostatycznych siłowników elektrycznych i termoelektrycznych

Usunąć kapturek z zaworu.

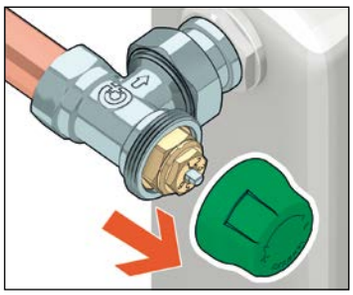

Aby ustawić natężenie przepływu, należy zastosować pokrętło o specjalnym kształcie.
Nastawa zaworu wskazana jest przez płaską część (1) trzpienia regulacyjnego.

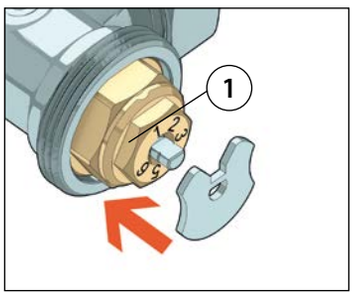

Przekręcić trzpień regulacyjny do momentu ustawienia wymaganej nastawy.

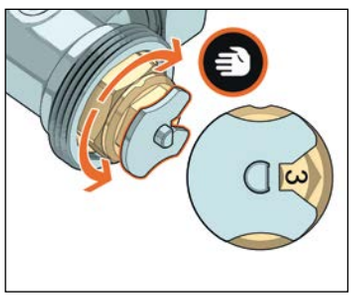

Głowice termostatyczne muszą być montowane w pozycji poziomej.

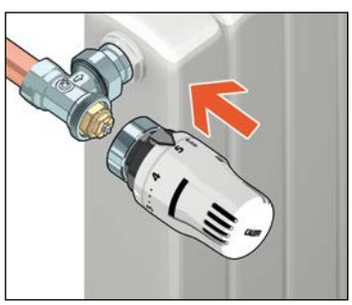

Aby skorzystać z przyrządu pomiarowego wymagany jest zestaw do wymiany wkładek (kod 387201), który umożliwia zastąpienie wkładki zaworu dynamicznego elementem do pomiaru.

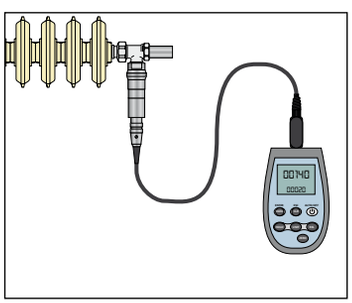

Zasada działania

Dynamiczny zawór termostatyczny został zaprojektowany z myślą o **kontrolowaniu natężenia przepływu czynnika grzewczego w instalacjach grzewczych**, które jest : regulowane zgodnie z wymaganiami części instalacji gdzie jest zamontowany zawór; stałe niezależnie od zmian ciśnienia w instalacji.
Zawór w połączeniu z głowicą termostatyczną łączy w sobie kilka funkcji w jednym elemencie:

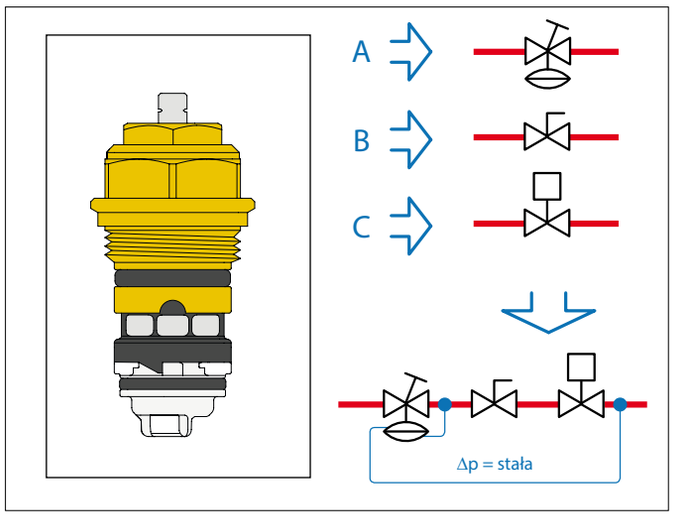

A. **Regulatora różnicy ciśnień**, który automatycznie niweluje wpływ wahań ciśnienia typowych dla Instalacji zmiennoprzepływowych i zapobiega głośnemu działaniu.
B. **Zaworu równoważącego**, który pozwala na bezpośrednie ustawienie maksymalnej wartości natężenia przepływu, dzięki kombinacji z regulatorem różnicy ciśnień.
C. **Regulacji natężenia przepływu w zależności od temperatury otoczenia.** Regulacja natężenia przepływu jest zoptymalizowana, ponieważ jest niezależna od ciśnienia.

230

Zestaw do pomiaru Δp
w instalacjach
z zaworami dynamicznymi.

Kod		
230100	1	-

HIGH-STYLE ARMATURA GRZEJNIKOWA DEKORACYJNA

4001

01140

Zestaw zawiera:
- kątowy zawór termostatyczny z pokrętłem przystosowany do montażu głowicy termostatycznej **serii 205**;
- kątowy zawór odcinający;
- dwie maskownice do montażu na ścianie i klucz imbusowy.

Do użycia ze złączkami serii 437, 447, 681 i 679.
Wykończenie: białe.
Maks. ciśnienie pracy: 10 bar.
Zakres temperatury pracy: 5–100 °C.

Kod	Przyłączenie do grzejnika	Przyłączenie do instalacji	Kv (m³/h) zaworu termostatycznego	Kv (m³/h) zaw. odcinającego (całk. otwarty)		
400101	1/2"	23 p.1,5	2	1,92	1	5

205

01140

Głowica termostatyczna do armatury grzejnikowej dekoracyjnej.
Z wbudowanym czujnikiem cieczowym.
Dla zaworów serii 4001, 4003 i 4004.
Wykończenie: białe.
Podziałka stopniowa od ❄ do 5 odpowiadająca zakresowi regulacji temperatury od 7 °C do 28 °C.
Z adapterem, elementem zabezpieczającym przed zmianą nastaw i specjalnym kluczem do elementu zabezpieczającego.

Kod		
205005	1	10

4003

01140

Zestaw zawiera:
- 3-osiowy zawór termostatyczny z pokrętłem przystosowany do montażu głowicy termostatycznej **serii 205**;
- 3-osiowy zawór odcinający;
- dwie maskownice do montażu na ścianie i klucz imbusowy.

Wykonanie prawe.
Do użycia ze złączkami serii 437, 447, 681 i 679.
Wykończenie: białe.
Maks. ciśnienie pracy: 10 bar.
Zakres temperatury pracy: 5–100 °C.

Kod	Przyłączenie do grzejnika	Przyłączenie do instalacji	Kv (m³/h) zaworu termostatycznego	Kv (m³/h) zaw. odcinającego (całk. otwarty)		
400301	1/2"	23 p.1,5	1,27	1,37	1	5

205

01140

Głowica termostatyczna do armatury grzejnikowej dekoracyjnej.
Z wbudowanym czujnikiem cieczowym.
Dla zaworów serii 4001, 4003 i 4004.
Wykończenie: białe.
Podziałka stopniowa od ❄ do 5 odpowiadająca zakresowi regulacji temperatury od 7 °C do 28 °C.
Z adapterem.

Kod		
205000	1	5

4004

01140

Zestaw zawiera:
- 3-osiowy zawór termostatyczny z pokrętłem przystosowany do montażu głowicy termostatycznej **serii 205**;
- 3-osiowy zawór odcinający;
- dwie maskownice do montażu na ścianie i klucz imbusowy.

Wykonanie lewe.
Do użycia ze złączkami serii 437, 447, 681 i 679.
Wykończenie: białe.
Maks. ciśnienie pracy: 10 bar.
Zakres temperatury pracy: 5–100 °C.

Kod	Przyłączenie do grzejnika	Przyłączenie do instalacji	Kv (m³/h) zaworu termostatycznego	Kv (m³/h) zaw. odcinającego (całk. otwarty)		
400401	1/2"	23 p.1,5	1,27	1,37	1	5

Przykład zastosowania dekoracyjnej armatury grzejnikowej HIGH-STYLE w wykonaniu prawym z zamontowaną głowicą termostatyczną

HIGH-STYLE ARMATURA GRZEJNIKOWA DEKORACYJNA DLA GRZEJNIKÓW Z PODŁĄCZENIEM CENTRALNYM

4003

01140

Zestaw zawiera:
- 3-osiowy zawór termostatyczny z pokrętłem przystosowany do montażu głowicy termostatycznej **serii 205**;
- 3-osiowy zawór odcinający;
- maskownice do montażu na ścianie, przyłącza: rozstaw otworów 50 mm.

Przyłącza centralne.
Wykonanie prawe.
Do użycia ze złączkami serii 437, 447, 681 i 679.
Wykończenie: białe.
Maks. ciśnienie pracy: 10 bar.
Zakres temperatury pracy: 5–100 °C.

Kod	Przyłączenie do grzejnika	Przyłączenie do instalacji	Kv (m^3/h) zaworu termostatycznego	Kv (m^3/h) zaw. odcinającego (całk. otwarty)		
400311	1/2"	23 p 1,5	1,27	1,37	1	5

4004

01140

Zestaw zawiera:
- 3-osiowy zawór termostatyczny z pokrętłem przystosowany do montażu głowicy termostatycznej **serii 205**;
- 3-osiowy zawór odcinający;
- maskownice do montażu na ścianie, przyłącza: rozstaw otworów 50 mm.

Przyłącza centralne.
Wykonanie lewe.
Do użycia ze złączkami serii 437, 447, 681 i 679.
Wykończenie: białe.
Maks. ciśnienie pracy 10 bar.
Zakres temperatury pracy: 5–100 °C.

Kod	Przyłączenie do grzejnika	Przyłączenie do instalacji	Kv (m^3/h) zaworu termostatycznego	Kv (m^3/h) zaw. odcinającego (całk. otwarty)		
400411	1/2"	23 p. 1,5	1,27	1,37	1	5

209

01140

Element zabezpieczający przed zmianą nastaw i kradzieżą
Do głowic termostatycznych serii 200, 204, 202 i 205.
Do użycia ze specjalnym kluczem imbusowym kod 209001.

Kod		
209000	1	10

209

01034

Specjalny klucz imbusowy do elementu zabezpieczającego przed zmianą nastaw i kradzieżą.
Do użycia z elementem zabezpieczającym przed zmianą nastaw serii 209.

Kod		
209001	1	10

Przykład zastosowania dekoracyjnej armatury grzejnikowej HIGH-STYLE dla grzejników z podłączeniem centralnym w wykonaniu lewym z zamontowaną głowicą termostatyczną

HIGH-STYLE ARMATURA GRZEJNIKOWA DEKORACYJNA

4001

01140

Zestaw zawiera:
- kątowy zawór termostatyczny z pokrętłem przystosowany do montażu głowicy termostatycznej kod 200015;
- kątowy zawór odcinający;
- dwie maskownice do montażu na ścianie i klucz imbusowy.

Do użycia ze złączkami z serii 437, 447, 681 i 679.
Wykończenie: czarne.
Maks. ciśnienie pracy: 10 bar.
Zakres temperatury pracy: 5–100 °C.

Kod	Przyłącze do grzejnika	Przyłącze do instalacji	Kv (m³/h) Przyłącze do instalacji	Kv zaw. odcinającego (całk. otwarty) (m³/h)		
400103	1/2"	23 p.1,5	2,0	1,92	1	5

4003

01140

Zestaw zawiera:
- 3-osiowy zawór termostatyczny z pokrętłem przystosowany do montażu głowicy termostatycznej kod 200015;
- 3-osiowy zawór odcinający;
- dwie maskownice do montażu na ścianie i klucz imbusowy.

Wykonanie prawe.
Do użycia ze złączkami z serii 437, 447, 681 i 679.
Wykończenie: czarne.
Maks. ciśnienie pracy: 10 bar.
Zakres temperatury pracy: 5–100 °C.

Kod	Przyłącze do grzejnika	Przyłącze do instalacji	Kv (m³/h) Przyłącze do instalacji	Kv zaw. odcinającego (całk. otwarty) (m³/h)		
400303	1/2"	23 p.1,5	1,27	1,37	1	5

4004

01140

Zestaw zawiera:
- 3-osiowy zawór termostatyczny z pokrętłem przystosowany do montażu głowicy termostatycznej kod 200015;
- 3-osiowy zawór odcinający;
- dwie maskownice do montażu na ścianie i klucz imbusowy.

Wykonanie lewe.
Do użycia ze złączkami z serii 437, 447, 681 i 679.
Wykończenie: czarne.
Maks. ciśnienie pracy: 10 bar.
Zakres temperatury pracy: 5–100 °C.

Kod	Przyłącze do grzejnika	Przyłącze do instalacji	Kv (m³/h) Przyłącze do instalacji	Kv zaw. odcinającego (całk. otwarty) (m³/h)		
400403	1/2"	23 p.1,5	1,27	1,37	1	5

NOWOŚĆ

205

01140

Głowica termostatyczna
do armatury grzejnikowej dekoracyjnej.
Z wbudowanym czujnikiem cieczowym.
Dla zaworów serii 4001, 4003, 4004 i 3380.
Wykończenie: czarne.
Podziałka stopniowa od ❄ do 5 odpowiadająca zakresowi temperatury od 7 °C do 28°C.
Z adapterem, elementem zabezpieczającym przed zmianą nastaw
i specjalnym kluczem do elementu zabezpieczającego.

Kod		
205025	1	5

NOWOŚĆ

205

01140

Głowica termostatyczna
do armatury grzejnikowej dekoracyjnej.
Z wbudowanym czujnikiem cieczowym.
Dla zaworów serii 4001, 4003, 4004 i 3380.
Wykończenie: czarne.
Podziałka stopniowa od ❄ do 5 odpowiadająca zakresowi temperatury od 7 °C do 28°C.
Z adapterem.

Kod		
205023	1	10

NOWOŚĆ

209

01140

Element zabezpieczający przed zmianą nastaw i kradzieżą
Do głowic termostatycznych o kodzie 205023
Do użycia ze specjalnym kluczem imbusowym kod 209001.

Kod		
209020	1	10

209

01140

Specjalny klucz imbusowy do elementu zabezpieczającego przed zmianą nastaw i kradzieżą.
Do użycia z elementem zabezpieczającym przed zmianą nastaw serii 209.

Kod		
209001	1	10

Przykład zastosowania dekoracyjnej armatury grzejnikowej HIGH-STYLE w wykonaniu prawym z zamontowaną głowicą termostatyczną.

HIGH-STYLE ARMATURA GRZEJNIKOWA DEKORACYJNA DLA GRZEJNIKÓW Z PODŁĄCZENIEM CENTRALNYM

4003

01140

Zestaw zawiera:
- 3-osiowy zawór termostatyczny z pokrętłem przystosowany do montażu głowicy termostatycznej z serii 205;
- 3-osiowy zawór odcinający;
- dwie maskownice do montażu na ścianie, przyłącza: rozstaw otworów 50 mm.

Przyłącza centralne.
Wykonanie prawe.

Do użycia ze złączkami z serii 437, 447, 681 i 679.
Wykończenie: czarne.
Maks. ciśnienie pracy: 10 bar.
Zakres temperatury pracy: 5–100 °C.

Kod	Przyłącze do grzejnika	Przyłącze do instalacji	Kv zaworu termostatycznego (m^3/h)	Kv zaw. odcinającego (całk. otwarty) (m^3/h)		
400313	1/2"	23 p.1,5	1,27	1,37	1	5

4004

01140

Zestaw zawiera:
- 3-osiowy zawór termostatyczny z pokrętłem przystosowany do montażu głowicy termostatycznej z serii 205;
- 3-osiowy zawór odcinający;
- dwie maskownice do montażu na ścianie, przyłącza: rozstaw otworów 50 mm.

Przyłącza centralne.
Wykonanie lewe.

Do użycia ze złączkami z serii 437, 447, 681 i 679.
Wykończenie: czarne.
Maks. ciśnienie pracy: 10 bar.
Zakres temperatury pracy: 5–100 °C.

Kod	Przyłącze do grzejnika	Przyłącze do instalacji	Kv zaworu termostatycz-nego (m^3/h)	Kv zaworu odcinającego (całk. otwarty) (m^3/h)		
400413	1/2"	23 p.1,5	1,27	1,37	1	5

HIGH-STYLE ARMATURA GRZEJNIKOWA DEKORACYJNA

4001

01140

Zestaw zawiera:
- kątowy zawór termostatyczny z pokrętłem przystosowany do montażu głowicy termostatycznej kod 200015;
- kątowy zawór odcinający;
- dwie maskownice do montażu na ścianie i klucz imbusowy.

Do użycia ze złączkami serii 437, 447, 681 i 679.
Wykończenie: chrom.
Maks. ciśnienie pracy: 10 bar.
Zakres temperatury pracy: 5–100 °C.

Kod	Przyłączenie do grzejnika	Przyłączenie do instalacji	Kv (m^3/h) zaworu termostatycznego	Kv (m^3/h) zaw. odcinającego (całk. otwarty)		
400100	1/2"	23 p. 1,5	2	1,92	1	5

4003

01140

Zestaw zawiera:
- 3-osiowy zawór termostatyczny z pokrętłem przystosowany do montażu głowicy termostatycznej kod 200015;
- 3-osiowy zawór odcinający;
- dwie maskownice do montażu na ścianie i klucz imbusowy.

Wykonanie prawe.
Do użycia ze złączkami serii 437, 447, 681 i 679.
Wykończenie: chrom.
Maks. ciśnienie pracy: 10 bar.
Zakres temperatury pracy: 5–100 °C.

Kod	Przyłączenie do grzejnika	Przyłączenie do instalacji	Kv (m^3/h) zaworu termostatycznego	Kv (m^3/h) zaw. odcinającego (całk. otwarty)		
400300	1/2"	23 p. 1,5	1,27	1,37	1	5

4004

01140

Zestaw zawiera:
- 3-osiowy zawór termostatyczny z pokrętłem przystosowany do montażu głowicy termostatycznej kod 200015;
- 3-osiowy zawór odcinający;
- dwie maskownice do montażu na ścianie i klucz imbusowy.

Wykonanie lewe.
Do użycia ze złączkami serii 437, 447, 681 i 679.
Wykończenie: chrom.
Maks. ciśnienie pracy: 10 bar.
Zakres temperatury pracy: 5–100 °C.

Kod	Przyłączenie do grzejnika	Przyłączenie do instalacji	Kv (m^3/h) zaworu termostatycznego	Kv (m^3/h) zaw. odcinającego (całk. otwarty)		
400400	1/2"	23 p. 1,5	1,27	1,37	1	5

209

01034

Specjalny klucz imbusowy do elementu zabezpieczającego przed zmianą nastaw i kradzieżą.
Do użycia z elementem zabezpieczającym przed zmianą nastaw serii 209.

Kod		
209001	1	10

200

01140

Głowica termostatyczna do armatury grzejnikowej dekoracyjnej.
Z wbudowanym czujnikiem cieczowym.
Dla zaworów serii 4001, 4003, 4004 i 3380.
Wykończenie: chrom.
Podziałka stopniowa od ❄ do 5 odpowiadająca zakresowi regulacji temperatury od 7 °C do 28 °C.
Z adapterem, elementem zabezpieczającym przed zmianą nastaw i specjalnym kluczem imbusowym do elementu zabezpieczającego.

Kod		
200015	1	5

200

01140

Głowica termostatyczna do armatury grzejnikowej dekoracyjnej.
Z wbudowanym czujnikiem cieczowym.
Dla zaworów serii 4001, 4003, 4004 i 3380.
Wykończenie: chrom.
Podziałka stopniowa od ❄ do 5 odpowiadająca zakresowi regulacji temperatury od 7 °C do 28 °C.
Z adapterem.

Kod		
200013	1	10

209

01140

Element zabezpieczający przed zmianą nastaw i kradzieżą.Do głowic termostatycznych serii 200.
Wykończenie: chrom.
Do użycia ze specjalnym kluczem imbusowym kod 209001.

Kod		
209004	1	10

Przykład zastosowania dekoracyjnej armatury grzejnikowej HIGH-STYLE w wykonaniu prawym z zamontowaną głowicą termostatyczną

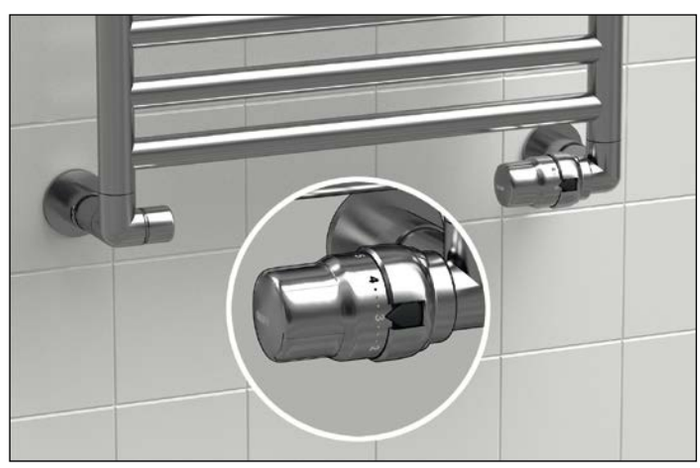

HIGH-STYLE ARMATURA GRZEJNIKOWA DEKORACYJNA DLA GRZEJNIKÓW Z PODŁĄCZENIEM CENTRALNYM

4003

01140

Zestaw zawiera:
- 3-osiowy zawór termostatyczny z pokrętłem przystosowany do montażu głowicy termostatycznej kod 200015;
- 3-osiowy zawór odcinający;
- maskownice do montażu na ścianie, przyłącza: rozstaw otworów 50 mm.

Przyłącza centralne.
Wykonanie prawe.
Do użycia ze złączkami serii 437, 447, 681 i 679.
Wykończenie: chrom.
Maks. ciśnienie pracy: 10 bar.
Zakres temperatury pracy: 5–100 °C.

Kod	Przyłączenie do grzejnika	Przyłączenie do instalacji	Kv (m^3/h) zaworu	Kv (m^3/h) zaw. odcinającego (całk. otwarty)		
400310	1/2"	23 p.1,5	1,27	1,37	1	5

4004

01140

Zestaw zawiera:
- 3-osiowy zawór termostatyczny z pokrętłem przystosowany do montażu głowicy termostatycznej kod 200015;
- 3-osiowy zawór odcinający;
- maskownice do montażu na ścianie, przyłącza: rozstaw otworów 50 mm.

Przyłącza centralne.
Wykonanie lewe.
Do użycia ze złączkami serii 437, 447, 681 i 679.
Wykończenie: chrom.
Maks. ciśnienie pracy: 10 bar.
Zakres temperatury pracy: 5–100 °C.

Kod	Przyłączenie do grzejnika	Przyłączenie do instalacji	Kv (m^3/h) zaworu	Kv (m^3/h) zaw. odcinającego (całk. otwarty)		
400410	1/2"	23 p.1,5	1,27	1,37	1	5

Przykład zastosowania dekoracyjnej armatury grzejnikowej HIGH-STYLE dla grzejników z podłączeniem centralnym w wykonaniu lewym z zamontowaną głowicą termostatyczną

ARMATURA GRZEJNIKOWA DEKORACYJNA

3380

Zestaw zawiera:
- zawór termostatyczny z pokrętłem przystosowany do montażu głowic termostatycznych lub siłowników termoelektrycznych;
- grzejnikowy zawór odcinający;

Przyłącza kątowe.
Wykończenie: chrom.
Maks. ciśnienie pracy: 10 bar.
Zakres temperatury pracy: 5–100 °C.

Kod	Przyłączenie do grzejnika	Przyłączenie do instalacji	Kv (m^3/h) zaworu	Kv (m^3/h) zaw. odcinającego (całk. otwarty)		
338040	1/2" GZ	23 p.1,5	2,7	3,99	1	5

437

Złączka zaciskowa do rur miedzianych wyżarzanych, z twardej miedzi, mosiądzu, miękkiej stali i stali nierdzewnej.
Z uszczelką O-ring. **Wykończenie: chrom.**
Maks. ciśnienie pracy: 10 bar.
Zakres temperatur pracy: -25–120 °C.

Kod			
437112	23 p.1,5 - Ø 12	1	50
437114	23 p.1,5 - Ø 14	1	50
437115	23 p.1,5 - Ø 15	1	50
437116	23 p.1,5 - Ø 16	1	50

681 DARCAL

Złączka zaciskowa z samodopasowującą średnicą do jednowarstwowych i wielowarstwowych rur z tworzywa sztucznego.
Maks. ciśnienie pracy: 10 bar.
Zakres temperatury pracy: 5–80 °C (PE-X)
5–75 °C (wielowarstwowa 95 °C).
Wykończenie: chrom.

Kod		Ø wewnętrzna	Ø zewnętrzna		
681101	23 p.1,5	9,5–10	12–14	1	50
681124	23 p.1,5	11,5–12	14–16	1	50

383

Złączka przejściowa z połączenia miedzianego do stalowego.

Kod			
383231	23 p.1,5 GW x 3/8" GW	1	10
383241	23 p.1,5 GW x 1/2" GW	1	10

ARMATURA GRZEJNIKOWA DEKORACYJNA

4005

01034

Zawór termostatyczny z pokrętłem przystosowany do montażu głowicy termostatycznej lub siłownika.
Wykończenie: chrom. Fabryczne ustawienie dla instalacji jednorurowej, możliwość zmiany ustawienia dla instalacji dwururowej.
Wykonanie prawe.
Przepływ do grzejnika w wersji jednorurowej:
- z ręcznym pokrętłem: 45 %,
- z głowicą termostatyczną (proporcjonalność 2K): 30 %.

Rozstaw przyłączy: 40 mm.
Rurka: 40 cm.
Maks. ciśnienie pracy: 10 bar.
Zakres temperatury pracy: 5–100 °C.

Kod	Przyłączenie do grzejnika	Przyłączenie rury	Kvs* (m^3/h) jednorurowa	dwururowa		
400510	1/2"	23 p.1,5	1,6	0,96	1	5

4005

01034

Zawór termostatyczny z pokrętłem przystosowany do montażu głowicy termostatycznej lub siłownika.
Wykończenie: chrom. Fabryczne ustawienie dla instalacji jednorurowej, możliwość zmiany ustawienia dla instalacji dwururowej.
Wykonanie lewe.
Przepływ do grzejnika w wersji jednorurowej:
- z ręcznym pokrętłem: 45 %,
- z głowicą termostatyczną (proporcjonalność 2K): 30 %.

Rozstaw przyłączy: 40 mm.
Rurka: 40 cm.
Maks. ciśnienie pracy: 10 bar.
Zakres temperatury pracy: 5–100 °C.

Kod	Przyłączenie do grzejnika	Przyłączenie rury	Kvs* (m^3/h) jednorurowa	dwururowa		
400520	1/2"	23 p.1,5	1,6	0,96	1	5

Przykład zastosowania dekoracyjnej armatury grzejnikowej w wykonaniu lewym z zamontowaną głowicą termostatyczną

Instalacja jednorurowa

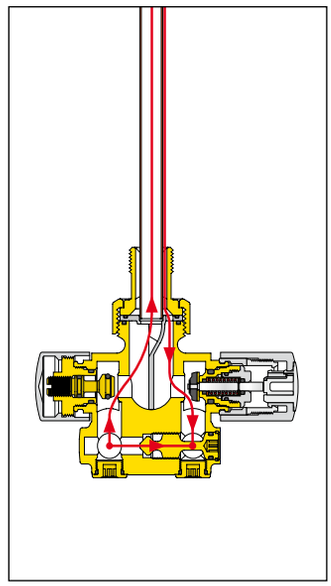

Instalacja dwururowa

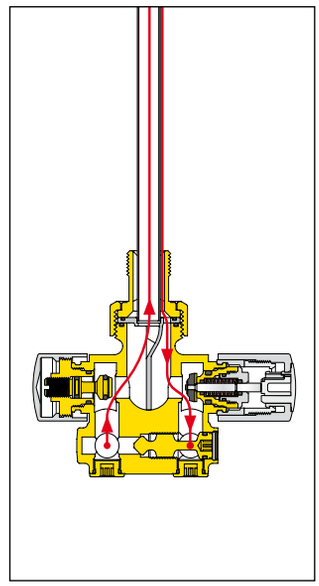

*Kvs: natężenie przepływu dla zaworu wyposażonego w głowicę termostatyczną w położeniu maksymalnie otwartym.

028

Certyfikat EN 215 ma zastosowanie do kombinacji kodów serii 200000/200001 i 201, 204 głowic termostatycznych z zaworami serii 220, 221, 222, 223, 224, 225, 226 i 227.

GRZEJNIKOWE ZAWORY TERMOSTATYCZNE

220

01034

Kątowy grzejnikowy zawór termostatyczny przystosowany do montażu głowic termostatycznych, głowic elektronicznych lub siłowników termoelektrycznych.
Wykończenie: chrom.
Przyłączenie do instalacji z gwintem wewnętrznym.
Maks. ciśnienie pracy: 10 bar.
Zakres temperatury pracy: 5–100 °C.

Kod	Przyłączenie do grzejnika	Kvs* (m³/h)		
220302	3/8"	2,29	10	50
220402	1/2"	2,39	10	50
220500	3/4" bez uszczelki gumowej	3,19	5	25

221

01034

Prosty grzejnikowy zawór termostatyczny przystosowany do montażu głowic termostatycznych, głowic elektronicznych lub siłowników termoelektrycznych.
Wykończenie: chrom.
Przyłączenie do instalacji z gwintem wewnętrznym.
Maks. ciśnienie pracy: 10 bar.
Zakres temperatury pracy: 5–100 °C.

Kod	Przyłączenie do grzejnika	Kvs* (m³/h)		
221302	3/8"	1,05	10	50
221402	1/2"	1,52	10	50
221500	3/4" bez uszczelki gumowej	2,2	5	25

222

01034

Kątowy grzejnikowy zawór termostatyczny przystosowany do montażu głowic termostatycznych, głowic elektronicznych lub siłowników termoelektrycznych.
Wykończenie: chrom.
Przyłączenie do instalacji z gwintem zewnętrznym.
Maks. ciśnienie pracy: 10 bar.
Zakres temperatury pracy: 5–100 °C.

Kod	Przyłączenie do grzejnika	Przyłączenie do instalacji	Kvs* (m³/h)		
222302*	3/8"	23 p.1,5	2,29	10	50
222402	1/2"	23 p.1,5	2,39	10	50

* Niezgodny z EN 215

223

01034

Prosty grzejnikowy zawór termostatyczny przystosowany do montażu głowic termostatycznych, głowic elektronicznych lub siłowników termoelektrycznych.
Wykończenie: chrom.
Przyłączenie do instalacji z gwintem zewnętrznym.
Maks. ciśnienie pracy: 10 bar.
Zakres temperatury pracy: 5–100 °C.

Kod	Przyłączenie do grzejnika	Przyłączenie do instalacji	Kvs* (m³/h)		
223302*	3/8"	23 p.1,5	1,05	10	50
223402	1/2"	23 p.1,5	1,52	10	50

* Niezgodny z EN 215

224

01034

Aksjalny grzejnikowy zawór termostatyczny przystosowany do montażu głowic termostatycznych, głowic elektronicznych lub siłowników termoelektrycznych.
Wykończenie: chrom.
Przyłączenie do instalacji z gwintem wewnętrznym.
Maks. ciśnienie pracy: 10 bar.
Zakres temperatury pracy: 5–100 °C.

Kod	Przyłączenie do grzejnika	Kvs* (m³/h)		
224302	3/8"	0,93	1	20
224402	1/2"	1,39	1	20

227

01034

Aksjalny grzejnikowy zawór termostatyczny przystosowany do montażu głowic termostatycznych, głowic elektronicznych lub siłowników termoelektrycznych.
Wykończenie: chrom.
Przyłączenie do instalacji z gwintem zewnętrznym.
Maks. ciśnienie pracy: 10 bar.
Zakres temperatury pracy: 5–100 °C.

Kod	Przyłączenie do grzejnika	Przyłączenie do instalacji	Kvs* (m³/h)		
227402	1/2"	23 p.1,5	1,39	1	20

ZESTAWY TERMOSTATYCZNE BEZ NASTAWY WSTĘPNEJ

KIT422

01034

Kątowy zestaw termostatyczny **bez nastawy wstępnej**.
Zestaw zawiera:
- kątowy zawór termostatyczny bez nastawy wstępnej 1/2" z serii 220,
- kątowy grzejnikowy zawór odcinający 1/2" z serii 431,
- głowicę termostatyczną z serii 204

Kod		
KIT4220402	1	-

KIT422

01034

Prosty zestawy termostatyczny **bez nastawy wstępnej**.
Zestaw zawiera:
- prosty zawór termostatyczny bez nastawy wstępnej 1/2" z serii 221,
- prosty grzejnikowy zawór odcinający 1/2" z serii 432,
- głowicę termostatyczną z serii 204.

Kod		
KIT4221402	1	-

3-OSIOWE ZAWORY TERMOSTATYCZNE I ODCINAJĄCE

225

01034

3-osiowy grzejnikowy zawór termostatyczny przystosowany do montażu głowic termostatycznych głowic elektronicznych lub siłowników termoelektrycznych.
Wykonanie prawe.
Wykończenie: chrom.
Przyłączenie do instalacji z gwintem wewnętrznym.
Maks. ciśnienie pracy: 10 bar.
Zakres temperatury pracy: 5–100 °C.

Kod	Przyłączenie do grzejnika	Kvs* (m^3/h)		
225312	3/8"	0,96	1	20
225412	1/2"	1,4	1	20

225

01034

3-osiowy grzejnikowy zawór termostatyczny przystosowany do montażu głowic termostatycznych, głowic elektronicznych lub siłowników termoelektrycznych.
Wykonanie lewe.
Wykończenie: chrom.
Przyłączenie do instalacji z gwintem wewnętrznym.
Maks. ciśnienie pracy: 10 bar.
Zakres temperatury pracy: 5–100 °C.

Kod	Przyłączenie do grzejnika	Kvs* (m^3/h)		
225322	3/8"	0,96	1	20
225422	1/2"	1,4	1	20

226

01034

3-osiowy grzejnikowy zawór termostatyczny przystosowany do montażu głowic termostatycznych, głowic elektronicznych lub siłowników termoelektrycznych.
Wykonanie prawe.
Wykończenie: chrom.
Przyłączenie do instalacji z gwintem zewnętrznym.
Maks. ciśnienie pracy: 10 bar.
Zakres temperatury pracy: 5–100 °C.

Kod	Przyłączenie do grzejnika	Przyłączenie do instalacji	Kvs* (m^3/h)		
226412	1/2″	23 p.1,5	1,4	1	20

226

01034

3-osiowy grzejnikowy zawór termostatyczny przystosowany do montażu głowic termostatycznych, głowic elektronicznych lub siłowników termoelektrycznych.
Wykonanie lewe.
Wykończenie: chrom.
Przyłączenie do instalacji z gwintem zewnętrznym.
Maks. ciśnienie pracy: 10 bar.
Zakres temperatury pracy: 5–100 °C.

Kod	Przyłączenie do grzejnika	Przyłączenie do instalacji	Kvs* (m^3/h)		
226422	1/2″	23 p.1,5	1,4	1	20

225

01034

3-osiowy grzejnikowy zawór odcinający.
Wykonanie prawe.
Wykończenie: chrom.
Przyłączenie do instalacji z gwintem wewnętrznym.
Maks. ciśnienie pracy: 10 bar.
Zakres temperatury pracy: 5–100 °C.

Kod	Przyłączenie do grzejnika	Kvs* (m^3/h)		
225352	3/8″	1,05	1	20
225452	1/2″	1,4	1	20

225

01034

3-osiowy grzejnikowy zawór odcinający.
Wykonanie lewe.
Wykończenie: chrom.
Przyłączenie do instalacji z gwintem wewnętrznym.
Maks. ciśnienie pracy: 10 bar.
Zakres temperatury pracy: 5–100 °C.

Kod	Przyłączenie do grzejnika	Kvs* (m^3/h)		
225362	3/8″	1,05	1	20
225462	1/2″	1,4	1	20

226

01034

3-osiowy grzejnikowy zawór odcinający.
Wykonanie prawe.
Wykończenie: chrom.
Przyłączenie do instalacji z gwintem zewnętrznym.
Maks. ciśnienie pracy: 10 bar.
Zakres temperatury pracy: 5–100 °C.

Kod	Przyłączenie do grzejnika	Przyłączenie do instalacji	Kvs* (m^3/h)		
226452	1/2″	23 p.1,5	1,4	1	20

226

01034

3-osiowy grzejnikowy zawór odcinający.
Wykonanie lewe.
Wykończenie: chrom.
Przyłączenie do instalacji z gwintem zewnętrznym.
Maks. ciśnienie pracy: 10 bar.
Zakres temperatury pracy: 5–100 °C.

Kod	Przyłączenie do grzejnika	Przyłączenie do instalacji	Kvs* (m^3/h)		
226462	1/2″	23 p.1,5	1,4	1	20

*Kvs: natężenie przepływu dla zaworu wyposażonego w głowicę termostatyczną w położeniu maksymalnie otwartym.

028

Certyfikat EN 215 ma zastosowanie do kombinacji kodów serii 200000/200001 i 201, 204 głowic termostatycznych z zaworami serii 220, 221, 222, 223, 224, 225, 226 i 227.

AKCESORIA

4490

Pokrętło do grzejnikowych zaworów termostatycznych.
Dla zaworów serii 220, 221, 222, 223, 224, 225, 226, 227.

Kod		
449010	1	100

ZAWORY GRZEJNIKOWE I ZAWORY ODCINAJĄCE ZE ZŁĄCZEM WCISKOWYM

338

Kątowy grzejnikowy zawór termostatyczny z pokrętłem przystosowany do montażu głowic termostatycznych lub siłowników termoelektrycznych. **Wykończenie: chrom**.
Złącze wtykowe do rur miedzianych wyżarzanych i twardych Ø 15 lub do elementu przedłużającego kod 936415.
Maks. ciśnienie pracy: 10 bar.
Zakres temperatury pracy: 5–100 °C.

Kod	Przyłączenie do grzejnika	Przyłączenie do rury	Kv (m^3/h)		
338415	1/2"	Ø 15	2,7	1	50

342

Kątowy grzejnikowy zawór odcinający.
Wykończenie: chrom.
Złącze wtykowe do rur miedzianych wyżarzanych i twardych Ø 15 lub do elementu przedłużającego kod 936415.
Maks. ciśnienie pracy: 10 bar.
Zakres temperatury pracy: 5–100 °C.

Kod	Przyłączenie do grzejnika	Przyłączenie do rury	Kv (m^3/h) całkowicie otwarty		
342415	1/2"	Ø 15	3,99	1	50

936

Element przedłużający do zaworów grzejnikowych ze złączem na wcisk do mocowania na ścianie.
Z polerowanej stali nierdzewnej.
Z kształtowaną uszczelką gumową.
Długość: 100 mm (użytkowa 88 mm).

Kod			
936415	1/2" x Ø 15	1	10

CALEFFI CODE

INTELIGENTNY SYSTEM STEROWANIA OGRZEWANIEM

215

01366

Comfort control
Elektroniczna głowica dla zaworów termostatycznych.
Sterowanie przy pomocy Gateway, Gateway PRO, Aplikacji Caleffi **CODE®** oraz przycisków znajdujących się na głowicy.
Wbudowany czujnik temperatury.
Komunikacja radiowa: RF 868 MHz.
Szybki montaż dzięki zastosowaniu adaptera.
Zasilanie za pomocą baterii: 2 x AA baterie 1,5 V (w opakowaniu).
Możliwość stosowania akumulatorków.

Stopień ochrony: IP 30.
Zakres temperatury otoczenia: 0–55 °C.
Wykończenie białe.

CE

Kod		
215510	1	–

215

01366

Sensor
Bezprzewodowy czujnik temperatury otoczenia.
Sterowanie przy pomocy Gateway, Gateway PRO, Aplikacji Caleffi **CODE®**
Komunikacja radiowa: RF 868 MHz.
Zasilanie za pomocą baterii: 2 x AAA baterie1,5 V (w opakowaniu).
Możliwość stosowania akumulatorków.
Stopień ochrony: IP 30.
Zakres temperatury otoczenia: 0–45 °C.
Wykończenie białe.

CE

Kod		
215001	1	–

215

01366

Sensor PRO
Bezprzewodowy czujnik temperatury otoczenia z możliwością podłączenia kotła.
Sterowanie przy pomocy Gateway, Gateway PRO, Aplikacji Caleffi **CODE®**.
Komunikacja radiowa: RF 868 MHz.
Zasilanie za pomocą baterii: 2 x AAA baterie 1,5 V (w opakowaniu).
Możliwość stosowania akumulatorków.
Podłączenie kotła, maks. 24 V (DC) 1 A.
Stopień ochrony: IP 30.
Zakres temperatury otoczenia: 0–45 °C.
Wykończenie białe.

CE

Kod		
215002	1	–

Akcesoria dla bezprzewodowego systemu regulacji serii 215.

Kod			
210005	zestaw zabezpieczający przed manipulacją	1	10

215

01366

Gateway
Bezprzewodowa bramka do regulacji wielostrefowej.
Sterowanie przy pomocy Caleffi **CODE®** Aplikacji (wymagane połączenie Wi-Fi lub za pomocą sieci Ethernet). Program tygodniowy.
Programowalne przedziały czasowe: do 8 dla jednego dnia. Programowalne strefy: do 64.
Funkcje: Auto - Eco Mode - Holiday - Manual - OFF - Boost - Clean.
Podłączenie kotła, maks. 24 V (DC) 1 A.
Kompatybilna z standardem OpenTherm.
Komunikacja radiowa: RF 868 MHz, Wi-Fi, BLE.
Zasilanie za pomocą przewodu USB typ C, (w opakowaniu).
wejście: 100–240 V (AC) - 0,5 A 50/60 Hz, wyjście: 5 V (DC), 2 A.
Klasa: IV-VIII [Ecodesign Directive].
Stopień ochrony: IP 30.
Zakres temperatury otoczenia: 0–55 °C.
Wykończenie białe.

CE

Kod		
215100	1	–

215

01366

Gateway PRO
Bezprzewodowa bramka do regulacji wielostrefowej z wbudowanym modułem **GSM, UMTS, LTE modem**. Sterowanie przy pomocy Aplikacji Caleffi **CODE®**.
Może pracować z micro SIM (nie w zestawie).
Kompatybilna z standardem komunikacji MODBUS-RTU.
Program tygodniowy.
Programowalne przedziały czasowe: do 8 dla jednego dnia. Programowalne strefy: do 64.
Funkcje: Auto - Eco Mode - Holiday - Manual - OFF - Boost - Clean.
Podłączenie kotła, maks. 24 V (DC) 1 A.
Kompatybilna z standardem OpenTherm.
Komunikacja radiowa: RF 868 MHz, Wi-Fi, BLE.
Zasilanie za pomocą przewodu USB typ C, (w opakowaniu),
wejście: 100–240 V (AC) - 0,5 A 50/60 Hz, wyjście: 5 V (DC), 2 A.
Klasa IV-VIII [Ecodesign Directive].
Stopień ochrony: IP 30.
Zakres temperatury otoczenia: 0–55 °C.
Wykończenie białe.

CE

Kod		
215015	1	–

Adaptery dla zaworów termostatycznych innych producentów do zamontowania głowicy termostatycznej.

Do zaworów termostatycznych firm RBM, Heimeier, Tiemme, Watts należy zastosować adapter z gwintem M30 x 1,5.

Kod			
210051	dla zaworów Giacomini	1	–
210052	dla zaworów FAR valves	1	–
F0001597	dla zaworów Danfoss	1	–

CALEFFI CODE

INTELIGENTNY SYSTEM STEROWANIA OGRZEWANIEM

215

01366

Comfort control
Elektroniczna głowica dla zaworów termostatycznych.
Sterowanie przy pomocy Gateway, Gateway PRO, Aplikacji Caleffi **CODE®** oraz przycisków znajdujących się na głowicy.
Wbudowany czujnik temperatury.
Komunikacja radiowa: RF 868 MHz.
Szybki montaż dzięki zastosowaniu adaptera.
Zasilanie za pomocą baterii: 2 x AA baterie 1,5 V (w opakowaniu).
Możliwość stosowania akumulatorków.
Stopień ochrony: IP 30.
Zakres temperatury otoczenia: 0–55 °C.
Wykończenie czarne.

CE

Kod		
215510 BLK	1	–

215

01366

Sensor
Bezprzewodowy czujnik temperatury otoczenia.
Sterowanie przy pomocy Gateway, Gateway PRO, Aplikacji Caleffi **CODE®**
Komunikacja radiowa: RF 868 MHz.
Zasilanie za pomocą baterii: 2 x AAA baterie1,5 V (w opakowaniu).
Możliwość stosowania akumulatorków.
Stopień ochrony: IP 30.
Zakres temperatury otoczenia: 0–45 °C.
Wykończenie czarne.

CE

Kod		
215001 BLK	1	–

215

01366

Sensor PRO
Bezprzewodowy czujnik temperatury otoczenia z możliwością podłączenia kotła.
Sterowanie przy pomocy Gateway, Gateway PRO, Aplikacji Caleffi **CODE®**.
Komunikacja radiowa: RF 868 MHz.
Zasilanie za pomocą baterii: 2 x AAA baterie 1,5 V (w opakowaniu).
Możliwość stosowania akumulatorków.
Podłączenie kotła, maks. 24 V (DC) 1 A.
Stopień ochrony: IP 30.
Zakres temperatury otoczenia: 0–45 °C.
Wykończenie czarne.

CE

Kod		
215002 BLK	1	–

Akcesoria dla bezprzewodowego systemu regulacji serii 215.

Kod			
210005	zestaw zabezpieczający przed manipulacją	1	10

215

01366

Gateway
Bezprzewodowa bramka do regulacji wielostrefowej.
Sterowanie przy pomocy Caleffi **CODE®** Aplikacji (wymagane połączenie Wi-Fi lub za pomocą sieci Ethernet). Program tygodniowy.
Programowalne przedziały czasowe: do 8 dla jednego dnia. Programowalne strefy: do 64.
Funkcje: Auto - Eco Mode - Holiday - Manual - OFF - Boost - Clean.
Podłączenie kotła, maks. 24 V (DC) 1 A.
Kompatybilna z standardem OpenTherm.
Komunikacja radiowa: RF 868 MHz, Wi-Fi, BLE.
Zasilanie za pomocą przewodu USB typ C, (w opakowaniu).
wejście: 100–240 V (AC) - 0,5 A 50/60 Hz,
wyjście: 5 V (DC), 2 A.
Klasa: IV-VIII [Ecodesign Directive].
Stopień ochrony: IP 30.
Zakres temperatury otoczenia: 0–55 °C.
Wykończenie czarne.

CE

Kod		
215100 BLK	1	–

215

01366

Gateway PRO
Bezprzewodowa bramka do regulacji wielostrefowej z wbudowanym modułem **GSM, UMTS, LTE modem**. Sterowanie przy pomocy Aplikacji Caleffi **CODE®**.
Może pracować z micro SIM (nie w zestawie).
Kompatybilna z standardem komunikacji MODBUS-RTU.
Program tygodniowy.
Programowalne przedziały czasowe: do 8 dla jednego dnia. Programowalne strefy: do 64. Funkcje: Auto - Eco Mode - Holiday - Manual - OFF - Boost - Clean.
Podłączenie kotła, maks. 24 V (DC) 1 A.
Kompatybilna z standardem OpenTherm.
Komunikacja radiowa: RF 868 MHz, Wi-Fi, BLE.
Zasilanie za pomocą przewodu USB typ C, (w opakowaniu),
wejście: 100–240 V (AC) - 0,5 A 50/60 Hz, wyjście: 5 V (DC), 2 A.
Klasa IV-VIII [Ecodesign Directive].
Stopień ochrony: IP 30.
Zakres temperatury otoczenia: 0–55 °C.
Wykończenie czarne.

CE

Kod		
215015 BLK	1	–

Kapturek dla zaworów grzejnikowych odcinających.

Kod			
449300 BLK	kolor czarny	1	–

CALEFFI CODE

INTELIGENTNY SYSTEM STEROWANIA OGRZEWANIEM

Caleffi CODE® App

GET IT ON Google Play | Download on the App Store

Urządzenia konfigurowane są krok po kroku za pośrednictwem aplikacji Caleffi CODE®. Aby poprawnie zainstalować urządzenie w pierwszej kolejności należy utworzyć konto w usłudze "Caleffi Connect" Cloud oraz posiadać smartfon z funkcją Bluetooth® oraz Wi-Fi.
Poszczególne elementy systemu są łączone poprzez Bluetooth® i WiFi przy pomocy kodów QR znajdujących się na każdym urządzeniu lub za pomocą wpisania numeru seryjnego.

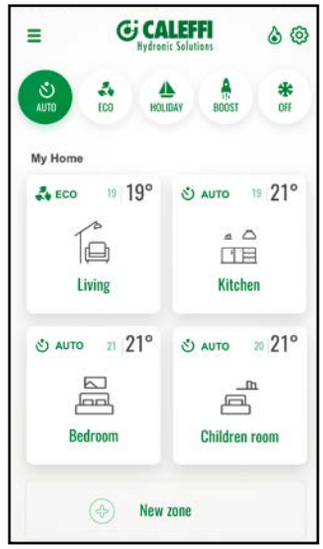

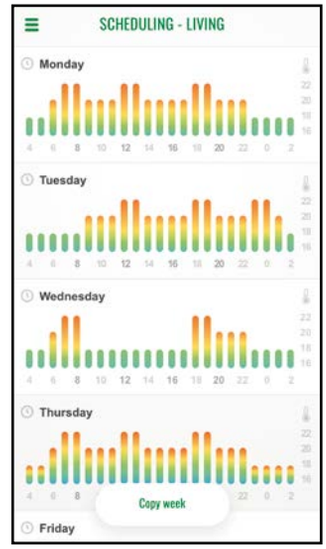

Przy pomocy Aplikacji Caleffi CODE® można zarządzać zdalnie wszystkimi funkcjami ogrzewania w poszczególnych pomieszczeniach.
Dla każdej strefy można stworzyć odpowiednią regułę przy pomocy której będzie ona sterowana. System może być kontrolowany za pośrednictwem wielu urządzeń z zainstalowaną Aplikacją Caleffi CODE®.
Poszczególne funkcje umożliwiają szybką zmianę ustawień w danej strefie.
Dostępne funkcje: Auto (tryb automatyczny), Eco (tryb oszczędzania energii), Clean, Boost (tryb szybkiego ogrzewania), Holiday and OFF (tryb przeciwzamrożeniowy).
Na ekranie wyświetlane są wszystkie informacje dotyczące danej strefy: temperatura, status, oraz ewentualne błędy.

Aplikacja Caleffi CODE® zapewnia skuteczną pomoc serwisu w razie nieprawidłowego działania dzięki czemu łatwiej i szybciej można rozwiązać problem.

Oprócz zarządzania systemem urządzenie pozwala na oszacowanie i monitorowanie zużycia ciepła. Wszystkie dane gromadzone są w chmurze "Caleffi Connect", analizowane i okresowo wysyłane do użytkownika w postaci zestawienia. Pozwala to na porównanie obecnego oraz wcześniejszych cykli.
Na podstawie analizowanych danych wraz z zestawieniem przesyłane będą podpowiedzi dotyczące optymalizacji systemu pod kątem zmniejszenia zużycia energii.

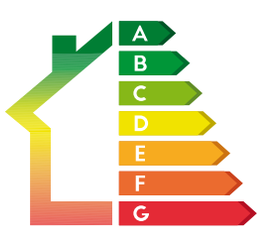

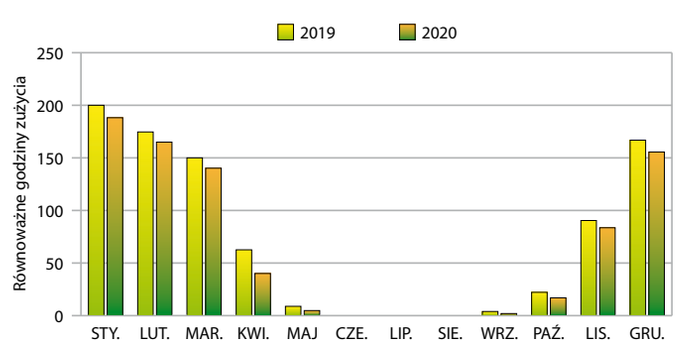

CALEFFI CODE

INTELIGENTNY SYSTEM STEROWANIA OGRZEWANIEM

Podstawowe funkcje

System Caleffi CODE® jest stosowany do monitorowania temperatury otoczenia w instalacjach grzewczych za pomocą głowic kod 215510, 215510 BLK połączonych z bramką kod 215100, 215100 BLK, 215015, 215015 BLK.
Aplikacja Caleffi CODE® przeznaczona dla urządzeń z systemem Adroid lub iOS® pozwala w prosty sposób kontrolować komfort w pomieszczeniach oraz optymalizować zużycie energii.
Aktualna temperatura jest mierzona przy pomocy głowic lub dodatkowego czujnika o kodzie 215001, 215001 BLK, 215002, 215002 BLK.
Na podstawie ustawionych parametrów bramka może sterować pracą poszczególnych głowic oraz pracą kotła poprzez styk ON/OFF lub za pomocą protokołu OpenTherm.
Bramka może zostać połączona z domowym routerem poprzez kabel Ethernet lub Wi-Fi. Bez połączenia z internetem system może pracować jedynie w trybie lokalnym.

Regulacja w instalacjach scentralizowanych z pionami

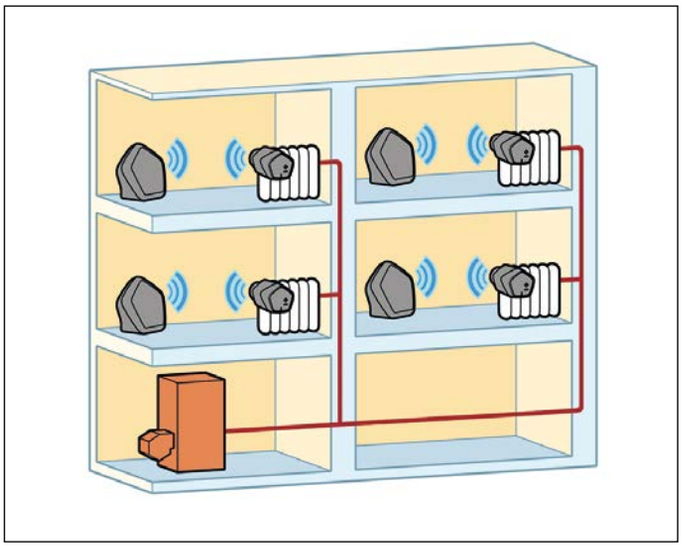

System Caleffi CODE® umożliwia regulację temperatury niezależnie w każdym mieszkaniu.

Regulacja w instalacjach z niezależnym żródłem ciepła

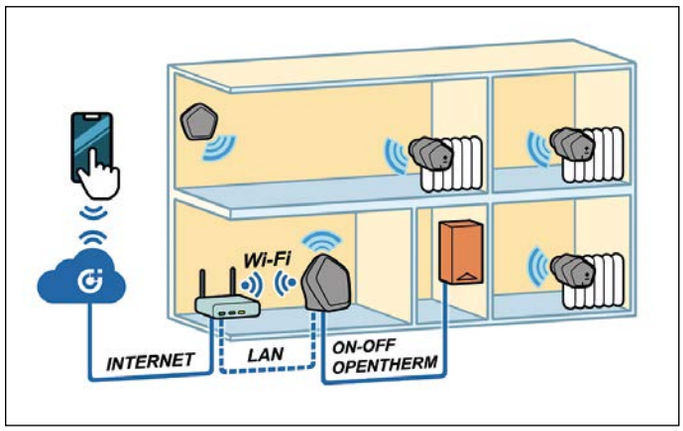

Kocioł gazowy może być sterowany poprzez styk typu ON/OFF lub za pomocą OpenTherm. Bardziej efektywną regulację można uzyskać stosując drugi typ podłączenia.

Regulacja w instalacjach z niezależnym źródłem ciepła z zastosowaniem "Gateway" i sterowaniem kotłem za pomocy "Sensor PRO"

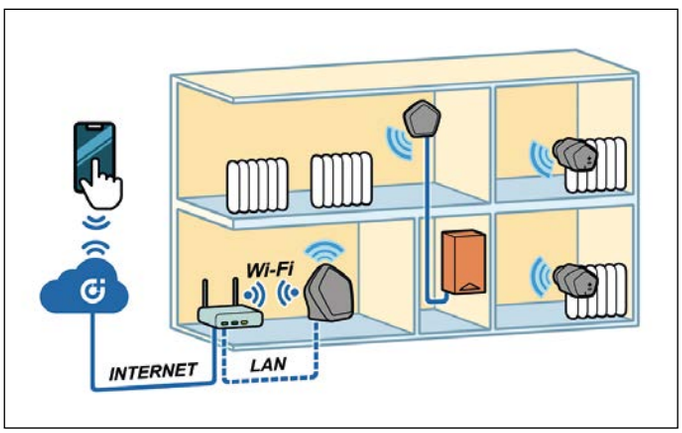

Caleffi CODE® Sensor Pro (czujnik temperatury otoczenia z podłączeniem kotła) kod 215002, 215002 BLK może zostać podłączony w miejsce istniejącego termostatu bez konieczności prowadzenia nowych przewodów.

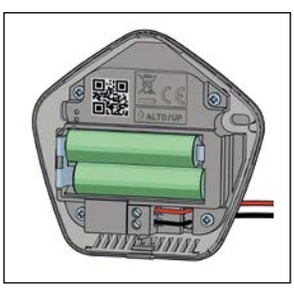

Regulacja w instalacjach z niezależnym źródłem ciepła bez sieci domowej Wi-Fi

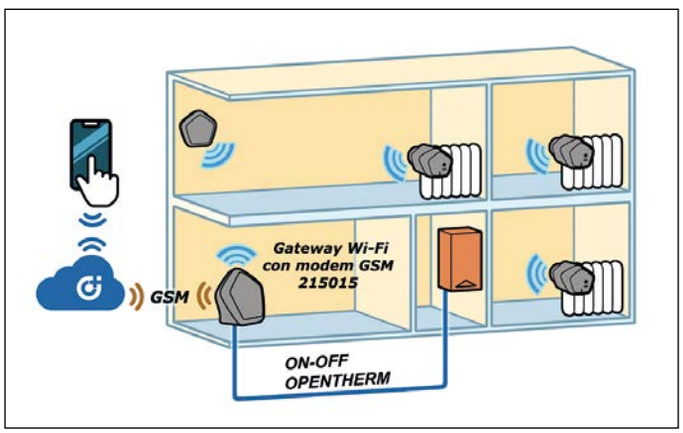

W przypadku braku domowej sieci Wi-Fi istnieje możliwość zamontowania karty mikro SIM (nie w komplecie) w wbudowanym modemie GSM, UMTS, LTE zastosowanym w "Gateway PRO" Caleffi CODE® kod 215015, 215015 BLK.

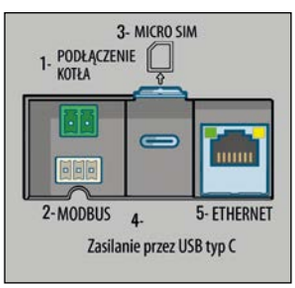

GŁOWICE TERMOSTATYCZNE

Głowice termostatyczne w I Klasie

EUnited Valves (Europejskie Stowarzyszenie Producentów Zaworów z siedzibą w Brukseli) opracowało system klasyfikacji dla produktów, które zarządzają komfortem domowym w budownictwie mieszkalnym, a dokładniej dla zaworów termostatycznych.

Głowice termostatyczne firmy Caleffi zostały uwzględnione w zestawieniu TELL (Oznaczenie Efektywności) i otrzymały oznaczenie I.

Klasyfikacja ta gwarantuje że zawory termostatyczne są w stanie przyczynić się do oszczędności energii w instalacjach grzewczych.

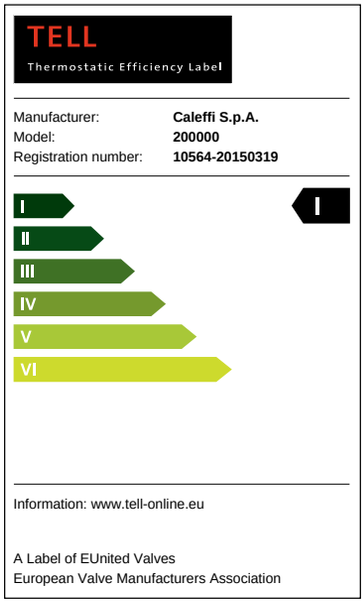

200

01034

Głowica termostatyczna do zaworów termostatycznych i zaworów grzejnikowych.
Z wbudowanym czujnikiem cieczowym.
Dla zaworów serii 338, 339, 401, 402, 425, 426, 421, 422, 455, 220, 221, 222, 223, 224, 225, 226 i 227.
Podziałka stopniowa od ❄ do 5 odpowiadająca zakresowi regulacji temperatury od 7 °C do 28 °C.
Z adapterem.

Kod		
200000	10	50

200

Głowica termostatyczna do zaworów termostatycznych i zaworów grzejnikowych.
Z wbudowanym czujnikiem cieczowym.
Dla zaworów serii 220, 221, 222, 223, 224, 225, 226 i 227.
Podziałka stopniowa od ❄ do 5 odpowiadająca zakresowi regulacji temperatury od 7 °C do 28 °C.

Kod		
200001	1	10

201

01034

Głowica termostatyczna do zaworów termostatycznych i zaworów grzejnikowych.
Ze zdalnym czujnikiem.
Dla zaworów serii 338, 339, 401, 402, 425, 426, 421, 422, 455, 220, 221, 222, 223, 224, 225, 226 i 227.
Podziałka stopniowa od ❄ do 5 odpowiadająca zakresowi regulacji temperatury od 7 °C do 28 °C.
Długość kapilary: 2 m. Z adapterem.

Kod		
201000	1	10

202

01009

Głowica termostatyczna do zaworów termostatycznych i zaworów grzejnikowych.
Z wbudowanym czujnikiem cieczowym.
Ze wskaźnikiem temperatury otoczenia LCD.
Dla zaworów serii 338, 339, 401, 402, 455, 220, 221, 222, 223, 224, 225, 226 i 227.
Podziałka stopniowa od ❄ do 5 odpowiadająca zakresowi regulacji temperatury od 7 °C do 28 °C.
Wskaźnik zakresu temperatury otoczenia: 16–26 °C.
Z adapterem.

Kod		
202000	1	5

203

01034

Głowica termostatyczna do zaworów termostatycznych i zaworów grzejnikowych; z czujnikiem przylgowym, do ograniczenia temperatury czynnika grzewczego.
Dla zaworów serii 220, 221, 222, 223, 224, 225, 226, 227, 338, 339, 401, 402 i 455.
Wstępnie ustawiona skala temperatury.
Długość kapilary: 2 m.

Kod	Zakres temperatur pracy:		
203502	20–50 °C	1	25
203702	40–90 °C	1	-

204

01242

Głowica termostatyczna do zaworów termostatycznych i zaworów grzejnikowych.
Z wbudowanym czujnikiem cieczowym.
Dla zaworów serii 338, 339, 401, 402, 425, 426, 421, 422, 455, 220, 221, 222, 223, 224, 225, 226 i 227.
Podziałka stopniowa od ❄ do 5 odpowiadająca zakresowi regulacji temperatury od 7 °C do 28 °C.
Z adapterem.

Kod		
204000	10	50
204900*	-	-

*zakres regulacji temperatury od 16 °C do 28 °C

204

01242

Głowica termostatyczna do zaworów termostatycznych i zaworów grzejnikowych.
Ze zdalnym czujnikiem.
Dla zaworów serii 338, 339, 401, 402, 425, 426, 421, 422, 455, 220, 221, 222, 223, 224, 225, 226 i 227.
Podziałka stopniowa od ❄ do 5 odpowiadająca zakresowi regulacji temperatury od 7 °C do 28 °C.
Długość kapilary: 2 m. Z adapterem.

Kod		
204100	1	10

RĘCZNE ZAWORY GRZEJNIKOWE I ZAWORY ODCINAJĄCE

340

Kątowy grzejnikowy zawór odcinający.
Wykończenie: chrom.
Przyłączenie do instalacji z gwintem zewnętrznym.
Maks. ciśnienie pracy: 10 bar.
Zakres temperatury pracy: 5–100 °C.

Kod	Przyłączenie do grzejnika	Przyłączenie do instalacji	Kvs* (m^3/h)		
340302	3/8"	23 p.1,5	2,42	10	50
340402	1/2"	23 p.1,5	3,99	10	50
340452	1/2"	3/4"	3,99	10	50

342

01030

Kątowy grzejnikowy zawór odcinający.
Wykończenie: chrom.
Przyłączenie do instalacji z gwintem zewnętrznym.
Maks. ciśnienie pracy: 10 bar.
Zakres temperatury pracy: 5–100 °C.

Kod	Przyłączenie do grzejnika	Przyłączenie do instalacji	Kvs* (m^3/h) całkowicie otwarty		
342302	3/8"	23 p.1,5	2,42	10	50
342402	1/2"	23 p.1,5	3,99	10	50
342452	1/2"	3/4"	3,99	10	50

341

Prosty ręczny zawór grzejnikowy.
Wykończenie: chrom.
Przyłączenie do instalacji z gwintem zewnętrznym.
Maks. ciśnienie pracy: 10 bar.
Zakres temperatury pracy: 5–100 °C.

Kod	Przyłączenie do grzejnika	Przyłączenie do instalacji	Kvs* (m^3/h)		
341302	3/8"	23 p.1,5	1,32	10	50
341402	1/2"	23 p.1,5	2,17	10	50

343

01030

Prosty grzejnikowy zawór odcinający.
Wykończenie: chrom.
Przyłączenie do instalacji z gwintem zewnętrznym.
Maks. ciśnienie pracy: 10 bar.
Zakres temperatury pracy: 5–100 °C.

Kod	Przyłączenie do grzejnika	Przyłączenie do instalacji	Kvs (m^3/h) całkowicie otwarty		
343302	3/8"	23 p.1,5	1,32	10	50
343402	1/2"	23 p.1,5	2,17	10	50

411

Kątowy ręczny zawór grzejnikowy.
Wykończenie: chrom.
Przyłączenie do instalacji z gwintem wewnętrznym.
Maks. ciśnienie pracy: 10 bar.
Zakres temperatury pracy: 5–100 °C.

Kod	Przyłączenie do grzejnika	Kvs (m^3/h)		
411302	3/8"	2,42	10	50
411402	1/2"	3,99	10	50
401500*	3/4" bez uszczelki gumowej	3,36	5	25
401603*	1" bez uszczelki gumowej	4,47	5	25

* grzejnikowy zawór termostatyczny

431

01009

Kątowy grzejnikowy zawór odcinający.
Wykończenie: chrom.
Przyłączenie do instalacji z gwintem wewnętrznym.
Maks. ciśnienie pracy: 10 bar.
Zakres temperatury pracy: 5–100 °C.

Kod	Przyłączenie do grzejnika	Kvs (m^3/h) całkowicie otwarty		
431302	3/8"	2,42	10	50
431402	1/2"	3,99	10	50
431503	3/4" bez uszczelki gumowej	4,52	5	25
431603	1" bez uszczelki gumowej	5,64	5	25

412

Prosty ręczny zawór grzejnikowy.
Wykończenie: chrom.
Przyłączenie do instalacji z gwintem wewnętrznym.
Maks. ciśnienie pracy: 10 bar.
Zakres temperatury pracy: 5–100 °C.

Kod	Przyłączenie do grzejnika	Kvs (m^3/h)		
412302	3/8"	1,32	10	50
412402	1/2"	2,17	10	50
412503	3/4" bez uszczelki gumowej	2,58	5	25
402603*	1" bez uszczelki gumowej	4,43	5	25

* grzejnikowy zawór termostatyczny

432

01030

Prosty grzejnikowy zawór odcinający.
Wykończenie: chrom.
Przyłączenie do instalacji z gwintem wewnętrznym.
Maks. ciśnienie pracy: 10 bar.
Zakres temperatury pracy: 5–100 °C.

Kod	Przyłączenie do grzejnika	Kvs (m^3/h) całkowicie otwarty.		
432302	3/8"	1,32	10	50
432402	1/2"	2,17	10	50
432503	3/4" bez uszczelki gumowej	2,58	5	25
432603	1" bez uszczelki gumowej	4,81	5	25

ZAWORY DO INSTALACJI JEDNO I DWURUROWYCH

455

01051

Zawór grzejnikowy przystosowany do montażu głowicy termostatycznej lub siłownika termoelektrycznego.
Wykończenie: chrom.
Ustawienie fabryczne dla instalacji jednorurowych, możliwość przystosowania dla instalacji dwururowych.
Przyłączenie do instalacji z gwintem zewnętrznym.
Rozstaw otworów wylotowych: 40 mm.
Mosiężna rurka: 30 cm.
Maks. ciśnienie pracy: 10 bar.
Zakres temperatury pracy: 5–100 °C.

Kod	Przyłączenie do grzejnika	Przyłączenie do instalacji	Kvs (m³/h) instalacja jednorurowa	Kvs (m³/h) instalacja dwururowa		
455400	1/2″	23 p.1,5	2	1,1	10	-
455500	3/4″	23 p.1,5	2	1,1	10	-
455600	1″ prawe	23 p.1,5	2	1,1	10	-
455601	1″ lewe	23 p.1,5	2	1,1	10	-

4501

Zawór grzejnikowy do instalacji jednorurowych.
Wykończenie: chrom.
Przyłączenie do instalacji z gwintem zewnętrznym.
Natężenie przepływu do grzejnika: 100 %.
Bez szablonu naściennego i rozety maskującej.
Rozstaw otworów wylotowych: 40 mm.
Mosiężna rurka: 30 cm.
Maks. ciśnienie pracy: 10 bar.
Maks. temperatura pracy: 100 °C.

Kod	Przyłączenie do grzejnika	Przyłączenie do instalacji	Kvs (m³/h)		
450140	1/2"	23 p. 1,5	3,2	10	-
450150	3/4"	23 p. 1,5	3,7	10	-

348

Zawór grzejnikowy do instalacji jednorurowych.
Wykończenie: chrom.
Przyłączenie do instalacji z gwintem zewnętrznym.
Natężenie przepływu do grzejnika: 100 %.
Pokrętło regulacyjne z przodu zaworu.
Bez szablonu naściennego i rozety maskującej.
Rozstaw otworów wylotowych: 40 mm.
Mosiężna rurka: 30 cm.
Maks. ciśnienie pracy: 10 bar.
Maks. temperatura pracy: 100 °C.

Kod	Przyłączenie do grzejnika	Przyłączenie do instalacji	Kvs (m³/h)		
348400	1/2"	23 p. 1,5	3,1	10	-
348500	3/4"	23 p. 1,5	3,5	10	-

452

Zawór grzejnikowy do instalacji jednorurowych.
Wykończenie: chrom.
Przyłączenie do instalacji z gwintem zewnętrznym.
Natężenie przepływu do grzejnika: 50 %.
Element łączący Ø 15 mm (seria 454).
Przyłączenia ścienne.
Z szablonem naściennym, rozetą maskującą i elementem łączącym.
Rozstaw otworów wylotowych: 40 mm.
Maks. ciśnienie pracy: 10 bar.
Maks. temperatura pracy: 100 °C.

Kod	Przyłączenie do grzejnika	Przyłączenie do instalacji	Kvs (m³/h)		
452400	1/2″	23 p.1,5	2,2	1	25

452

Zawór grzejnikowy do instalacji dwururowych.
Wykończenie: chrom.
Przyłączenie do instalacji z gwintem zewnętrznym.
Element łączący Ø 15 mm (seria 454).
Przyłączenia ścienne.
Z szablonem naściennym, rozeta maskującą i elementem łączącym.
Rozstaw otworów wylotowych: 40 mm.
Maks. ciśnienie pracy: 10 bar.
Maks. temperatura pracy: 100 °C.

Kod	Przyłączenie do grzejnika	Przyłączenie do instalacji	Kvs (m³/h)		
452401	1/2″	23 p.1,5	1,8	1	25

328

Zawór grzejnikowy do instalacji jednorurowych.
Wykończenie: chrom.
Przyłączenie do instalacji z gwintem zewnętrznym.
Natężenie przepływu do grzejnika: 50 %.
Element łączący Ø 15 mm (seria 454).
Przyłącza podłogowe.
Z przyłączem dla elementu łączącego.
Rozstaw otworów wylotowych: 40 mm.
Maks. ciśnienie pracy: 10 bar.
Maks. temperatura pracy: 100 °C.

Kod	Przyłączenie do grzejnika	Przyłączenie do instalacji	Kvs (m³/h)		
328400	1/2″	23 p.1,5	2,2	1	20

328

Zawór grzejnikowy do instalacji dwururowych.
Wykończenie: chrom.
Przyłączenie do instalacji z gwintem zewnętrznym.
Element łączący Ø 15 mm (seria 454).
Przyłącza podłogowe.
Z przyłączem dla elementu łączącego.
Rozstaw otworów wylotowych: 40 mm.
Maks. ciśnienie pracy: 10 bar.
Maks. temperatura pracy: 100 °C.

Kod	Przyłączenie do grzejnika	Przyłączenie do instalacji	Kvs (m³/h)		
328401	1/2″	23 p.1,5	1,8	1	20

AKCESORIA

472

Głowica termostatyczna z pokrętłem do zdalnej regulacji, z czujnikiem cieczowym.
Dla zaworów serii 220, 221, 222, 223, 224, 225, 226, 227 (bezpośrednie połączenie).
Dla zaworów serii 338, 339, 401, 402, 455 (połączenie z adapterem).
Zakres regulacji temperatury: 6–28 °C.
Długość kapilary: 2 m.

Kod		
472000	1	5

475

Uchwyt montażowy czujnika przylgowego.
Do głowic termostatycznych serii 203.

Kod		
475001	1	-

475

Rurka nurnikowa.
Do głowic termostatycznych serii 203.

Kod			
475002	dla Kodu 203502	1	-
475003	dla Kodu 203702	1	-

209

01034

Specjalny klucz imbusowy do elementu zabezpieczającego przed zmianą nastaw i kradzieżą.
Do użycia z elementem zabezpieczającym przed zmianą nastaw serii 209.

Kod		
209001	1	10

209

01034

Element zabezpieczający przed zmianą nastaw i kradzieżą.
Do głowic termostatycznych serii 200, 204, 202 i 205.
Do użycia ze specjalnym kluczem imbusowym kod 209001.

Kod		
209000	1	10

4499

Pojedyncza rozeta maskująca.
Kolor biały RAL 9010.
Dla przewodów o średnicy zewnętrznej od 12 do 20 mm.

Kod		
449900	1	40

4499

Podwójna rozeta maskująca.
Kolor biały RAL 9010.
Dla przewodów o średnicy zewnętrznej od 12 do 20 mm.

Kod	Rozstaw osi		
449901	35 mm	1	50
449902	40 mm	1	50

4499

Pojedyncza rozeta maskująca.
Chromowana.
Dla przewodów o średnicy zewnętrznej od 12 do 20 mm.

Kod		
449910	1	40

4499

Podwójna rozeta maskująca.
Chromowana.
Dla przewodów o średnicy zewnętrznej od 12 do 20 mm.

Kod	Rozstaw osi		
449911	35 mm	1	50
449912	40 mm	1	50

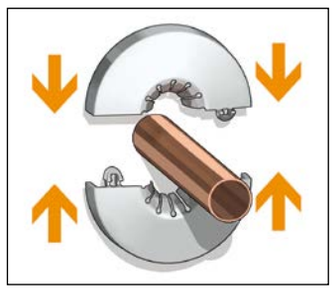

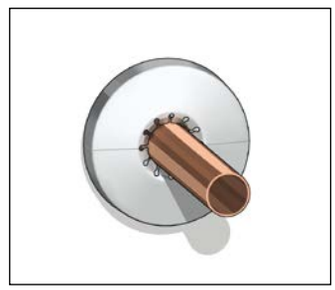

AKCESORIA

381

Teleskopowy nypel z nakrętką do zaworów grzejnikowych i zaworów odcinających.
Zakres wydłużenia: 15 mm.
Maks. ciśnienie pracy: 10 bar.
Maks. temperatura pracy: 100 °C.
Wykończenie: chrom.

Kod			
381302	3/8" GZ x nakrętka 1/2" GW	1	10
381402	1/2" GZ x nakrętka 3/4" GW	1	10

383

Przyłącze z gwintem wewnętrznym - złączka pierścieniowa.
Wykończenie: chrom.

Kod			
383151	23 p.1,5 GW x 3/4" GZ	10	-

384

Przyłącze z gwintem zewnętrznym - złączka pierścieniowa.
Wykończenie: chrom.

Kod			
384031	3/8" GZ x 23 p.1,5 GZ	10	-
384041	1/2" GZ x 23 p.1,5 GZ	10	-

382

Przyłączenie 23 p.1,5 z nakrętką.
Wykończenie: chrom.
Maks. ciśnienie pracy: 10 bar.
Maks. temperatura pracy: 100 °C.

Kod			
382000	23 p.1,5 GZ x 23 p.1,5 nakrętka GW	10	-

936

Element przedłużający w celu połączenia złączek kolankowych serii 933 i zaworów grzejnikowych.
Do rur miedzianych, wykończenie: chrom.
Z uszczelką gumową.
Długość: 200 mm (użytkowa 188 mm).

Kod			
936400	1/2" x Ø 16	1	50

459

Przyłącze kątowe do zaworów serii 328 i 452 i zaworów grzejnikowych kod 339402.
Wykończenie: chrom.

Kod			
459001	1/2" GZ x nakrętka 3/4" GW	10	-

4496

Szablon naścienny.
Do zaworów serii 4501, 452, 328, 348 i 455.
Rozstaw otworów wylotowych: 40 mm.

Kod		
449640	10	-

453

Mosiężny element przedłużający.
Dla zaworów serii 348, 4501 i 455.

Kod			
453020	200 mm (x 348-4501-455400-455500)	10	-
453030	300 mm (x 455600-455601)	10	-

3871

Klucz uniwersalny.
Do nypla od 3/8" do 1".

Kod		
387127	1	10

3871

Klucz do nakrętek sześciokątnych 26 i 30 mm.
Dla zaworów serii 437, 447, 679, 680, 681 23 p.1,5 i 3/4".

Kod		
387100	1	4

3872

Element przezbrajający urządzenie do wymiany wkładek kod 387200 do wersji kod 387201.

Kod		
387211	1	-

AKCESORIA

383

Złączka z uszczelką O-ring
Dla zaworów 3/4" z serii 437, 679 i 681.
Wykończenie: chrom.

Kod			
383551	3/4" GZ x 23 p.1,5 GW	10	100

382

Nypel.
Wykończenie: chrom.

Kod			
382532	nakrętka 3/4" GW x 3/8" GZ	1	-

230

Zestaw do pomiaru Δp
w instalacjach
z zaworami dynamicznymi.

Kod		
230100	1	-

Wymienna wkładka dla zaworów z serii 230, 231, 232, 233, 234 i 237.

Kod		
230000	1	-

Wkładka wymienna dla zaworów termostatycznych z nastawą wstępną serii 421 i 422.

Kod		
F49290	1	-

560

01056

Zawór spustowy do grzejników.
Wykończenie: chrom.
Maks. ciśnienie pracy: 10 bar.
Maks. temperatura pracy: 100 °C.

Kod			
560421*	1/2"	10	-
560000	Wąż upustowy	25	-

*W każdym opakowaniu zawierającym 10 elementów znajduje się jeden wąż upustowy kod 560000

3872

Zestaw naprawczy do zaworów termostatycznych.
Z 20 wkładkami zaworowymi.
Tylko dla zaworów 3/8" i 1/2".
Dla zaworów serii 338, 339, 401, 402, 421, 422, 230, 231, 232, 233, 234, 237, 220, 221, 222, 223, 224, 225, 226, 227 i 4005.

Kod		
387201	1	-

454

Mosiężny element łączący Ø 15. Chromowany.
Do połączenia zaworów z serii 452 i 328
z zaworami grzejnikowymi z serii 223, 227, 339, i 341.

Kod			
454060	600 mm	5	-
454090	900 mm	5	-

Wkładka wymienna dla zaworów termostatycznych z serii 338, 339, 401, 402, 220, 221, 222, 223, 224, 227, 225 i 226.

Kod		
F39146	1	-

Wkładka wymienna dla zaworów termostatycznych zamontowanych niezgodnie z kierunkiem przepływu z serii 338, 339, 401, 402, 220, 221, 222, 223, 224, 227, 225 i 226 dla 3/8" i 1/2".

Kod		
338000	1	-

Wkładka wymienna dla zaworów termostatycznych z nastawą wstępną z serii 421 i 422. Dla średnic 3/8" i 1/2".

Kod		
421000	1	-

ZAWORY PRZYŁĄCZENIOWE DO GRZEJNIKÓW PŁYTOWYCH

NOWOŚĆ

3010

Zawór do grzejników płytowych
z wbudowanym zaworem termostatycznym.
Wersja prosta
Maks. ciśnienie pracy: 10 bar.
Maks. temperatura pracy: 100 °C.

Kod	Przyłączenie do grzejnika	Przyłączenie do instalacji		
301043	1/2" GZ	3/4"	1	25
301053	3/4 GW	3/4"	1	25

NOWOŚĆ

3011

Zawór do grzejników płytowych
z wbudowanym zaworem termostatycznym.
Wersja kątowa
Maks. ciśnienie pracy: 10 bar.
Maks. temperatura pracy: 100 °C.

Kod	Przyłączenie do grzejnika	Przyłączenie do instalacji		
301143	1/2" GZ	3/4"	1	25
301153	3/4" GW	3/4"	1	25

3012

Podwójny zawór podłączeniowy
do grzejników płytowych.
Dla instalacji jednorurowych.
Przyłącze grzejnika 3/4" gwint zewnętrzny.
Z regulowanym obejściem.
Z zaworem zwrotnym.
Maks. ciśnienie pracy: 10 bar.
Maks. temperatura pracy: 100 °C.

Kod	Przyłączenie do grzejnika	Przyłączenie do instalacji		
301250	3/4" GW	3/4"	1	25

3012

Podwójny zawór podłączeniowy
do grzejników płytowych.
Dla instalacji jednorurowych.
Przyłącze grzejnika 1/2" gwint wewnętrzny.
Z regulowanym obejściem.
Z zaworem zwrotnym.
Maks. ciśnienie pracy: 10 bar.
Maks. temperatura pracy: 100 °C.

Kod	Przyłączenie do grzejnika	Przyłączenie do instalacji		
301241	1/2" GZ	3/4"	1	25

3013

Podwójny, kątowy zawór podłączeniowy
do grzejników płytowych.
Dla instalacji jednorurowych.
Przyłącze grzejnika 1/2" gwint wewnętrzny.
Z regulowanym obejściem.
Z zaworem zwrotnym.
Maks. ciśnienie pracy: 10 bar.
Maks. temperatura pracy: 100 °C.

Kod	Przyłączenie do grzejnika	Przyłączenie do instalacji		
301341	1/2" GZ	3/4"	1	25

3013

Podwójny, kątowy zawór podłączeniowy
do grzejników płytowych.
Dla instalacji jednorurowych.
Przyłącze grzejnika 3/4" gwint zewnętrzny.
Z regulowanym obejściem.
Z zaworem zwrotnym.
Maks. ciśnienie pracy: 10 bar.
Maks. temperatura pracy: 100 °C.

Kod	Przyłączenie do grzejnika	Przyłączenie do instalacji		
301350	3/4" GW	3/4"	1	25

3015

Pojedynczy, kątowy zawór podłączeniowy
do grzejników płytowych.
Przyłącze grzejnika 1/2" gwint wewnętrzny.
Maks. ciśnienie pracy: 10 bar.
Maks. temperatura pracy: 100 °C.

Kod	Przyłączenie do grzejnika	Przyłączenie do instalacji		
301540	1/2" GZ	3/4"	1	50

3015

Pojedynczy, kątowy zawór podłączeniowy
do grzejników płytowych.
Przyłącze grzejnika 3/4" gwint zewnętrzny.
Maks. ciśnienie pracy: 10 bar.
Maks. temperatura pracy: 100 °C.

Kod	Przyłączenie do grzejnika	Przyłączenie do instalacji		
301550	3/4" GW	3/4"	1	50

ZŁĄCZKI

437

Złączka zaciskowa do rur miedzianych, z twardej miedzi, mosiądzu, stali nierdzewnej.
Z uszczelką O-ring.
Maks. ciśnienie pracy: 10 bar.
Zakres temperatury pracy: -25–120 °C.
Wykończenie: chrom.

Kod			
437010	23 p.1,5 - Ø 10	100	-
437012	23 p.1,5 - Ø 12	100	-
437014	23 p.1,5 - Ø 14	100	-
437015	23 p.1,5 - Ø 15	100	-
437016	23 p.1,5 - Ø 16	100	-

437

Złączka zaciskowa do rur miedzianych, mosiądzu, stali. Z uszczelką O-ring.
Maks. ciśnienie pracy: 10 bar.
Zakres temperatury pracy: -25–120 °C.
Wykończenie: chrom.
Do przyłączania rur do specjalnych zaworów grzejnikowych.

Kod			
437510	3/4" - Ø 10	100	-
437512	3/4" - Ø 12	100	-
437514	3/4" - Ø 14	100	-
437515	3/4" - Ø 15	100	-
437516	3/4" - Ø 16	100	-
437518	3/4" - Ø 18	10	-

438

Złączka zaciskowa do rur miedzianych, z uszczelką z PTFE.
Wykończenie: chrom.

Kod			
438010	23 p.1,5 - Ø 10	100	-
438012	23 p.1,5 - Ø 12	100	-
438014	23 p.1,5 - Ø 14	100	-
438015	23 p.1,5 - Ø 15	100	-
438016	23 p.1,5 - Ø 16	100	-
438018	23 p.1,5 - Ø 18 z uszczelnieniem metalowym	100	-

438

Złączka zaciskowa do rur miedzianych, z uszczelką z PTFE.
Wykończenie: chrom.

Kod			
438512	3/4" - Ø 12	100	-
438514	3/4" - Ø 14	100	-
438515	3/4" - Ø 15	100	-
438516	3/4" - Ø 16	100	-
438518	3/4" - Ø 18	100	-

447

Złączka zaciskowa do rur miedzianych, mosiądzu, stali.
Z uszczelką O-ring.
Maks. ciśnienie pracy: 10 bar.
Zakres temperatury pracy: -25–120 °C.
Wykończenie: chrom.

Kod			
447010	23 p.1,5 - Ø 10	100	-
447012	23 p.1,5 - Ø 12	100	-
447014	23 p.1,5 - Ø 14	100	-
447015	23 p.1,5 - Ø 15	100	-
447016	23 p.1,5 - Ø 16	100	-

439

Złączka dla rur miedzianych, z uszczelką.
Wykończenie:chrom.
Nie stosować z zaworami z serii 232.

Kod			
439010	23 p.1,5 - Ø 10	100	–
439012	23 p.1,5 - Ø 12	100	–
439014	23 p.1,5 - Ø 14	100	–
439015	23 p.1,5 - Ø 14	100	–
439016	23 p.1,5 - Ø 16	100	–

ZŁĄCZKI

679 DARCAL

Złączka zaciskowa do wielowarstwowych rur z tworzywa sztucznego do ciągłego użycia w wysokiej temperaturze.
Maks. ciśnienie pracy: 10 bar.
Zakres temperatury pracy: 0–95 °C.
Wykończenie: chrom.
W celu zapewnienia prawidłowego użytkowania, należy wyregulować średnicę rury wielowarstwowej przed rozpoczęciem instalacji przy użyciu kalibratora Caleffi serii 679.

Kod			
679014	23 p.1,5 - Ø 14x2	10	100
679024	23 p.1,5 - Ø 16x2	10	100
679025	23 p.1,5 - Ø 16x2,25	10	100
679044	23 p.1,5 - Ø 18x2	10	100
679064	23 p.1,5 - Ø 20x2 z pierścieniem	10	100
679065	23 p.1,5 - Ø 20x2,25 z pierścieniem	10	100
679066	23 p.1,5 - Ø 20x2,5 z pierścieniem	10	100
679067*	23 p.1,5 - Ø 20x2,9 z pierścieniem	10	100

** rura REHAU*

681 DARCAL

Złączka zaciskowa z samodopasowującą średnicą do jednowarstwowych i wielowarstwowych rur z tworzywa sztucznego.
Maks. ciśnienie pracy: 10 bar.
Zakres temperatury pracy:
5–80 °C (PE-X)
5–75 °C (wielowarstwowa 95 °C).
Wykończenie: chrom.

Kod		Ø wewn.	Ø zewn.		
681000	23 p.1,5	7,5–8	12–14	10	100
681002	23 p.1,5	9–9,5	14–16	10	100
681001	23 p.1,5	9,5–10	12–14	10	100
681006	23 p.1,5	9,5–10	14–16	10	100
681015	23 p.1,5	10,5–11	14–16	10	100
681017	23 p.1,5	10,5–11	16–18	10	100
681024	23 p.1,5	11,5–12	14–16	10	100
681026	23 p.1,5	11,5–12	16–18	10	100
681035	23 p.1,5	12,5–13	16–18	10	100
681044	23 p.1,5	13,5–14	16–18	10	100

679 DARCAL

Złączka do wielowarstwowych rur z tworzywa sztucznego do ciągłego użycia w wysokiej temperaturze.
Maks. ciśnienie pracy: 10 bar.
Zakres temperatury pracy: 0–95 °C.
Wykończenie: chrom.
W celu zapewnienia prawidłowego użytko wania, należy wyregulować średnicę rury wielo-warstwowej przed rozpoczęciem instalacji przy użyciu kalibratora Caleffi serii 679.

Kod			
679264	3/4" - Ø 20x2	10	100
679265	3/4" - Ø 20x2,25	10	100
679266	3/4" - Ø 20x2,5	10	100

681 DARCAL

Złączka zaciskowa samodopasowująca do jednowarstwowych i wielowarstwowych rur z tworzywa sztucznego.
Maks. ciśnienie pracy: 10 bar.
Zakres temperatury pracy:
5–80 °C (PE-X)
5–75 °C (wielowarstwowa 95 °C).
Wykończenie: chrom.

Kod		Ø wewnętrzna	Ø zewnętrzna		
681502	3/4"	7,5–8	12–14	10	100
681500	3/4"	9–9,5	14–16	10	100
681501	3/4"	9,5–10	12–14	10	100
681506	3/4"	9,5–10	14–16	10	100
681515	3/4"	10,5–11	14–16	10	100
681517	3/4"	10,5–11	16–18	10	100
681524	3/4"	11,5–12	14–16	10	100
681526	3/4"	11,5–12	16–18	10	100
681535	3/4"	12,5–13	16–18	10	100
681537	3/4"	12,5–13	18–20	10	100
681546	3/4"	13,5–14	18–20	10	100
681555	3/4"	14,5–15	18–20	10	100
681556	3/4"	15–15,5	18–20	10	100
681564	3/4"	15,5–16	18–20	10	100

KALIBRATOR DO RUR WIELOWARSTWOWYCH

679

Kalibrator i uchwyt do regulacji średnicy rur wielowarstwowych przed użyciem złączek serii 679.

Kod			
679001	kalibrator Ø 14x2	1	-
679002	kalibrator Ø 16x2	1	-
679003	kalibrator Ø 16x2,25	1	-
679004	kalibrator Ø 18x2	1	-
679006	kalibrator Ø 20x2	1	-
679007	kalibrator Ø 20x2,25	1	-
679008	kalibrator Ø 20x2,5	1	-
679009	uchwyt do kalibratora	1	-
679010	kalibrator Ø 26x3	1	-

Kalibracja rur wielowarstwowych z tworzywa sztucznego dla złączek z serii 679

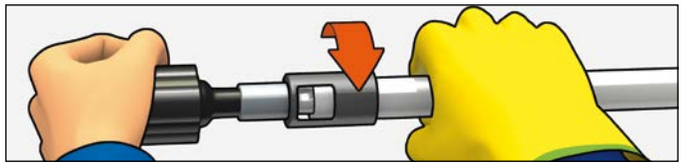

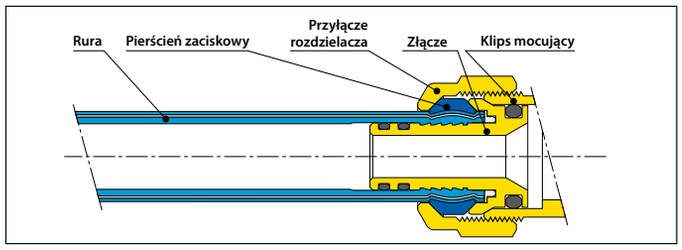

ZAWORY STREFOWE, ZAWORY MIESZAJĄCE, ROZDZIELACZE, SKRZYNKI I AKCESORIA

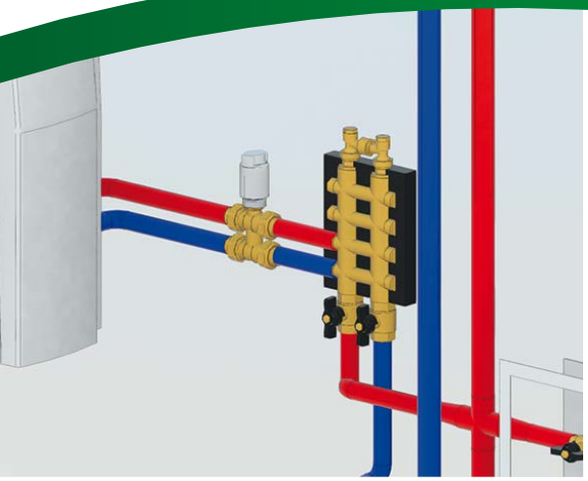

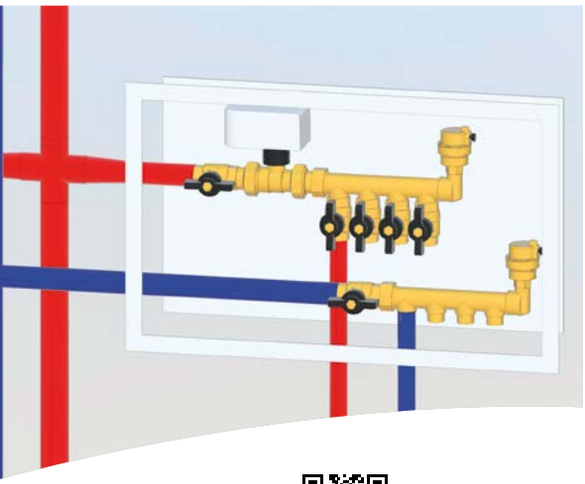

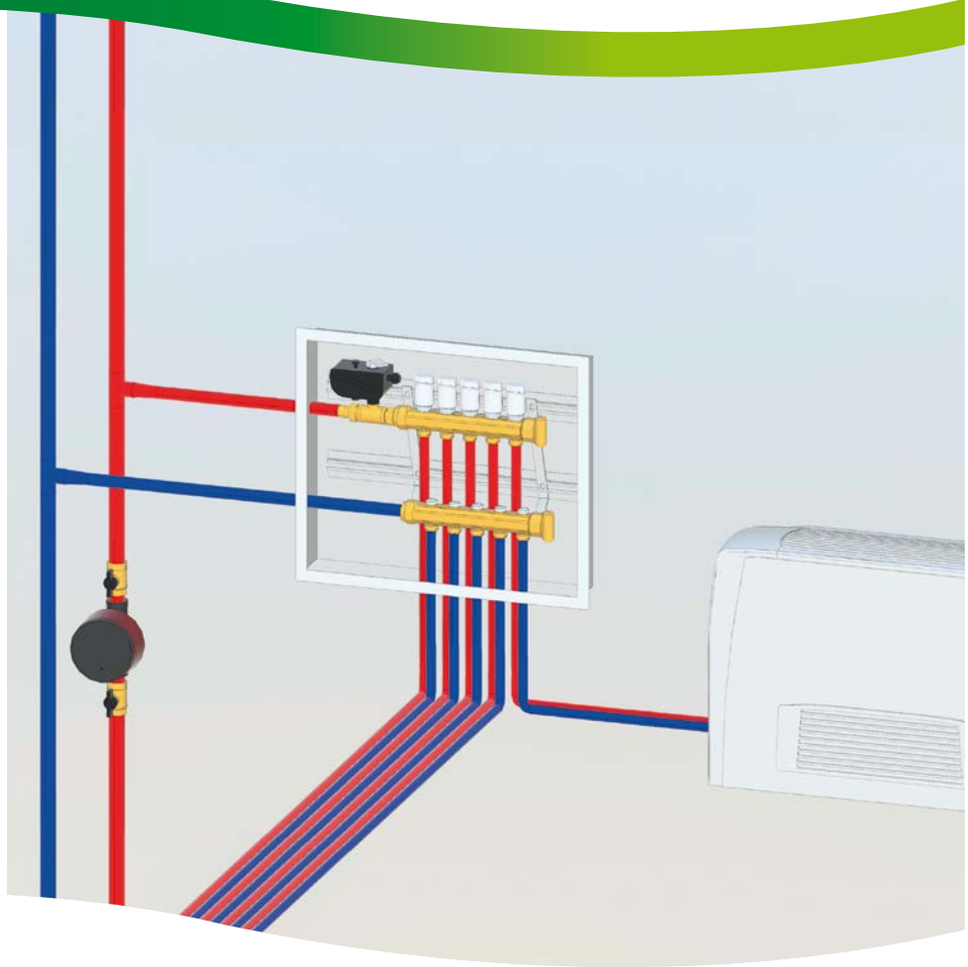

BIM
bim.caleffi.com

Zawory strefowe kulowe
Termostatyczne zawory strefowe
Zawory strefowe tłokowe
Przepustnice
Rozdzielacze
Siłowniki termoelektryczne
Skrzynki inspekcyjne

ZAWORY DWUDROŻNE I TRÓJDROŻNE, ROZDZIELACZE I SKRZYNKI

Zawory strefowe pełnią funkcję automatycznego odcinania przepływu w instalacji.
- w instalacjach grzewczych wspomagają regulację temperatury otoczenia;
- w instalacjach ciepłej wody użytkowej regulują temperaturę w zasobnikach wody;
- w instalacjach w spółdzielniach mieszkaniowych odcinają przepływ medium od strony sieci ciepłowniczej.

Zawory strefowe i zawory z napędem

- Kulowe zawory z napędem

- Kulowe zawory dla wysokich przepływów z napędem

- Tłokowe zawory z siłownikiem termoelektrycznym

- Zawory z siłownikiem ze sprężyną zwrotną

- Przepustnice

Rozdzielacze i skrzynki

- Rozdzielacze pojedyncze

- Rozdzielacze podwójne

- Rozdzielacze z zaworami odcinającymi i zaworami równoważącymi

- Siłowniki termoelektryczne

- Złączki

- Inspekcyjne skrzynki z tworzywa sztucznego

- Inspekcyjne skrzynki z blachy stalowej

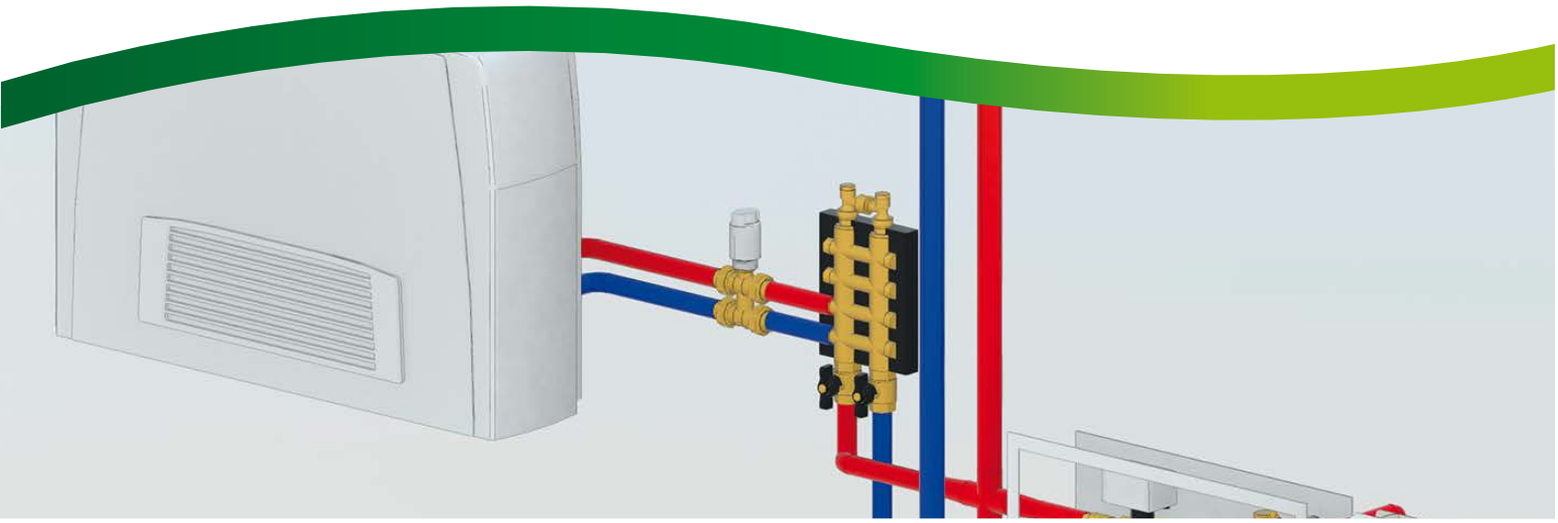

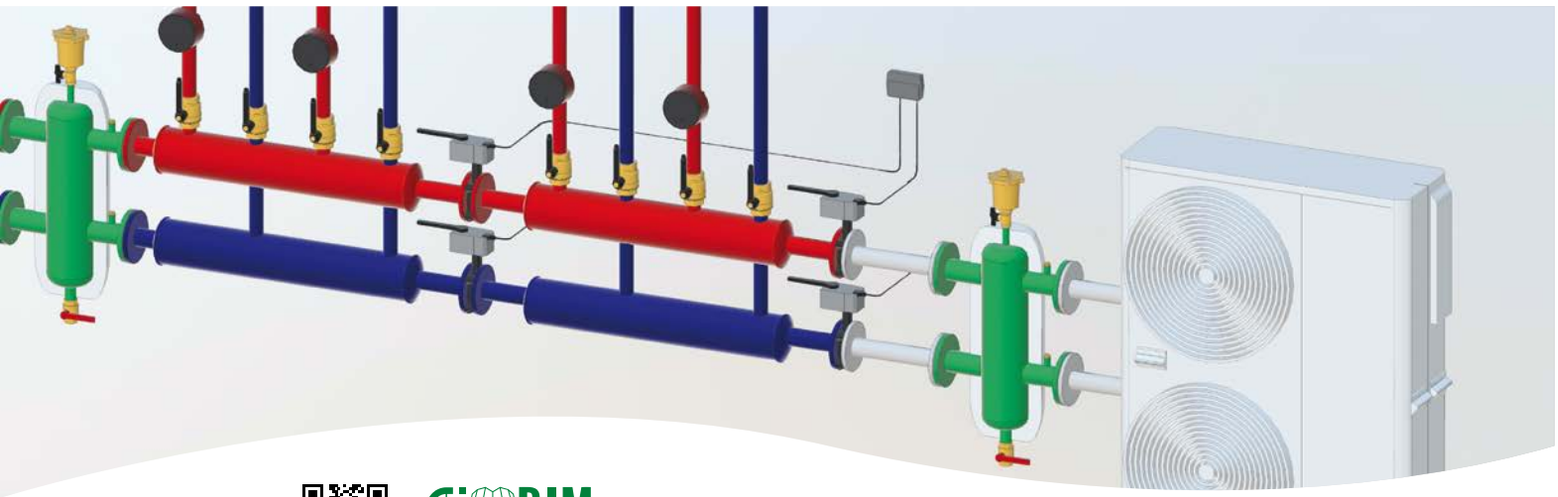

BIM

bim.caleffi.com

Kulowe zawory rozdzielające z napędem
Kulowe zawory dla wysokich przepływów z napędem
Termostatyczne zawory strefowe
Zawory strefowe tłokowe z siłownikiem termoelektrycznym
Zawory strefowe z siłownikiem ze sprężyną zwrotną

ZAWORY DWUDROŻNE

	Siłownik	Zastosowanie	Typ zaworu				Typ siłownika			Sygnał sterujący	
			kulowy	tłokowy	łopatkowy	grzybkowy	termo-elektryczny	elektryczny	elektryczny ze sprężyną zwrotną	2-punktowy	3-punktowy
642					●				●	●	
676	656.			●			●			●	
632	630			●			●			●	
6452			●					●		● (R)	
6442 (40 sek.)			●					●			●
6442 (10 sek.)			●					●			●
638		(zestaw)	●					●			●

Legenda

Dla instalacji grzewczych

Dla instalacji chłodniczych

Z izolacją dla instalacji chłodniczych

Dla instalacji wody użytkowej (sprawdzić przepisy dla każdego kraju)

(R) *z wewnętrznym przekaźnikiem*
(zestaw) *opcjonalnie z zestawem izolacyjnym*

ZAWORY TRÓJDROŻNE

	Siłownik	Zastosowanie	Typ zaworu			Typ siłownika			Sygnał sterujący	
			kulowy	tłokowy	łopatkowy	termo-elektryczny	elektryczny	elektryczny ze sprężyną zwrotną	2-punktowy	3-punktowy
643					●			●	●	
677	656.			●		●			●	
678	656.			●		●			●	
633	630			●		●			●	
6453			●				●		● (R)	
6443 (40 sek.)		(zestaw)	●				●			●
6443 (10 sek.)		(zestaw)	●				●			●
6443.. 3BY			●				●			●
6444			●				●			●
638 (typ "T")		(zestaw)	●				●			●
638 (typ "L")		(zestaw)	●				●			●

KULOWE ZAWORY ROZDZIELAJĄCE Z NAPĘDEM

Czas zadziałania 10 s

6442

01131

Dwudrożny zawór kulowy z napędem.
Maks. ciśnienie pracy: 10 bar.
Maks. Δp: 10 bar.
Zakres temperatury pracy: -5–110 °C.
Z siłownikiem ze sterowaniem 3-punktowym.
Z mikroprzełącznikiem pomocniczym.
Zasilanie: 230 V (AC) lub 24 V (AC).
Pobór mocy: 8 VA.
Napięcie znamionowe pomocniczego styku mikroprzełącznika: 0,8 A (230 V).
Zakres temperatury otoczenia: 0–55 °C.
Stopień ochrony: IP 54.
Czas zadziałania: 10 s (obrót 90°).
Długość przewodu: 100 cm.
PATENT.

Kod		Napięcie zasilania V	Kv (m³/h)		
644246	1/2″	230	11,1	1	10
644256	3/4″	230	11,1	1	10
644248	1/2″	24	11,1	1	10
644258	3/4″	24	11,1	1	10

Czas zadziałania 40 s

6442

01131

Dwudrożny kulowy zawór strefowy z napędem.
Maks. ciśnienie pracy: 10 bar.
Maks. Δp: 10 bar.
Zakres temperatury pracy: -5–110 °C.
Z siłownikiem ze sterowaniem 3-punktowym.
Z mikroprzełącznikiem pomocniczym.
Zasilanie: 230 V (AC) lub 24 V (AC).
Pobór mocy: 4 VA.
Napięcie znamionowe pomocniczego styku mikroprzełącznika: 0,8 A (230 V).
Zakres temperatury otoczenia: 0–55 °C.
Stopień ochrony: IP 54.
Czas zadziałania: 40 s (obrót 90°).
Długość kabla zasilającego: 100 cm.
PATENT.

Kod		Napięcie zasilania V	Kv (m³/h)		
644242	1/2"	230	11,1	1	10
644252	3/4"	230	11,1	1	10
644262	1"	230	11,1	1	10
644244	1/2"	24	11,1	1	10
644254	3/4"	24	11,1	1	10
644264	1"	24	11,1	1	10

Schematy elektryczne

Schemat podłączenia termostatu pokojowego (TP) i zasilania elektrycznego.
Przedstawione połączenia pozwalają na otwarcie i zamknięcie zaworu zgodnie z sygnałem z 3 kontaktowego termostatu pokojowego.

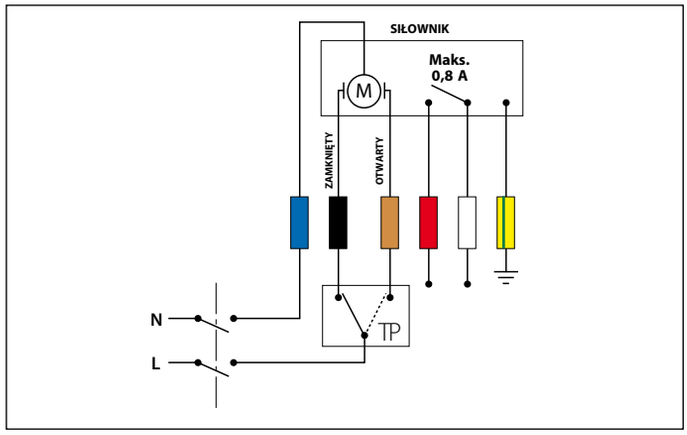

Schemat podłączenia z włącznikiem ON/OFF
Przedstawione połączenia pozwalają na otwarcie i zamknięcie zaworu włącznikiem za pomocą pośredniego urządzenia.

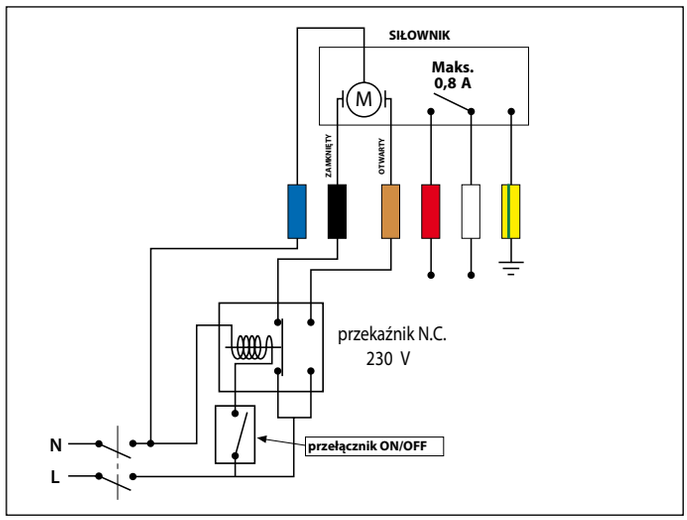

Schemat wyłączenia pompy przy niedziałającym zaworze.
Takie podłączenie z zastosowaniem mikroprzełącznika pozwala na wyłączenie pompy kiedy zawór strefowy jest wyłączony. Dla pomp o zużyciu energii powyżej 0,8 A (170 A), należy podłączyć poprzez pośredni przekaźnik.

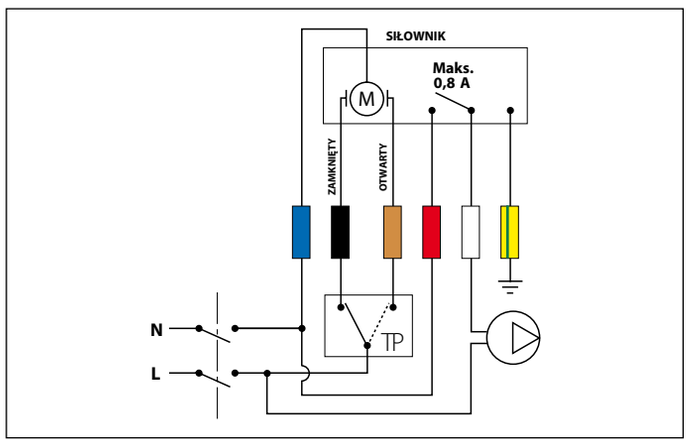

KULOWE ZAWORY ROZDZIELAJĄCE Z NAPĘDEM

Czas zadziałania 10 s

6443

01132

Trójdrożny zawór rozdzielający z napędem.
Maks. ciśnienie pracy: 10 bar.
Maks. Δp: 10 bar.
Zakres temperatury pracy: -5–110 °C.
Z siłownikiem ze sterowaniem 3-punktowym. Z mikroprzełącznikiem pomocniczym.
Zasilanie: 230 V (AC) lub 24 V (AC).
Pobór mocy: 8 VA
Napięcie znamionowe pomocniczego styku mikroprzełącznika: 0,8 A (230 V).
Zakres temperatury otoczenia: 0–55 °C.
Stopień ochrony: IP 54.
Czas zadziałania: 10 s (obrót 90°).
Długość kabla: 100 cm.
PATENT.

Kod		Napięcie zasilania V	Kv (m³/h)		
644346	1/2"	230	3,9	1	5
644356	3/4"	230	3,9	1	5
644357	3/4"	230	8,6	1	5
644366	1"	230	9,0	1	5
644348	1/2"	24	3,9	1	5
644358	3/4"	24	3,9	1	5
644359	3/4"	24	8,6	1	5
644368	1"	24	9,0	1	5

Czas zadziałania 40 s

6443

01132

Trójdrożny zawór rozdzielający z napędem.
Maks. ciśnienie pracy: 10 bar.
Maks. Δp: 10 bar.
Zakres temperatury pracy: -5–110 °C.
Z siłownikiem ze sterowaniem 3-punktowym. Z mikroprzełącznikiem pomocniczym.
Zasilanie: 230 V (AC) lub 24 V (AC).
Pobór mocy: 4 VA.
Napięcie znamionowe pomocniczego styku mikroprzełącznika: 0,8 A (230 V).
Zakres temperatury otoczenia: 0–55 °C.
Stopień ochrony: IP 54.
Czas zadziałania: 40 s (obrót 90°).
Długość kabla: 100 cm.
PATENT.

Kod		Napięcie zasilania V	Kv (m³/h)		
644342	1/2"	230	3,9	1	5
644352	3/4"	230	3,9	1	5
644353	3/4"	230	8,6	1	5
644362	1"	230	9	1	5
644344	1/2"	24	3,9	1	5
644354	3/4"	24	3,9	1	5
644355	3/4"	24	8,6	1	5
644364	1"	24	9	1	5

KUOWE ZAWORY ROZDZIELAJĄCE Z NAPĘDEM, WERSJA Z OBEJŚCIEM

6443..3BY

01131

Trójdrożny kulowy zawór strefowy z napędem, wersja z obejściem.
Maks. ciśnienie pracy: 10 bar.
Maks. Δp: 10 bar.
Zakres temperatury pracy: -5–110 °C.
Z siłownikiem ze sterowaniem 3-punktowym.
Z mikroprzełącznikiem pomocniczym.
Zasilanie: 230 V (AC) lub 24 V (AC).
Pobór mocy: 4 VA.
Napięcie znamionowe pomocniczego styku mikroprzełącznika: 0,8 A (230 V).
Zakres temperatury otoczenia: 0–55 °C.
Stopień ochrony: IP 54.
Czas zadziałania: 40 s (obrót 90°).
Długość kabla zasilającego: 100 cm.
PATENT.

Kod		Napięcie zasilania (V)	Kv (m³/h) prosty	Kv (m³/h) obejście		
644342 3BY	1/2"	230	10,3	1,8	1	5
644352 3BY	3/4"	230	10,3	1,8	1	5
644362 3BY	1"	230	10,3	1,8	1	5
644344 3BY	1/2"	24	10,3	1,8	1	5
644354 3BY	3/4"	24	10,3	1,8	1	5
644364 3BY	1"	24	10,3	1,8	1	5

KUOWE ZAWORY ROZDZIELAJĄCE Z NAPĘDEM, Z OBEJŚCIEM TRÓJNIKOWYM

6444

01131

Trójdrożny kulowy zawór strefowy z napędem, z trójnikiem obejściowym.
Maks. ciśnienie pracy: 10 bar.
Maks. Δp: 10 bar.
Zakres temperatury pracy: -5–110 °C.
Trójnik z kryzą U6.
Regulowany rozstaw od 49 do 63 mm.
Z siłownikiem ze sterowaniem 3-punktowym.
Z mikroprzełącznikiem pomocniczym.
Zasilanie: 230 V (AC) lub 24 V (AC).
Pobór mocy: 4 VA.
Napięcie znamionowe pomocniczego styku mikroprzełącznika: 0,8 A (230 V).
Zakres temperatury otoczenia: 0–55 °C.
Stopień ochrony: IP 54
Czas zadziałania: 40 s (obrót 90°).
Długość kabla zasilającego: 100 cm.
PATENT.

Kod		Napięcie zasilania V	Kv (m³/h) prosty	Kv (m³/h) obejście		
644442	1/2"	230	10,3	1,2	1	5
644452	3/4"	230	10,3	1,2	1	5
644462	1"	230	10,3	1,2	1	5
644444	1/2"	24	10,3	1,2	1	5
644454	3/4"	24	10,3	1,2	1	5
644464	1"	24	10,3	1,2	1	5

AKCESORIA I CZĘŚCI WYMIENNE

NOWOŚĆ

6440

01132

Siłownik 3-punktowy do kulowych zaworów strefowych serii 6443.
Czas zadziałania 10 s.
Zasilanie: 230 V (AC) lub 24 V (AC).

CE EAC 13

Kod	Napięcie zasilania V		
644032	230	1	10
644034	24	1	10

NOWOŚĆ

6440

01132

Siłownik 3-punktowy do kulowych zaworów strefowych serii 6443.
Czas zadziałania 40 s.
Zasilanie: 230 V (AC) lub 24 V (AC).

CE EAC 13

Kod	Napięcie zasilania V		
644022	230	1	10
644024	24	1	10

Zestaw izolacyjny dla zaworów trójdrożnych z serii 644 z siłownikiem.
Zakres temperatury medium: -10–110 °C

Kod	Zastosowanie		
CBN644357	644353/57/62/66/55/59/64/68	1	–

Zasada działania zaworów z serii 6443
Czas otwarcia 10s i 40s - typ "T"

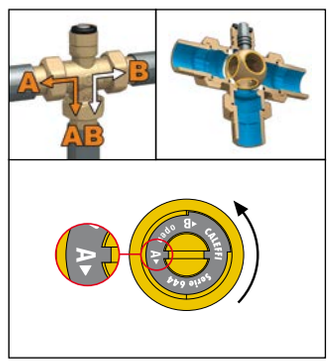

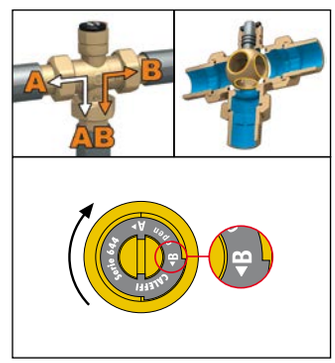

KULOWE ZAWORY STREFOWE Z NAPĘDEM Z IZOLACJĄ

6452

01199

Dwudrożny kulowy zawór strefowy z napędem do instalacji grzewczych i klimatyzacyjnych.
Z dźwignią ręczną.
Izolowany.
Maks. ciśnienie pracy: 10 bar.
Maks. Δp: 10 bar.
Zakres temperatury pracy: -10–110 °C.
Z mikroprzełącznikiem pomocniczym.
Zasilanie: 230 V (AC) lub 24 V (AC).
Pobór mocy: 6 VA.
Napięcie znamionowe pomocniczego styku mikroprzełącznika: 6 (2) A (230 V).
Zakres temperatury otoczenia: -10–55 °C.
Stopień ochrony: IP 65.
Czas zadziałania: 50 s (obrót 90°).
Długość kabla zasilającego: 80 cm.

CE EN 13

Kod		Napięcie zasilania V	Kv (m³/h)		
645242	1/2"	230	17	1	-
645252	3/4"	230	17,27	1	-
645262	1"	230	36,58	1	-
645272	1 1/4"	230	39,5	1	-
645244	1/2"	24	17	1	-
645254	3/4"	24	17,27	1	-
645264	1"	24	36,58	1	-
645274	1 1/4"	24	39,5	1	-

6453

01199

Trójdrożny kulowy zawór strefowy z napędem do instalacji grzewczych i klimatyzacyjnych.
Z dźwignią ręczną.
Izolowany.
Maks. ciśnienie pracy: 10 bar.
Maks. Δp: 10 bar.
Zakres temperatury pracy: -10–110 °C.
Z mikroprzełącznikiem pomocniczym.
Zasilanie: 230 V (AC) lub 24 V (AC).
Pobór mocy: 6 VA.
Napięcie znamionowe pomocniczego styku mikroprzełącznika: 6 (2) A (230 V).
Zakres temperatury otoczenia: -10–55 °C.
Stopień ochrony: IP 65.
Czas zadziałania: 50 s (obrót 90°).
Długość kabla zasilającego: 80 cm.

CE EN 13

Kod		Napięcie zasilania V	Kv (m³/h) prosty	Kv (m³/h) obejście		
645342	1/2"	230	14,1	2,45	1	-
645352	3/4"	230	14,43	2,5	1	-
645362	1"	230	33,52	3,6	1	-
645372	1 1/4"	230	36	3,8	1	-
645344	1/2"	24	14,1	2,45	1	-
645354	3/4"	24	14,43	2,5	1	-
645364	1"	24	33,52	3,6	1	-
645374	1 1/4"	24	36	3,8	1	-

6450

01199

Siłownik zapasowy do kulowych zaworów strefowych serii 6452 i 6453.
Zasilanie: 230 V (AC) lub 24 V (AC).

CE EN 13

Kod	Napięcie zasilania V		
645002	230	1	10
645004	24	1	10

6459

01199

Izolacja do kulowych zaworów strefowych z napędem serii 6453 z trójnikiem obejściowym serii 6459 i 6490.
Do rozdzielaczy serii 356... IS.

Kod			
645901	1/2" - 3/4"	1	-
645900	1" - 1 1/4"	1	-

6459

01199

Trójnik obejściowy.
Do kulowych zaworów strefowych z napędem serii 6453.
Izolowany.
Maks. ciśnienie pracy: 10 bar.
Maks. Δp: 10 bar.
Zakres temperatury pracy: -10–110 °C.

Kod		Kv (m³/h) trójnik + kryza		
645940	1/2" bez kryzy	2,2	1	-
645950	3/4" bez kryzy	2,25	1	-
645960	1" bez kryzy	3,25	1	-
645970	1 1/4" bez kryzy	3,4	1	-

Schemat z zaworem w pozycji zamkniętej

- R - przekaźnik.
- MC1 - mikroprzełącznik krańcowy otwarcia.
- MC2 - mikroprzełącznik krańcowy otwarcia.
- MICRO AUX - mikroprzełącznik pomocniczy.

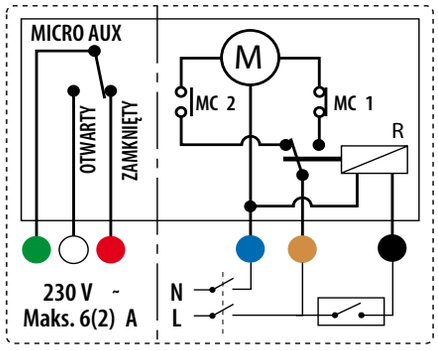

ZAWORY Z NAPĘDEM DO INSTALACJI CENTRALNEGO OGRZEWANIA

638

01196

Dwudrożny zawór kulowy z napędem.
Z mikroprzełącznikiem pomocniczym.
Zasilanie: 230 V (AC) lub 24 V (AC).
Maks. ciśnienie pracy: 16 bar.
Maks. Δp: 3/4"–1 1/4": 10 bar
1 1/2"-2": 5 bar
Zakres temperatury pracy: -10–110 °C.
Zakres temperatury otoczenia: -10–55 °C.
Pobór mocy: 6 VA.
Napięcie znamionowe pomocniczego styku mikroprzełącznika: 6 (2) A - 230 V (AC).
Stopień ochrony: IP 65.
Czas zadziałania: 50 s (obrót 90°).

CE EN 13

Kod		Moment siłownika (N·m)	Napięcie zasilania V	Kv (m³/h)		
638052	3/4"	15	230	17	1	-
638062	1"	15	230	36,5	1	-
638072	1 1/4"	15	230	48	1	-
638082	1 1/2"	15	230	77	1	-
638092	2"	15	230	140	1	-
638054	3/4"	15	24	17	1	-
638064	1"	15	24	36,5	1	-
638074	1 1/4"	15	24	48	1	-
638084	1 1/2"	15	24	77	1	-
638094	2"	15	24	140	1	-

Siłownik zapasowy dla dwudrożnych zaworów strefowych z serii 638.
Obrót 90 °
Napięcie zasilania: 230 V (AC) lub 24 V (AC).

CE EN 13

Kod	Napięcie zasilania V		
638012	230	1	–
638014	24	1	–

Przyłącza elektryczne

Schemat podłączenia elektrycznego dla zaworów 2 i 3 drożnych z serii 638 z siłownikiem 3 punktowym.
Schemat z zaworem w następującej pozycji:
- Zamknięty dla zaworu dwudrożnego.
- Otwór **A** zamknięty dla zaworu trójdrożnego.

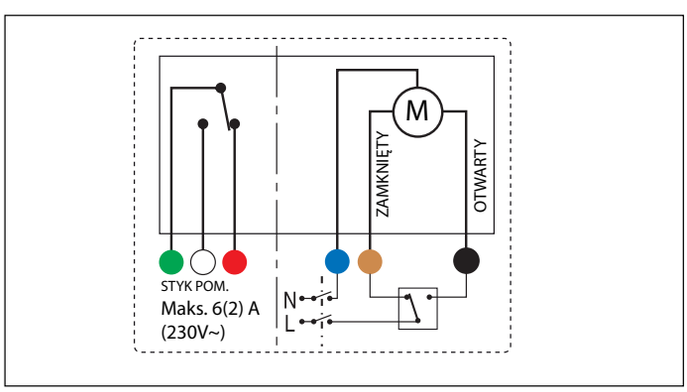

Zestaw izolacji do instalacji grzewczych i klimatyzacyjnych.
Zakres temperatury czynnika: -10–110 °C.
Do dwudrożnych zaworów kulowych z napędem z serii 638.

Kod	Zastosowanie		
CBN638052	3/4"	1	-
CBN638062	1"	1	-
CBN638072	1 1/4"	1	-
CBN638082	1 1/2"-2"	1	-

Zestaw izolacji do instalacji grzewczych i klimatyzacyjnych.
Zakres temperatury czynnika: -10–110 °C.
Do trójdrożnych zaworów kulowych z napędem serii 638.

Kod	Zastosowanie		
CBN638053	3/4" z typ"L"	1	-
CBN638063	1" z typ "L"	1	-
CBN638073	1 1/4" z typ "L"	1	-
CBN638083	1 1/2"-2" z typ "L"	1	-
CBN638153	3/4" z typ "T"	1	-
CBN638163	1" z typ "T"	1	-
CBN638173	1 1/4" z typ "T"	1	-
CBN638183	1 1/2"-2" z typ "T"	1	-

ZAWORY Z NAPĘDEM DO INSTALACJI CENTRALNEGO OGRZEWANIA

638

01196

Trójdrożny zawór kulowy z napędem.
Z mikroprzełącznikiem pomocniczym.
Zasilanie: 230 V (AC) lub 24 V (AC).
Maks. ciśnienie pracy: 16 bar.
Maks. Δp: 10 bar.
Zakres temperatury pracy: -10–110 °C.
Zakres temperatury otoczenia: -10–55 °C.
Pobór mocy: 6 VA.
Napięcie znamionowe pomocniczego styku mikroprzełącznika: 6 (2) A - 230 V (AC).
Stopień ochrony: IP 65.
Czas zadziałania: 50 s
(obrót 90° - typ "T").

CE EN 13

Kod		Moment siłownika (N·m)	Napięcie zasilania V	Kv (m³/h))		
638153	3/4"	15	230	9,5	1	-
638163	1"	15	230	12,9	1	-
638173	1 1/4"	15	230	24,7	1	-
638183	1 1/2"	15	230	47	1	-
638193	2"	15	230	50	1	-
638155	3/4"	15	24	9,5	1	-
638165	1"	15	24	12,9	1	-
638175	1 1/4"	15	24	24,7	1	-
638185	1 1/2"	15	24	47	1	-
638195	2"	15	24	50	1	-

638

01196

Trójdrożny zawór kulowy z napędem.
Z mikroprzełącznikiem pomocniczym.
Zasilanie: 230 V (AC) lub 24 V (AC).
Maks. ciśnienie pracy: 16 bar.
Maks. Δp: 10 bar.
Zakres temperatury pracy: -10–110 °C.
Zakres temperatury otoczenia: -10–55 °C.
Pobór mocy: 6 VA.
Napięcie znamionowe pomocniczego styku mikroprzełącznika: 6 (2) A - 230 V (AC).
Stopień ochrony: IP 65.
Czas zadziałania: 100 s
(obrót 180° - typ "L").

CE EN 13

Kod		Moment siłownika (N·m)	Napięcie zasilania V	Kv (m³/h)		
638053	3/4"	15	230	9,9	1	-
638063	1"	15	230	13,4	1	-
638073	1 1/4"	15	230	22,8	1	-
638083	1 1/2"	15	230	44	1	-
638093	2"	15	230	50	1	-
638055	3/4"	15	24	9,9	1	-
638065	1"	15	24	13,4	1	-
638075	1 1/4"	15	24	22,8	1	-
638085	1 1/2"	15	24	44	1	-
638095	2"	15	24	50	1	-

Zastosowanie

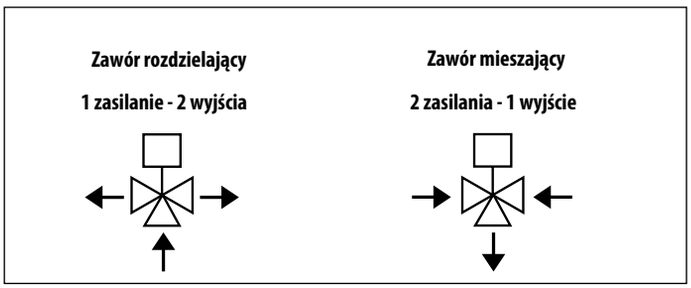

Zastosowanie

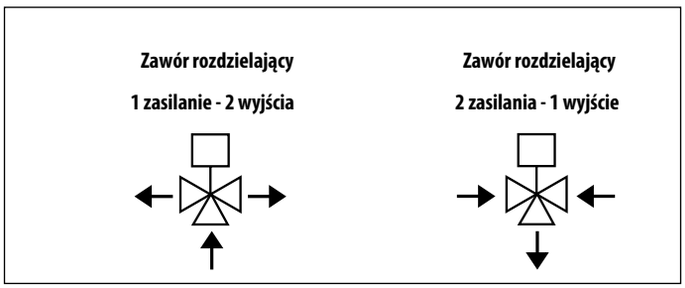

Zawór trójdrożny typ "T" z serii 638

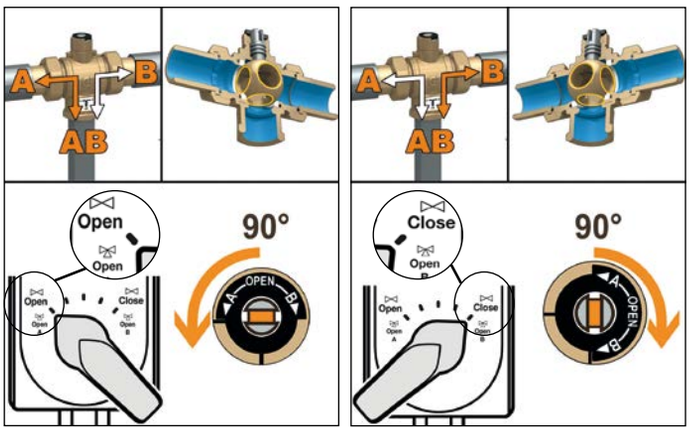

Zawór trójdrożny typ "L" z serii 638

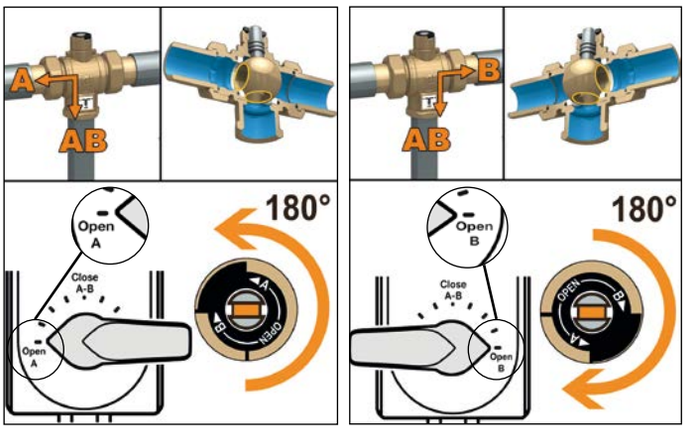

TERMOSTATYCZNE ZAWORY STREFOWE

676

01343

Dwudrożny zawór strefowy dla wysokich przepływów. Przystosowany do siłowników termoelektrycznych z serii 6563, 6561, 6562 i 6564. Maks. ciśnienie pracy:10 bar. Maks. Δp: 2,5 bar. Zakres temperatury pracy: 0–95 °C.

Kod		Kv (m³/h)		
676500	1″	4,77	1	20

676

01072

Dwudrożny zawór strefowy. Przystosowany do siłowników termoelektrycznych serii 6563, 6561, 6562 i 6564. Maks. ciśnienie pracy: 10 bar. Maks. Δp: 1,2 bar. Zakres temperatury pracy: 0–95 °C.

Kod		Kv (m³/h)		
676040	1/2"	3,7	1	10
676050	3/4"	3,7	1	10
676060	1"	3,7	1	10

677

01072

Trójdrożny zawór strefowy. Przystosowany do siłowników termoelektrycznych serii 6563, 6561, 6562 i 6564. Maks. ciśnienie pracy: 10 bar. Maks. Δp: 1,2 bar. Zakres temperatury pracy: 0–95 °C.

Kod		Kv (m³/h) prosty	Kv (m³/h) obejście		
677040	1/2"	3,7	1	1	10
677050	3/4"	3,7	1	1	10
677060	1"	3,7	1	1	10

678

01072

Trójdrożny zawór strefowy z trójnikiem obejściowym. Przystosowany do siłowników termoelektrycznych serii 6563, 6561, 6562 i 6564. Maks. ciśnienie pracy: 10 bar. Maks. Δp: 1,2 bar. Zakres temperatury pracy: 0–95 °C. Trójnik z kryzą U6. **Regulowany rozstaw od 49 do 63 mm**.

Kod		Kv (m³/h) prosty	Kv (m³/h) obejście		
678040	1/2"	3,7	1	1	10
678050	3/4"	3,7	1	1	10
678060	1"	3,7	1	1	10

Schemat elektryczny dla zaworów z serii 676, 677 i 678 wyposażonych w siłownik termoelektryczny

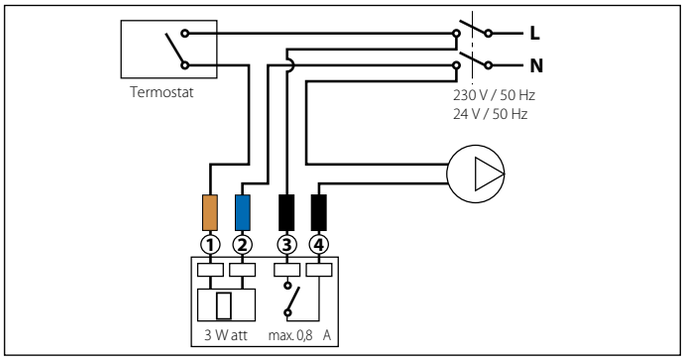

6563

01142

Siłownik termoelektryczny. Z ręcznym otwarciem i wskaźnikiem pozycji otwarcia. Normalnie zamknięty. **Z mikroprzełącznikiem pomocniczym**. Zasilanie: 230 V (AC) lub 24 V (AC)/(DC). Pobór mocy: 3 W. Prąd rozruchu: ≤ 1 A. Prąd rozruchu (656344/54): ≤ 250 mA. Zakres temperatury otoczenia: 0–50 °C. Stopień ochrony: IP 40.

Kod		Napięcie zasilania V		
656312		230	1	10
656314		24	1	10
656302	230	bez mikroprzełącznika pomocniczego	1	10
656304	24	bez mikroprzełącznika pomocniczego	1	10
656354*	24		1	10
656344*	24	bez mikroprzełącznika pomocniczego	1	10

*Siłownik o niskim zużyciu prądu

6561

01042

Siłownik termoelektryczny. Normalnie zamknięty. **Z mikroprzełącznikiem pomocniczym**. Zasilanie: 230 V (AC) lub 24 V (AC)/(DC). Pobór mocy: 3 W. Prąd rozruchu: ≤ 1 A. Zakres temperatury otoczenia: 0–50 °C. Stopień ochrony: IP 44 (trzpień pionowy).

Kod		Napięcie zasilania V		
656112		230	1	10
656114		24	1	10
656102	230	bez mikroprzełącznika pomocniczego	1	10
656104	24	bez mikroprzełącznika pomocniczego	1	10

6562

01198

Siłownik termoelektryczny. Ze wskaźnikiem pozycji otwarcia. **Montaż przy użyciu szybkozłącza, z przyłączem wciskowym**. Normalnie zamknięty. **Z mikroprzełącznikiem pomocniczym**. Zasilanie: 230 V (AC) lub 24 V (AC)/(DC). Napięcie znamionowe pomocniczego styku mikroprzełącznika: 0,8 A (230 V). Pobór mocy: 3 W. Prąd rozruchu: ≤ 1 A. Zakres temperatury otoczenia: 0–50 °C. Stopień ochrony: IP 54.

Kod	Napięcie zasilania V		
656212	230	1	10
656214	24	1	10
656202	230 bez mikroprzełącznika pomocniczego	1	10
656204	24 bez mikroprzełącznika pomocniczego	1	10

6564

01198

Siłownik termoelektryczny o niskim zużyciu prądu. Ze wskaźnikiem pozycji otwarcia. **Montaż przy użyciu szybkozłącza, z przyłączem wciskowym**. Normalnie zamknięty. **Z mikroprzełącznikiem pomocniczym**. Zasilanie: 230 V (AC) lub 24 V (AC)/(DC). Napięcie znamionowe pomocniczego styku mikroprzełącznika: 0,8 A (230 V). Pobór mocy: 3 W. Prąd rozruchu: ≤ 250 mA (230 V). Zakres temperatury otoczenia: 0–50 °C. Stopień ochrony: IP 54.

Kod		Napięcie zasilania V		
656412		230	1	10
656414		24	1	10
656402	230	bez mikroprzełącznika pomocniczego	1	10
656404	24	bez mikroprzełącznika pomocniczego	1	10

ZAWORY STREFOWE TŁOKOWE

632

Dwudrożny zawór strefowy tłokowy.
Maks. ciśnienie pracy: 10 bar.
Maks. Δp: 1 bar.
Zakres temperatury pracy: -5–95 °C.

Kod		Kv (m³/h)		
632400	1/2"	5,1	1	5
632500	3/4"	6,27	1	5
632600	1"	6,38	1	5

633

Trójdrożny zawór strefowy tłokowy.
3/4" GW przyłącze obejściowe.
Maks. ciśnienie pracy: 10 bar.
Maks. Δp: 1 bar.
Zakres temperatury pracy: -5–95 °C.

Kod		Kv (m³/h) prosty	Kv (m³/h) obejście		
633400	1/2"	4,99	4,33	1	5
633500	3/4"	6,19	4,91	1	5
633600	1"	6,45	5,3	1	5

635

Trójnik obejściowy do zaworów strefowych serii 633.
Maks. ciśnienie pracy: 10 bar.
Maks. Δp: 1 bar.
Zakres temperatury pracy: -5–95 °C.

Kod			Kv (m³/h) trójnik + kryza		
635440	1/2"	U4	0,96	1	5
635460	1/2"	U6	1,32	1	5
635480	1/2"	U8	1,73	1	5
635540	3/4"	U4	0,98	1	5
635560	3/4"	U6	1,36	1	5
635580	3/4"	U8	1,79	1	5
635640	1"	U4	1,02	1	5
635660	1"	U6	1,43	1	5
635680	1"	U8	1,88	1	5

630

Siłownik termoelektryczny.
Do zaworów strefowych serii 632 i 633.
Normalnie zamknięty.
Zasilanie: 230 V (AC) lub 24 V (AC).
Z mikroprzełącznikiem pomocniczym.
Pobór mocy: - początkowy 11 W.
- eksploatacyjny 4 W.
Napięcie znamionowe pomocniczego styku mikroprzełącznika: 6 (3) A (230 V).
T.maks. otoczenia: 55 °C.
Stopień ochrony: IP 44 (trzpień pionowy),
IP 42 (trzpień poziomy).

CE EN 13

Kod	Napięcie zasilania V		
630002	230 bez mikroprzełącznika pomocniczego	1	10

630

Siłownik termoelektryczny.
Do zaworów strefowych serii 632 i 633.
Normalnie zamknięty.
Zasilanie: 230 V (AC) lub 24 V (AC).
Z siłownikiem ręcznym i mikroprzełącznikiem pomocniczym.
Pobór mocy: - początkowy 11 W.
- eksploatacyjny 4 W.
Napięcie znamionowe pomocniczego styku mikroprzełącznika: 6 (3) A (230 V).
T.maks. otoczenia: 55 °C.
Stopień ochrony: IP 20.

CE EN 13

Kod	Napięcie zasilania V		
630112	230	1	10
630114	24	1	10

Schemat elektryczny dla zaworów strefowych z serii 632 i 633 z siłownikiem termoelektrycznym

Instalacja

1. Zawór dwudrożny z serii 632 należy zamontować na przewodzie zasilającym.
   Zawór dwudrożny nie może być przekształcony w trójdrożny poprzez usunięcie zaślepki.

2. Zawór trójdrożny z serii 633 należy zamontować na przewodzie powrotnym.
   Zawór trójdrożny nie może być przekształcony w dwudrożny poprzez zamontowanie zaślepki.

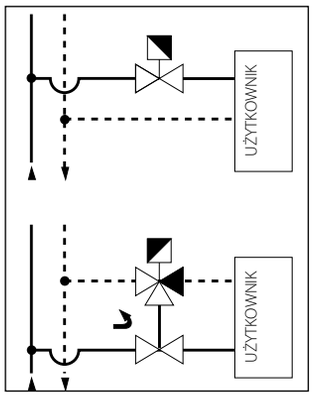

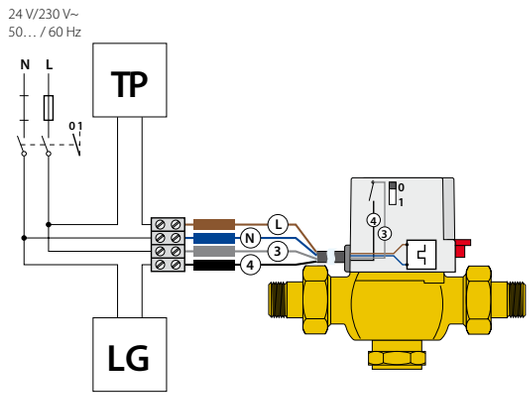

ZAWORY STREFOWE Z NAPĘDEM

642
Z-one™

01115

Dwudrożny zawór strefowy z napędem.
Normalnie zamknięty.
Z mikroprzełącznikiem pomocniczym.
Zasilanie: 230 V (AC).
Pobór mocy: 6,5 W; 7 VA.
Napięcie znamionowe pomocniczego styku mikroprzełącznika: 0,8 A (230 V).
Czas otwarcia: 70–75 s.
Czas zamknięcia: 5–7 s.
Stopień ochrony: IP 20.
T.maks. otoczenia: 40 °C.
Maks. ciśnienie pracy: 16 bar.
Zakres temperatury pracy: 0–90 °C.
Długość przewodu: 95 cm.

Kod		Kv (m³/h)	Max. Δp (bar)		
642042	1/2"	2,5	2,1	1	10
642052	3/4"	4,5	1,5	1	10
642062	1"	6	1	1	10

643
Z-one™

01115

Trójdrożny zawór strefowy z napędem.
Normalnie zamknięty.
Z mikroprzełącznikiem pomocniczym.
Zasilanie: 230 V (AC).
Pobór mocy: 6,5 W; 7 VA.
Napięcie znamionowe pomocniczego styku mikroprzełącznika: 0,8 A (230 V).
Czas otwarcia: 70–75 s.
Czas zamknięcia: 5–7 s. Stopień ochrony: IP 20.
T.maks. otoczenia: 40 °C. Maks. ciśnienie pracy: 16 bar.
Zakres temperatury pracy: 0–90 °C.
Długość kabla: 95 cm.

Kod		Kv (m³/h)	Max. Δp (bar)		
643042	1/2"	2,5	2,1	1	10
643052	3/4"	4,5	1,5	1	10
643062	1"	6	1	1	10

641

01115

Siłownik do zaworów strefowych z serii 642 i 643.
Zasilanie: 230 V (AC).

Kod		Kv (m³/h)	Max. Δp (bar)		
641002	Ø22	4,5	1,5	1	6

Demontaż siłownika

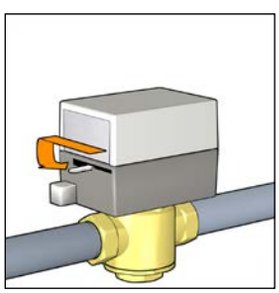

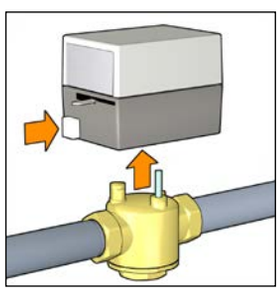

Instalacja
Zawór trójdrożny nie może być przekształcony w zawór dwudrożny i na odwrót.

Zawór dwudrożny zamontowany na zasilaniu

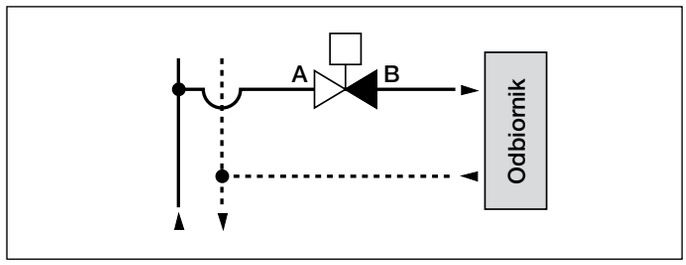

Zawór dwudrożny zamontowany na powrocie

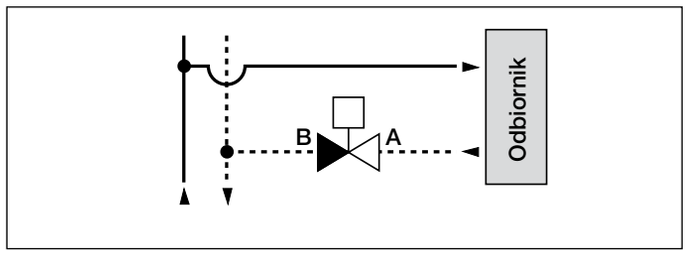

Zawór trójdrożny zamontowany na zasilaniu jako rozdzielający i odcinający

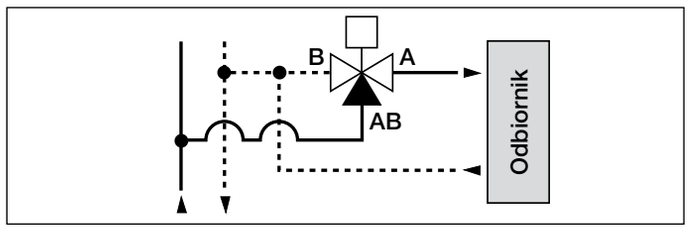

Zawór trójdrożny zamontowany na powrocie jako mieszający i odcinający

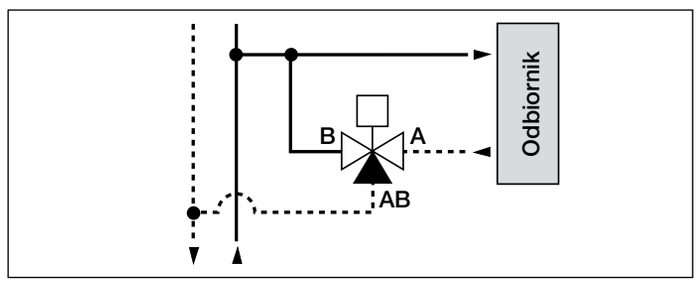

Przyłącza elektryczne

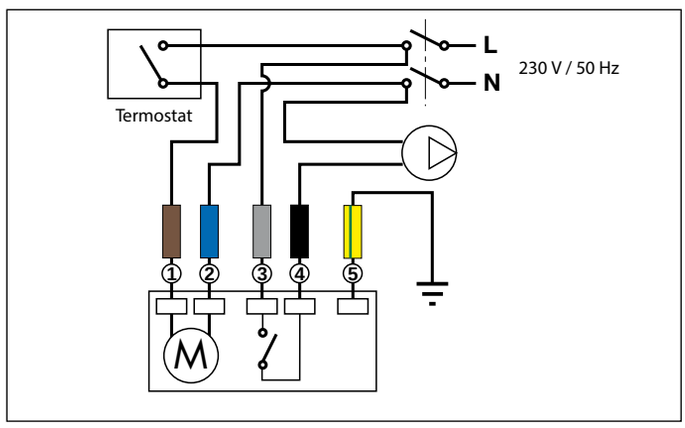

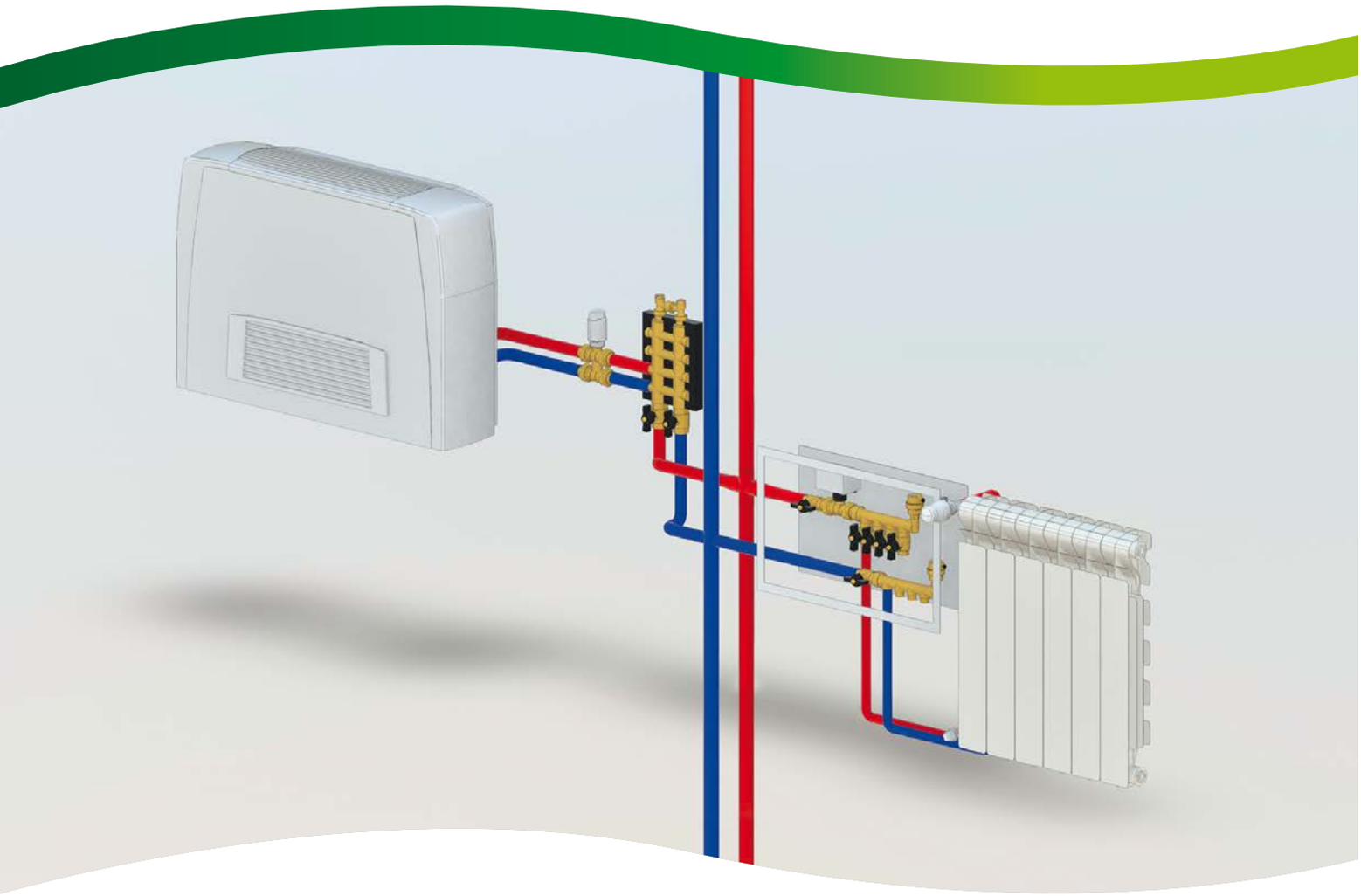

BIM
bim.caleffi.com

Rozdzielacze pojedyncze
Rozdzielacze podwójne i złączki
Rozdzielacze pojedyncze do instalacji klimatyzacyjnych
Rozdzielacze z zaworami odcinającymi i zaworami regulacyjnymi
Siłowniki termoelektryczne
Złączki i akcesoria do rozdzielaczy
Złączki
Inspekcyjne skrzynki z tworzywa sztucznego
Inspekcyjne skrzynki z blachy stalowej

ROZDZIELACZE POJEDYNCZE

349

Pojedynczy rozdzielacz modułowy.
Maks. ciśnienie pracy: 10 bar.
Zakres temperatury pracy: -10–110 °C.
Rozstaw otworów wylotowych: 35 mm.

Kod	Przyłącza	Ilość wyjść	Wyjścia		
349020	3/4″	x 2	23 p.1,5 GZ	5	50
349030	3/4″	x 3	23 p.1,5 GZ	5	50
349040	3/4″	x 4	23 p.1,5 GZ	5	50
349050	3/4″	x 5	23 p.1,5 GZ	5	50

350

Pojedynczy rozdzielacz modułowy.
Maks. ciśnienie pracy: 10 bar.
Zakres temperatury pracy: -10–110 °C.
Rozstaw otworów wylotowych: 50 mm dla 3/4″ i 1″.
Rozstaw otworów wylotowych: 60 mm dla 1 1/4″.
Uszczelka PTFE na połączeniu.

Kod	Przyłącza	Ilość wyjść	Wyjścia		
350520	3/4″	x 2	23 p.1,5 GZ	2	-
350530	3/4″	x 3	23 p.1,5 GZ	2	-
350540	3/4″	x 4	23 p.1,5 GZ	2	-
350620	1″	x 2	23 p.1,5 GZ	2	-
350630	1″	x 3	23 p.1,5 GZ	2	-
350640	1″	x 4	23 p.1,5 GZ	2	-
350720*	1 1/4″	x 2	23 p.1,5 GZ	2	-
350730*	1 1/4″	x 3	23 p.1,5 GZ	2	-
350740*	1 1/4″	x 4	23 p.1,5 GZ	2	-

* Bez uszczelki PTFE na połączeniu

351

Pojedynczy rozdzielacz modułowy – jednostronnie zaślepiony.
Do instalacji grzewczych i klimatyzacyjnych.
Maks. ciśnienie pracy: 10 bar.
Zakres temperatury pracy: -10–110 °C.
Rozstaw otworów wylotowych: 50 mm.

Kod	Przyłącza	Ilość wyjść	Wyjścia		
351520	3/4″	x 2	23 p.1,5 GZ	2	-
351530	3/4″	x 3	23 p.1,5 GZ	2	-
351540	3/4″	x 4	23 p.1,5 GZ	2	-
351620	1″	x 2	23 p.1,5 GZ	2	-
351630	1″	x 3	23 p.1,5 GZ	2	-
351640	1″	x 4	23 p.1,5 GZ	2	-

354

Pojedynczy rozdzielacz modułowy z zaworami odcinającymi.
Korpus wykonany ze stopu odpornego na odcynkowanie.
Maks. ciśnienie pracy: 10 bar.
Zakres temperatury pracy: 5–100 °C.
Rozstaw otworów wylotowych: 35 mm.
Przyłącza wyjściowe z gwintem zewnętrznym.
Z uszczelnieniem płaskim.
Do złączek zaciskowych.

Kod	Przyłącza	Ilość wyjść	Wyjścia		
354252	3/4″	x 2	1/2″ GZ - Ø 13	2	30
354253	3/4″	x 3	1/2″ GZ - Ø 13	2	20
354254	3/4″	x 4	1/2″ GZ - Ø 13	2	10
354255	3/4″	x 5	1/2″ GZ - Ø 13	2	10

349

Pojedynczy rozdzielacz modułowy.
Maks. ciśnienie pracy: 10 bar.
Zakres temperatury pracy: -10–110 °C.
Rozstaw otworów wylotowych: 35 mm.
Przyłącza wyjściowe z gwintem zewnętrznym.

Kod	Przyłącza	Ilość wyjść	Wyjścia		
349130	3/4″	x 3	1/2″ GZ	5	50
349140	3/4″	x 4	1/2″ GZ	5	50
349150	3/4″	x 5	1/2″ GZ	5	50

349

Pojedynczy rozdzielacz modułowy.
Maks. ciśnienie pracy: 10 bar.
Zakres temperatury pracy: -10–110 °C.
Rozstaw otworów wylotowych: 35 mm.
Przyłącza wyjściowe z gwintem zewnętrznym.
Z uszczelnieniem płaskim.
Do złączek zaciskowych.

Kod	Przyłącza	Ilość wyjść	Wyjścia		
349230	3/4″	x 3	1/2″ GZ - Ø 13	5	50
349240	3/4″	x 4	1/2″ GZ - Ø 13	5	50
349250	3/4″	x 5	1/2″ GZ - Ø 13	5	50

ROZDZIELACZE POJEDYNCZE

349

Pojedynczy rozdzielacz modułowy.
Maks. ciśnienie pracy: 10 bar.
Zakres temperatury pracy: -10–110 °C.
Rozstaw otworów wylotowych: 35 mm.
Przyłącza wyjściowe z gwintem wewnętrznym.

Kod	Przyłącza	Ilość wyjść	Wyjścia		
349330	3/4"	x 3	1/2" GW	5	50
349340	3/4"	x 4	1/2" GW	5	50
349350	3/4"	x 5	1/2" GW	5	50

354

Pojedynczy rozdzielacz modułowy z zaworami odcinającymi.
Korpus wykonany ze stopu odpornego na odcynkowanie.
Maks. ciśnienie pracy: 10 bar.
Zakres temperatury pracy: 5–100 °C.
Rozstaw otworów wylotowych: 35 mm.

Kod	Przyłącza	Ilość wyjść	Wyjścia		
354052	3/4"	x 2	23 p.1,5 GZ	5	20
354053	3/4"	x 3	23 p.1,5 GZ	5	20
354054	3/4"	x 4	23 p.1,5 GZ	5	20
354055	3/4"	x 5	23 p.1,5 GZ	5	20

592

Pojedynczy rozdzielacz modułowy.
Maks. ciśnienie pracy: 10 bar.
Zakres temperatury pracy: -10–110 °C.
Uszczelka PTFE na połączeniu.
Przyłącza wyjściowe z gwintem zewnętrznym.

Kod	Przyłącza	Ilość wyjść	Wyjścia	Rozstaw otworów wylotowych:		
592525	3/4"	x 2	1/2" GZ	50	2	-
592535	3/4"	x 3	1/2" GZ	50	2	-
592545	3/4"	x 4	1/2" GZ	50	2	-
592625	1"	x 2	1/2" GZ	50	2	-
592635	1"	x 3	1/2" GZ	50	2	-
592645	1"	x 4	1/2" GZ	50	2	-
592626	1"	x 2	1/2" GZ	60	2	-
592636	1"	x 3	1/2" GZ	60	2	-
592646	1"	x 4	1/2" GZ	60	2	-
592726*	1 1/4"	x 2	1/2" GZ	60	2	-
592736*	1 1/4"	x 3	1/2" GZ	60	2	-
592746*	1 1/4"	x 4	1/2" GZ	60	2	-
592622	1"	x 2	3/4" GZ	60	2	-
592632	1"	x 3	3/4" GZ	60	2	-

* Bez uszczelki PTFE na połączeniu

592

Pojedynczy rozdzielacz modułowy.
Maks. ciśnienie pracy: 10 bar.
Zakres temperatury pracy: -10–110 °C.
Uszczelka PTFE na połączeniu.
Przyłącza wyjściowe z gwintem wewnętrznym.

Kod	Przyłącza	Ilość wyjść	Wyjścia	Rozstaw otworów wylotowych:		
592527	3/4"	x 2	1/2" GW	50	2	-
592537	3/4"	x 3	1/2" GW	50	2	-
592547	3/4"	x 4	1/2" GW	50	2	-
592627	1"	x 2	1/2" GW	50	2	-
592637	1"	x 3	1/2" GW	50	2	-
592647	1"	x 4	1/2" GW	50	2	-
592628	1"	x 2	1/2" GW	60	2	-
592638	1"	x 3	1/2" GW	60	2	-
592648	1"	x 4	1/2" GW	60	2	-
592728*	1 1/4"	x 2	1/2" GW	60	2	-
592738*	1 1/4"	x 3	1/2" GW	60	2	-
592748*	1 1/4"	x 4	1/2" GW	60	2	-

* Bez uszczelki PTFE na połączeniu

598

Pojedynczy rozdzielacz modułowy – jednostronnie zaślepiony.
Do instalacji grzewczych i klimatyzacyjnych.
Maks. ciśnienie pracy: 10 bar.
Zakres temperatury pracy: -10–110 °C.
Rozstaw otworów wylotowych: 50 mm.
Przyłącza wyjściowe z gwintem wewnętrznym.

Kod	Przyłącza	Ilość wyjść	Wyjścia		
598522	3/4"	x 2	1/2" GW	2	-
598532	3/4"	x 3	1/2" GW	2	-
598542	3/4"	x 4	1/2" GW	2	-
598622	1"	x 2	1/2" GW	2	-
598632	1"	x 3	1/2" GW	2	-
598642	1"	x 4	1/2" GW	2	-

ROZDZIELACZE PODWÓJNE I ZŁĄCZKI

356

01014

Rozdzielacze podwójny – monoblok.
Do instalacji grzewczych i klimatyzacyjnych.
Maks. ciśnienie pracy: 10 bar.
Zakres temperatury pracy: -10–110 °C.
Rozstaw belek rozdzielacza: 60 mm.
Rozstaw otworów wylotowych: 40 mm.

Kod	Przyłącza	Ilość wyjść	Wyjścia		
356502	3/4"	2+2	23 p.1,5 GZ	1	5
356504	3/4"	4+4	23 p.1,5 GZ	1	5
356506	3/4"	6+6	23 p.1,5 GZ	1	5
356508	3/4"	8+8	23 p.1,5 GZ	1	5
356510	3/4"	10+10	23 p.1,5 GZ	1	5
356604	1"	4+4	23 p.1,5 GZ	1	5
356606	1"	6+6	23 p.1,5 GZ	1	5
356608	1"	8+8	23 p.1,5 GZ	1	5
356610	1"	10+10	23 p.1,5 GZ	1	5
356612	1"	12+12	23 p.1,5 GZ	1	-

356

01014

Rozdzielacze podwójny – monoblok.
Do instalacji grzewczych i klimatyzacyjnych.
Izolowany.
Maks. ciśnienie pracy: 10 bar.
Zakres temperatury pracy: 0–100 °C.
Rozstaw belek rozdzielacza: 60 mm.
Rozstaw otworów wylotowych: 40 mm.

Kod	Przyłącza	Ilość wyjść	Wyjścia		
356604 IS	1"	4+4	23 p.1,5 GZ	1	10
356606 IS	1"	6+6	23 p.1,5 GZ	1	10
356608 IS	1"	8+8	23 p.1,5 GZ	1	5
356610 IS	1"	10+10	23 p.1,5 GZ	1	5

357

01014

Rozdzielacz podwójny jednostronny - monoblok.
Do instalacji grzewczych i klimatyzacyjnych.
Maks. ciśnienie pracy: 10 bar.
Zakres temperatury pracy: -10–110 °C.
Rozstaw belek rozdzielacza: 60 mm.
Rozstaw otworów wylotowych: 40 mm.

Kod	Przyłącza	Ilość wyjść	Wyjścia		
357502	3/4"	2+2	23 p.1,5 GZ	1	10
357503	3/4"	3+3	23 p.1,5 GZ	1	10
357504	3/4"	4+4	23 p.1,5 GZ	1	5
357505	3/4"	5+5	23 p.1,5 GZ	1	-
357506	3/4"	6+6	23 p.1,5 GZ	1	-

356

01014

Obejście różnicowe do rozdzielaczy podwójnych serii 356 i 357.
Połączenie 3/8" do automatycznych zaworów odpowietrzających.
Nastawione ciśnienie różnicowe obejścia: 20 kPa (2000 mm słupa wody).
Maks. ciśnienie pracy: 10 bar.
Zakres temperatury pracy: -10–110 °C.

Kod			
356050	3/4" GZ	1	20

3641

Korek.
Do rozdzielaczy serii 356 i 357.

Kod			
364150	3/4" GZ	2	-
364160	1" GZ	2	-

3642

Złączka końcowa do montażu zaworów odpowietrzających.
Do rozdzielaczy serii 356 i 357.

Kod			
364253	3/4" GZ x 3/8" GW	2	-
364254	3/4" GZ x 1/2" GW	2	-
364263	1" GZ x 3/8" GW"	2	-

ROZDZIELACZE POJEDYNCZE DO INSTALACJI KLIMATYZACYJNYCH

650

01067

Pojedynczy rozdzielacz modułowy.
Do instalacji klimatyzacyjnych.
Izolowany.
Maks. ciśnienie pracy: 10 bar.
Zakres temperatury pracy: -40–95 °C.
Rozstaw otworów wylotowych: 60 mm.

Kod	Przyłącza	Ilość wyjść	Wyjścia		
650722	1 1/4"	x 2	3/4" GZ	2	-
650732	1 1/4"	x 3	3/4" GZ	2	-
650742	1 1/4"	x 4	3/4" GZ	2	-
650622	1"	x 2	3/4" GZ	2	-
650632	1"	x 3	3/4" GZ	2	-

ROZDZIELACZE Z ZAWORAMI ODCINAJĄCYMI I ZAWORAMI REGULACYJNYMI

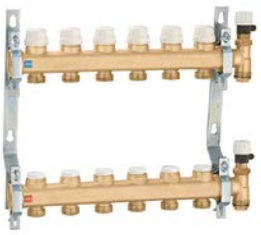

662

01180

Zespół rozdzielaczy.
Maks. ciśnienie pracy: 10 bar.
Zakres temperatury pracy: 5–100 °C.
Rozstaw otworów wylotowych: 50 mm.
Zawiera:
- rozdzielacz powrotny z zaworami odcinającymi z możliwością przyłączenia siłownika termoelektrycznego;
- rozdzielacz zasilający z zaworami do wstępnej regulacji natężenia przepływu;
- elementy końcowe z ręcznym zaworem odpowietrzającymi i korkami;
- stalowe uchwyty montażowe do użycia ze skrzynką serii 659 lub do bezpośredniego mocowania na ścianie.

Kod	Przyłącza	Ilość wyjść	Wyjścia		
6626B5	1″	x 2	3/4″GZ	1	-
6626C5	1″	x 3	3/4″GZ	1	-
6626D5	1″	x 4	3/4″GZ	1	-
6626E5	1″	x 5	3/4″GZ	1	-
6626F5	1″	x 6	3/4″GZ	1	-
6626G5	1″	x 7	3/4″GZ	1	-
6626H5	1″	x 8	3/4″GZ	1	-
6626I5	1″	x 9	3/4″GZ	1	-
6626L5	1″	x 10	3/4″GZ	1	-
6626M5	1″	x 11	3/4″GZ	1	-
6626N5	1″	x 12	3/4″GZ	1	-
6626O5	1″	x 13	3/4″GZ	1	-

Izolacja dla rozdzielaczy z serii 664.
Dla instalacji grzewczych i chłodniczych.
Dla skrzynek kod 659..4
(regulowana głębokość od 110 do 140 mm).

Kod			
CBN6646F1	do rozdzielaczy od 2 do 6 gniazd	1	-
CBN6646N1	do rozdzielaczy od 7 do 12 gniazd	1	-
CBN6646O1	do rozdzielaczy od 13 gniazd	1	-

662

01180

Para rozdzielaczy wyposażonych w zawory odcinające do wstępnej regulacji przepływu.
Maks. ciśnienie pracy: 10 bar.
Zakres temperatury pracy: 5–100 °C.
Rozstaw otworów wylotowych: 50 mm.

Kod	Przyłącza	Ilość wyjść	Wyjścia		
662625	1″	x 2	3/4″GZ	1	-
662635	1″	x 3	3/4″GZ	1	-
662645	1″	x 4	3/4″GZ	1	-
662655	1″	x 5	3/4″GZ	1	-
662665	1″	x 6	3/4″GZ	1	-

6620

01180

Rozdzielacz powrotny z zaworami odcinającymi z możliwością przyłączenia siłownika termoelektrycznego.
Maks. ciśnienie pracy: 10 bar.
Zakres temperatury pracy: 5–100 °C.
Rozstaw otworów wylotowych: 50 mm.

Kod	Przyłącza	Ilość wyjść	Wyjścia		
662025	1″	x 2	3/4″GZ	2	-
662035	1″	x 3	3/4″GZ	2	-
662045	1″	x 4	3/4″GZ	2	-
662055	1″	x 5	3/4″GZ	2	-
662065	1″	x 6	3/4″GZ	2	-

6621

01180

Rozdzielacz zasilający z zaworami do wstępnej regulacji natężenia przepływu.
Maks. ciśnienie pracy: 10 bar.
Zakres temperatury pracy: 5–100 °C.
Rozstaw otworów wylotowych: 50 mm.

Kod	Przyłącza	Ilość wyjść	Wyjścia		
662125	1″	x 2	3/4″GZ	2	-
662135	1″	x 3	3/4″GZ	2	-
662145	1″	x 4	3/4″GZ	2	-
662155	1″	x 5	3/4″GZ	2	-
662165	1″	x 6	3/4″GZ	2	-

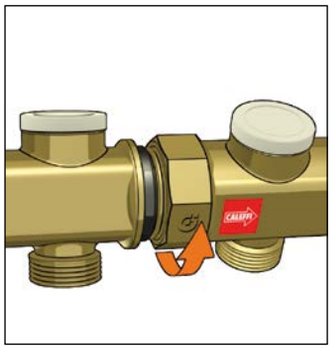

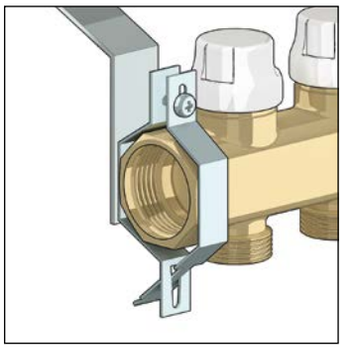

Budowa modułowa
Rozdzielacz wyposażony jest w połączenia gwintowane z uszczelnieniami typu O-ring (1). Dzięki takiej konstrukcji połączenie poszczególnych elementów jest uproszczone i całkowicie szczelne.

Montaż rozdzielaczy
Rozdzielacz montowane są do uchwytów za pomocą wsporników. Cała procedura jest prosta i szybka.

5996

01180

Zakończenie rozdzielacza z ręcznym zaworem odpowietrzającym i zaślepionym przyłączem.
Maks. ciśnienie pracy: 10 bar.
Zakres temperatury pracy: 5–100 °C.

Kod			
599662	1″GW	1	25

ROZDZIELACZE Z ZAWORAMI ODCINAJĄCYMI I ZAWORAMI REGULACYJNYMI

662

01180

Zestaw obejściowy różnicy ciśnienia ze stałą nastawą 20 kPa. (2000 mm słupa wody).
Do rozdzielaczy serii 662.
Maks. ciśnienie pracy: 10 bar.
Zakres temperatury pracy: 0–100 °C.

Kod			
662000	3/4" GW nakrętka x 3/4" GW	1	5

Obejście różnicowe kod 662000 z rozdzielaczem z serii 662

Obejście różnicowe wykonane jest z przewodu giętkiego, co ułatwia montaż oraz pozwala na zastosowanie wraz z rozdzielaczami o różnym rozstawie.

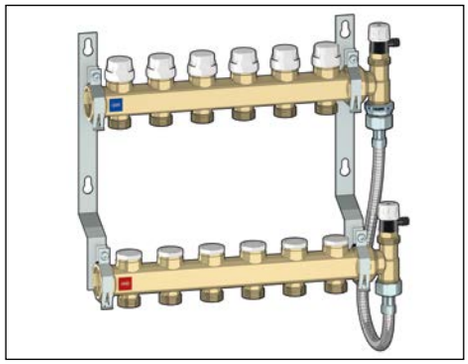

663

01065

Zespół rozdzielaczy.
Maks. ciśnienie pracy: 10 bar.
Zakres temperatury pracy: 5–100 °C.
Rozstaw otworów wylotowych: 50 mm.
Zawiera:
- 1 rozdzielacz powrotny z zaworami odcinającymi z możliwością przyłączenia siłownika termoelektrycznego;
- 1 rozdzielacz zasilający z zaworami do wstępnej regulacji natężenia przepływu;
- 2 uchwyty montażowe kod 658100;
- 2 złączki redukcyjne 1 1/4" GZ x 1" GW kod 364276;
- 2 elementy końcowe 599473 z korkami.

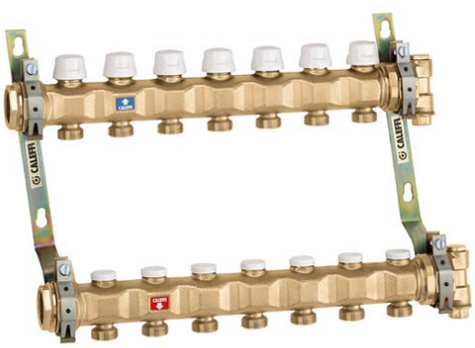

Kod	Przyłącza	Ilość wyjść	Wyjścia		
6637C5	1 1/4"	x 3	3/4" GZ	1	-
6637D5	1 1/4"	x 4	3/4" GZ	1	-
6637E5	1 1/4"	x 5	3/4" GZ	1	-
6637F5	1 1/4"	x 6	3/4" GZ	1	-
6637G5	1 1/4"	x 7	3/4" GZ	1	-
6637H5	1 1/4"	x 8	3/4" GZ	1	-
6637I5	1 1/4"	x 9	3/4" GZ	1	-
6637L5	1 1/4"	x 10	3/4" GZ	1	-
6637M5	1 1/4"	x 11	3/4" GZ	1	-
6637N5	1 1/4"	x 12	3/4" GZ	1	-
6637O5	1 1/4"	x 13	3/4" GZ	1	-

663

01065

Zespół rozdzielaczy do instalacji klimatyzacyjnych **Izolowany**.
Maks. ciśnienie pracy: 10 bar.
Zakres temperatury pracy: 5–100 °C.
Rozstaw otworów wylotowych: 50 mm.
Zawiera:
- 1 rozdzielacz powrotny z zaworami odcinającymi z możliwością przyłączenia siłownika termoelektrycznego;
- 1 rozdzielacz zasilający z zaworem do wstępnej regulacji natężenia przepływu;
- 2 uchwyty montażowe kod 658100;
- 2 złączki redukcyjne 1 1/4" GZ x 1" GW kod 364276;
- 2 elementy końcowe 599473 z korkami.

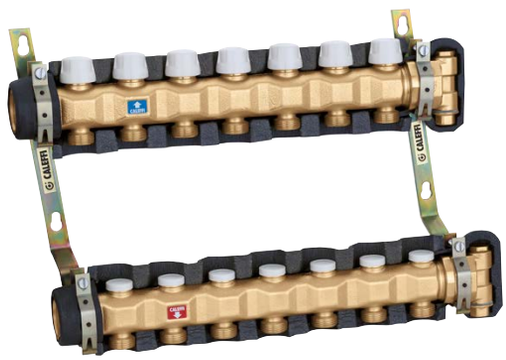

Kod	Przyłącza	Ilość wyjść	Wyjścia		
6637C5 IS	1 1/4"	3	3/4" GZ	1	-
6637D5 IS	1 1/4"	4	3/4" GZ	1	-
6637E5 IS	1 1/4"	5	3/4" GZ	1	-
6637F5 IS	1 1/4"	6	3/4" GZ	1	-
6637G5 IS	1 1/4"	7	3/4" GZ	1	-
6637H5 IS	1 1/4"	8	3/4" GZ	1	-
6637I5 IS	1 1/4"	9	3/4" GZ	1	-
6637L5 IS	1 1/4"	10	3/4" GZ	1	-
6637M5 IS	1 1/4"	11	3/4" GZ	1	-
6637N5 IS	1 1/4"	12	3/4" GZ	1	-
6637O5 IS	1 1/4"	13	3/4" GZ	1	-

ROZDZIELACZE Z ZAWORAMI ODCINAJĄCYMI I ZAWORAMI REGULACYJNYMI

663

01065

Para rozdzielaczy wyposażonych w zawory odcinające do wstępnej regulacji przepływu.
Maks. ciśnienie pracy: 10 bar.
Zakres temperatury pracy: 5–100 °C.
Rozstaw otworów wylotowych: 50 mm.

Kod	Przyłącza	Ilość wyjść	Wyjścia		
663735	1 1/4"	x 3	3/4" GZ	1	-
663745	1 1/4"	x 4	3/4" GZ	1	-
663755	1 1/4"	x 5	3/4" GZ	1	-
663765	1 1/4"	x 6	3/4" GZ	1	-
663775	1 1/4"	x 7	3/4" GZ	1	-
663785	1 1/4"	x 8	3/4" GZ	1	-

6630

01065

Rozdzielacz powrotny z zaworami odcinającymi, z możliwością przyłączenia siłownika termoelektrycznego.
Maks. ciśnienie pracy: 10 bar.
Zakres temperatury pracy: 5–100 °C.
Rozstaw otworów wylotowych: 50 mm.

Kod	Przyłącza	Ilość wyjść	Wyjścia		
663030	1 1/4"	x 3	3/4" GZ	2	-
663040	1 1/4"	x 4	3/4" GZ	2	-
663050	1 1/4"	x 5	3/4" GZ	2	-
663060	1 1/4"	x 6	3/4" GZ	2	-
663070	1 1/4"	x 7	3/4" GZ	2	-
663080	1 1/4"	x 8	3/4" GZ	2	-

6631

01065

Rozdzielacz zasilający z zaworem do wstępnej regulacji natężenia przepływu.
Maks. ciśnienie pracy: 10 bar.
Zakres temperatury pracy: 5–100 °C.
Rozstaw otworów wylotowych: 50 mm.

Kod	Przyłącza	Ilość wyjść	Wyjścia		
663130	1 1/4"	x 3	3/4" GZ	2	-
663140	1 1/4"	x 4	3/4" GZ	2	-
663150	1 1/4"	x 5	3/4" GZ	2	-
663160	1 1/4"	x 6	3/4" GZ	2	-
663170	1 1/4"	x 7	3/4" GZ	2	-
663180	1 1/4"	x 8	3/4" GZ	2	-

663

Nieosiowy zestaw obejściowy ze stałą nastawą różnicy ciśnienia 20 kPa (2000 mm sł. w.)
Do zespołu rozdzielaczy serii 663.
Maks. ciśnienie pracy: 10 bar.
Zakres temperatury pracy: -10–110 °C.

Kod			
663000	1/2" GZ x 3/8" GZ	1	20

Przykład podłączenia obejścia różnicowego kod 663000 do rozdzielacza z serii 663.

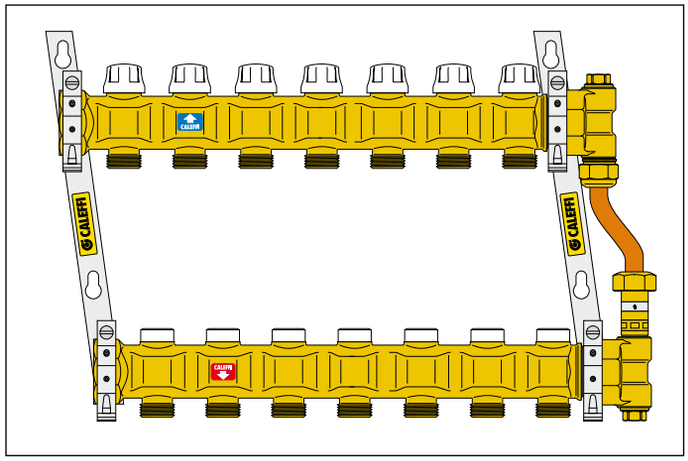

391

Para zaworów kulowych.
Przyłącza z gwintem wewnętrznym i zewnętrznym z połączeniem.
Z termometrem, skala: 0–80 °C, Ø 40 mm.
Maks. ciśnienie pracy: 10 bar.
Zakres temperatury pracy: 0–100 °C.

Kod			
391167	1" x 1 1/4"	1	-
391177	1 1/4" x 1 1/4"	1	-

391

Para zaworów kulowych.
Przyłącza z gwintem wewnętrznym i zewnętrznym z połączeniem.
Z możliwością przyłączenia termometru.
Maks. ciśnienie pracy: 10 bar.
Zakres temperatury pracy: 0–100 °C.

Kod			
391067	1" x 1 1/4"	1	-
391077	1 1/4" x 1 1/4"	1	-

SIŁOWNIKI TERMOELEKTRYCZNE

6563

01142

Siłownik termoelektryczny.
Z otwieraniem ręcznym i wskaźnikiem pozycji.
Normalnie zamknięty.
Zasilanie: 230 V (AC) lub 24 V (AC)/(DC).
Pobór mocy: 3 W.
Prąd rozruchu: ≤ 1 A.
Prąd rozruchu (656344/54): ≤ 250 mA.
Napięcie znamionowe pomocniczego styku mikroprzełącznika: 0,8 A (230 V).
Zakres temperatury otoczenia: 0–50 °C.
Stopień ochrony: IP 40.
Długość przewodu: 80 cm.

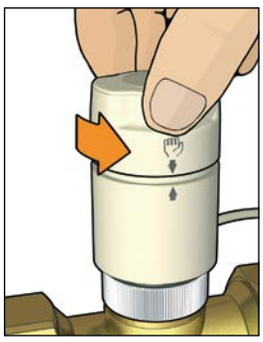

Kod	Napięcie zasilania V		
656302	230	1	10
656304	24	1	10
656312	230 z mikroprzełącznikiem pomocniczym	1	10
656314	24 z mikroprzełącznikiem pomocniczym	1	10

6562

01198

Siłownik termoelektryczny.
Ze wskaźnikiem pozycji otwarcia.
Montaż przy użyciu szybkozłącza, z przyłączem zaciskowym.
Normalnie zamknięty.
Z mikroprzełącznikiem pomocniczym.
Zasilanie: 230 V (AC) lub 24 V (AC)/(DC).
Napięcie znamionowe pomocniczego styku mikroprzełącznika: 0,8 A (230 V).
Pobór mocy: 3 W.
Prąd rozruchu: ≤ 1 A.
Zakres temperatury otoczenia: 0–50 °C.
Stopień ochrony: IP 54.
Długość przewodu: 80 cm.

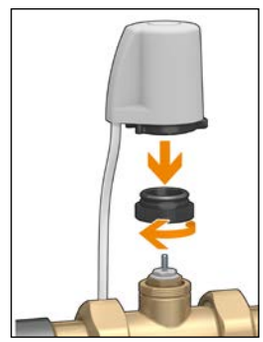

Kod	Napięcie zasilania V		
656212	230	1	10
656214	24	1	10
656202	230 z mikroprzełącznikiem pomocniczym	1	10
656204	24 z mikroprzełącznikiem pomocniczym	1	10

Siłownik o niskim zużyciu prądu.

Kod	Napięcie zasilania V			
656354	24		1	10
656344	24	bez mikroprzełącznika pomocniczego	1	10

6561

01042

Siłownik termoelektryczny.
Normalnie zamknięty.
Z mikroprzełącznikiem pomocniczym.
Zasilanie: 230 V (AC) lub 24 V (AC)/(DC).
Napięcie znamionowe pomocniczego styku mikroprzełącznika: 0,8 A (230 V).
Pobór mocy: 3 W.
Prąd rozruchu: ≤ 1 A.
Zakres temperatury otoczenia: 0–50 °C.
Stopień ochrony: IP 44 (trzpień pionowy).
Długość przewodu: 80 cm.

Kod	Napięcie zasilania V		
656112	230	1	10
656114	24	1	10
656102	230 z mikroprzełącznikiem pomocniczym	1	10
656104	24 z mikroprzełącznikiem pomocniczym	1	10

6564

01198

Siłownik termoelektryczny o niskim zużyciu prądu.
Ze wskaźnikiem pozycji otwarcia.
Montaż przy użyciu szybkozłącza, z przyłączem wciskowym.
Normalnie zamknięty.
Z mikroprzełącznikiem pomocniczym.
Zasilanie: 230 V (AC) lub 24 V (AC)/(DC).
Napięcie znamionowe pomocniczego styku mikroprzełącznika: 0,8 A (230 V).
Pobór mocy: 3 W.
Prąd rozruchu: ≤ 250 mA (230 V).
Zakres temperatury otoczenia: 0–50 °C.
Stopień ochrony: IP 54.
Długość przewodu: 80 cm.

Kod	Napięcie zasilania V		
656412	230	1	10
656414	24	1	10
656402	230 z mikroprzełącznikiem pomocniczym	1	10
656404	24 z mikroprzełącznikiem pomocniczym	1	10

ZŁĄCZKI I AKCESORIA DO ROZDZIELACZY

385

Zawór odcinający do wyjść z rozdzielaczy.
Maks. ciśnienie pracy: 10 bar.
Maks. temperatura pracy: 100 °C.
Z pokrętłem.

Kod			
385000	23 p.1,5 GZ x GW nakrętka	10	-

385

Zawór odcinający do wyjść z rozdzielaczy.
Maks. ciśnienie pracy: 10 bar.
Maks. temperatura pracy: 100 °C.
Bez pokrętła.

Kod			
385010	23 p.1,5 GZ x GW nakrętka	15	150

386

Zaślepka z nakrętką do wyjść rozdzielaczy.

Kod			
386000	23 p.1,5	10	-

382

Przyłączenie 23 p.1,5 z nakrętką.
Wykończenie: chrom.
Maks. ciśnienie pracy: 10 bar.
Maks. temperatura pracy: 100 °C.

Kod			
382000	23 p.1,5 GZ x 23 p.1,5 nakrętka GW	10	-

383

Adapter z uszczelnieniem płaski z O-Ringiem.
Zamiana z 3/4" Euroconus na 3/4" uszczelnienie płaskie.

Kod			
383000	3/4"	1	-

383

Przyłącze z gwintem wewnętrznym
i złączka pierścieniowa.

Kod			
383030	3/8" GW x 23 p.1,5 GZ	10	-
383040	1/2" GW x 23 p.1,5 GZ	10	-
383050	3/4" GW x 23 p.1,5 GZ	10	-
383140	23 p.1,5 GW x 1/2" GZ	10	-
383150	23 p.1,5 GW x 3/4" GZ	10	-
383151	23 p.1,5 GW x 3/4" GZ wykończenie: chrom	10	-

383

Złączka z uszczelką O-ring
do użycia z serią 679, 680 i 347
przyłącze 3/4".

Kod			
383550	3/4" GZ x 23 p.1,5	10	100

383

Złączka z gwintem wewnętrznym
- gwintem wewnętrznym.

Kod			
383240	23 p.1,5 GW x 1/2" GW	10	-

384

Złączka z gwintem zewnętrznym
i złączka pierścieniowa.

Kod			
384030	3/8" GZ x 23 p.1,5 GZ	10	-
384040	1/2" GZ x 23 p.1,5 GZ	10	-
384050	3/4" GZ x 23 p.1,5 GZ	10	-

384

Przyłącze z gwintem zewnętrznym
- złączka pierścieniowa.
Wykończenie: chrom.

Kod			
384031	3/8" GZ x 23 p.1,5 GZ	10	-
384041	1/2" GZ x 23 p.1,5 GZ	10	-

ZŁĄCZKI I AKCESORIA DO ROZDZIELACZY

392

Złączka z termometrem.
Do rozdzielaczy serii 592 i 350.
Termometr 0–80 °C, Ø 40 mm.

Kod				
392600	1″GW x GZ	z uszczelką PTFE	1	-
392700	1 1/4″GW x GZ	bez uszczelki PTFE	1	-

657

Złączka z termometrem.
Termometr 0–80 °C, Ø 40 mm.

Kod			
657400	1/2″GZ x 1/2″GW	5	-

657

Złączka z termometrem
Do wyjść z rozdzielaczy.
Termometr 0–80 °C, Ø 40 mm.

Kod			
657050	3/4″GZ x 3/4″GW nakrętka	1	12

669

Przepływomierz samoczyszczący.
Skala natężenia przepływu: 1–4 l/min.
Dwustronna skala:
Maks. ciśnienie pracy: 6 bar.
Maks. temperatura pracy: 80 °C.
Dokładność: ± 10 %.

Kod			
669050	3/4″GZ x 3/4″GW nakrętka	1	10

688

01144

Termometr zanurzeniowy.
Skala 0–80 °C.
Ø 40 mm.

Kod			
688002	1/4″	2	-

3642

Złączka redukcyjna.

Kod			
364276	1″GW x 1 1/4″GZ	2	-

5991

Złączka końcowa.
Do rozdzielaczy serii 349, 350, 592, 650 i 663.

Kod			
599153	3/4″GW x 3/8″GW	2	-
599154	3/4″GW x 1/2″GW	2	-
599163	1″GW x 3/8″GW	2	-
599164	1″GW x 1/2″GW	2	-
599173	1 1/4″GW x 3/8″GW	2	-
599174	1 1/4″GW x 1/2″GW	2	-

5993

Korek.
Do rozdzielaczy serii 349, 350, 592, 650 i 663.

Kod			
599350	3/4″GW	2	10
599360	1″GW	2	10
599370	1 1/4″GW	2	10

5994

Podwójny element końcowy.
Do rozdzielaczy serii 349, 350, 592, 650 i 663.

Kod			
599453	3/4″GW x 1/2″GW x 3/8″GW	2	-
599454	3/4″GW x 1/2″GW x 1/2″GW	2	-
599463	1″GW x 1/2″GW x 3/8″GW	2	-
599464	1″GW x 1/2″GW x 1/2″GW	2	-
599473	1 1/4″GW x 1/2″GW x 3/8″GW	2	-
599474	1 1/4″GW x 1/2″GW x 1/2″GW	2	-

5995

Pojedynczy element końcowy.
Do rozdzielaczy serii 349, 350, 592, 650 i 663.

Kod			
599553	3/4″GW x 3/8″GW	2	-
599563	1″GW x 3/8″GW	2	-
599573	1 1/4″x 3/8″GW	2	-

ZŁĄCZKI I AKCESORIA DO ROZDZIELACZY

586

Zaślepka z gwintem wewnętrznym.

Kod			
586300	3/8"GW	10	-
586400	1/2"GW	10	-
586600	1"GW	10	-

583

Złączki z gwintem wewnętrznym.

Kod			
583034	3/8"GW x 1/2"GZ- Ø 16	10	-
583045	1/2"GW x 3/4"GZ- Ø 18	10	-
583064	1"GW x 1/2"GZ - Ø 16	10	-
583065	1"GW x 3/4"GZ - Ø 18	10	-

584

Złączka z gwintem zewnętrznym.

Kod			
584053	3/4"GZ x 3/8"GZ - Ø 12	10	-
584054	3/4"GZ x 1/2"GZ - Ø 16	10	-
584055	3/4"GZ x 3/4"GZ - Ø 18	10	-
584065	1"GZ x 3/4"GZ- Ø 18	10	-

585

Element usztywniający do rur miedzianych o grubości od 0,75 do 1 mm.

Kod		Grubość (mm)		
585010	Ø 10	0,75	100	-
585012	Ø 12	0,75	100	-
585014	Ø 14	0,75	100	-
585015	Ø 15	0,75	100	-
585016	Ø 16	0,75	100	-
585018	Ø 18	0,75	100	-
585110	Ø 10	1	100	-
585115	Ø 15	1	100	-
585116	Ø 16	1	100	-
585118	Ø 18	1	100	-

386

Zaślepka z nakrętką do wyjść rozdzielaczy.

Kod			
386500	3/4"	10	-

5996

Zakończenie rozdzielacza z serii 662.

Kod		
599660	2	–

ZŁĄCZKI

679 DARCAL

Złączka do wielowarstwowej rury z tworzywa sztucznego do ciągłego użycia w wysokiej temperaturze.
Maks. ciśnienie pracy: 10 bar.
Zakres temperatury pracy: 0–95 °C.
W celu zapewnienia prawidłowego użytkowania, należy wyregulować średnicę rury wielowarstwowej przed rozpoczęciem instalacji przy użyciu kalibratora Caleffi serii 679.

Kod			
679114	23 p.1,5 - Ø 14x2	10	100
679124	23 p.1,5 - Ø 16x2	10	100
679125	23 p.1,5 - Ø 16x2,25	10	100
679144	23 p.1,5 - Ø 18x2	10	100

680 DARCAL

Złączka zaciskowa z samodopasowującą średnicą do jednowarstwowych i wielowarstwowych rur z tworzywa sztucznego.
Maks. ciśnienie pracy: 10 bar.
Zakres temperatury pracy:
5–80 °C (PE-X)
5–75 °C (wielowarstwowa 95 °C).

Kod		Ø wewn.	Ø zewn.		
680000	23 p.1,5	7,5–8	12–14	10	100
680002	23 p.1,5	9–9,5	14–16	10	100
680001	23 p.1,5	9,5–10	12–14	10	100
680015	23 p.1,5	10,5–11	14–16	10	100
680017	23 p.1,5	10,5–11	16–18	10	100
680024	23 p.1,5	11,5–12	14–16	10	100
680026	23 p.1,5	11,5–12	16–18	10	100
680035	23 p.1,5	12,5–13	16–18	10	100
680044	23 p.1,5	13,5–14	16–18	10	100

680 DARCAL

Złączka zaciskowa z samodopasowującą średnicą do jednowarstwowych i wielowarstwowych rur z tworzywa sztucznego.
Maks. ciśnienie pracy: 10 bar.
Zakres temperatury pracy:
5–80 °C (PE-X)
5–75 °C (wielowarstwowa 95 °C).

Kod		Ø wewn.	Ø zewn.		
680055	23 p.1,5	14,5–15	18–20	10	100
680064	23 p.1,5	15,5–16	18–20	10	100

446

Złączka zaciskowa do rur miedzianych, mosiężnych, ze stali.
Z uszczelką O-ring.
Maks. ciśnienie pracy: 10 bar.
Zakres temperatury pracy: -25–120 °C.

Kod			
446010	23 p.1,5 - Ø 10	100	-
446012	23 p.1,5 - Ø 12	100	-
446014	23 p.1,5 - Ø 14	100	-
446015	23 p.1,5 - Ø 15	100	-
446016	23 p.1,5 - Ø 16	100	-

347

Złączka zaciskowa do rur miedzianych , mosiężnych, ze stali.
Z uszczelką O-ring.
Maks. ciśnienie pracy: 10 bar.
Zakres temperatury pracy: -25–120 °C.

Kod			
347010	23 p.1,5 - Ø 10	100	-
347012	23 p.1,5 - Ø 12	100	-
347014	23 p.1,5 - Ø 14	100	-
347015	23 p.1,5 - Ø 15	100	-
347016	23 p.1,5 - Ø 16	100	-

Przykład: seria 680 wybór złączki

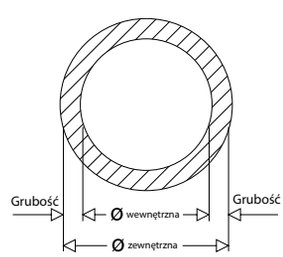

Znane są zarówno zewnętrzne, jak i wewnętrzne średnice (**np.: 17 mm** i **13 mm**); lub znana średnica zewnętrzna (**np.: Øo 17 mm**) i grubość (**np.: 2 mm**) i biorąc pod uwagę, że:

Øzewnętrzna – 2 · grubość = Øwewnętrzna
17 – 2 · 2 = 13 mm

Sprawdź w tabeli kod pasujący do obu średnic:

Kod		$Ø_{wewnętrzna}$	$Ø_{zewnętrzna}$
680035	23 p.1,5	12,5–13	16–18

ZŁĄCZKI

679
DARCAL

Złączka do wielowarstwowych rur do ciągłego użycia w wysokiej temperaturze.
Maks. ciśnienie pracy: 10 bar.
Zakres temperatury pracy: 0–95 °C.
W celu zapewnienia prawidłowego użytkowania, należy wyregulować średnicę rury wielowarstwowej przed rozpoczęciem instalacji przy użyciu kalibratora Caleffi serii 679.

Kod			
679514	3/4" - Ø 14x2	10	100
679524	3/4" - Ø 16x2	10	100
679525	3/4" - Ø 16x2,25	10	100
679544	3/4" - Ø 18x2	10	100
679564	3/4" - Ø 20x2	10	100
679565	3/4" - Ø 20x2,25	10	100
679566	3/4" - Ø 20x2,5	10	100

680
DARCAL

01144

Złączka zaciskowa z samodopasowującą średnicą do jednowarstwowych i wielowarstwowych rur z tworzywa sztucznego.
Maks. ciśnienie pracy: 10 bar.
Zakres temperatury pracy:
5–80 °C (PE-X),
5–75 °C (wielowarstwowa 95 °C).

Kod		Ø wewn.	Ø zewn.		
680507	3/4"	7,5–8	10,5–12	10	100
680502	3/4"	7,5–8	12–14	10	100
680503	3/4"	8,5–9	12–14	10	100
680500	3/4"	9,0–9,5	14–16	10	100
680501	3/4"	9,5–10	12–14	10	100
680506	3/4"	9,5–10	14–16	10	100
680515	3/4"	10,5–11	14–16	10	100
680517	3/4"	10,5–11	16–18	10	100
680524	3/4"	11,5–12	14–16	10	100
680526	3/4"	11,5–12	16–18	10	100
680535	3/4"	12,5–13	16–18	10	100
680537	3/4"	12,5–13	18–20	10	100
680544	3/4"	13,5–14	16–18	10	100
680546	3/4"	13,5–14	18–20	10	100
680555	3/4"	14,5–15	18–20	10	100
680556	3/4"	15–15,5	18–20	10	100
680564	3/4"	15,5–16	18–20	10	100
680505	3/4"	17	22,5	10	100

347

Złączka zaciskowa do rur miedzianych, mosiężnych, ze stali.
Z uszczelką O-ring.
Maks. ciśnienie pracy: 10 bar.
Zakres temperatury pracy: -25–120 °C.

Kod			
347510	3/4" - Ø 10	100	-
347512	3/4" - Ø 12	100	-
347514	3/4" - Ø 14	100	-
347515	3/4" - Ø 15	100	-
347516	3/4" - Ø 16	100	-
347518	3/4" - Ø 18	10	-

ZŁĄCZKI

680 DARCAL

Złączka z samodopasowującą średnicą do rur z tworzywa sztucznego.
Maks. ciśnienie pracy: 10 bar.
Zakres temperatury pracy: 5–80 °C.

Kod		Ø wewn.	Ø zewn.		
680687	1″	17,5	25	10	100
680605	1″	19,5	25	10	100

680 DARCAL

Złączka zaciskowa dla rur wielowarstwowych.

Kod	Ø wewn.		
680285	3/4″ GW - Ø 25x2,5	10	-
680296	3/4″ GW - Ø 26x3	10	-

INSPEKCYJNE SKRZYNKI Z TWORZYWA SZTUCZNEGO

361

Drzwiczki inspekcyjne z tworzywa z ramą ze stali ocynkowanej.
Kolor biały RAL 9010.

Kod	Wym. (wys. x szer.)		
361032	320 x 250	1	5
361050	500 x 250	1	10

360

Inspekcyjna skrzynka z tworzywa sztucznego.
Do rozdzielaczy serii 349, 350, 592 i 354.
Wersja ze składanymi ścianami bocznymi.
Kolor biały RAL 9010.

Kod	Wym. (wys. x szer. x głęb.)		
360032	320 x 250 x 90	1	10
360050	500 x 250 x 90	1	10

363

01091

Drzwiczki inspekcyjne z tworzywa sztucznego..
Wentylowane.
Kolor biały RAL 9010.

Kod	Wym. (wys. x szer.)		
363036	360 x 270	1	10
363056	560 x 330	1	5
363073	730 x 360	1	5

362

01091

Inspekcyjna skrzynka z tworzywa sztucznego
Do podwójnych rozdzielaczy serii 356, 357
i pojedynczych rozdzielaczy serii 349, 350,
592 i 354.
Wentylowana.
Z zabezpieczeniami bocznymi.
Regulowana głębokość od 100 do 80 mm.
Kolor biały RAL 9010.

Kod	Wym. (wys. x szer. x głęb.)		
362036	360 x 270 x 100/80	1	10
362056	560 x 330 x 100/80	1	5
362073	730 x 360 x 100/80	1	5

360

01091

Para uchwytów montażowych do rozdzielaczy podwójnych 3/4" i 1" serii 356, 356 IS i 357.
Do skrzynek inspekcyjnych z tworzywa sztucznego serii 360 i 362.

Kod		
360003	1	-

360

Para uchwytów montażowych ze stali nierdzewnej do rozdzielaczy serii 354.
Do skrzynek inspekcyjnych z tworzywa sztucznego serii 360 i 362.

Kod		
360210	1	10

360

01091

Uchwyty montażowe do 1" rozdzielaczy pojedynczych serii 350 i 592
oraz rozdzielaczy 3/4" i 1" serii 351 i 598.
Do skrzynek inspekcyjnych z tworzywa sztucznego serii 360 i 362.
W zestawie:
– 2 długie uchwyty
– 2 krótkie uchwyty.

Kod		
360001	1	10

360

01091

Uchwyty montażowe do rozdzielaczy pojedynczych 3/4" serii 349, 350 i 592.
Do skrzynek inspekcyjnych z tworzywa sztucznego serii 360 i 362.
W zestawie:
– 2 długie uchwyty
– 2 krótkie uchwyty.

Kod		
360002	1	10

362

01091

Uchwyty montażowe do rozdzielaczy podwójnych serii 356 i 357.
Do skrzynek inspekcyjnych z tworzywa sztucznego serii 362.

Kod		
362001	1	10

INSPEKCYJNE SKRZYNKI Z BLACHY STALOWEJ

5890

Drzwiczki inspekcyjne z ramą.
Ze stali ocynkowanej.

Kod	Wym. (wys. x szer.)		
589003	370 x 275	1	10

5891

Wpuszczana skrzynka z ramą.
Do rozdzielaczy podwójnych serii 356.
Ze stali ocynkowanej.
Regulowana głębokość 70, 90 lub 110 mm.
W komplecie z uchwytem montażowym rozdzielacza.

Kod	Wym. (wys. x szer. x głęb.)		
589103	370x275x70/90/110	1	3

659

01144

Skrzynka naścienna do rozdzielaczy serii 349, 350, 592, 662, 663, 671, 668...S1, 664 i 665.
Montaż ścienny lub podłogowy (z serią 660)
Zamknięcie z zaciskiem.
Z blachy lakierowanej.
Regulowana głębokość od 110 do 140 mm.

Kod	Wym. (wys. x szer. x głęb.)		
659044	500 x 400 x 110–140	1	-
659064	500 x 600 x 110–140	1	-
659084	500 x 800 x 110–140	1	-
659104	500 x 1000 x 110–140	1	-
659124	500 x 1200 x 110–140	1	-

659

01144

Drzwiczki inspekcyjne z ramą.
Z blachy lakierowanej.

Kod			
659304	do 659044	1	-
659306	do 659064	1	-
659308	do 659084	1	-
659310	do 659104	1	-
659312	do 659124	1	-

659

01144

Skrzynka do rozdzielaczy serii 349, 350, 592, 662, 671, 664 i 665.
W komplecie specjalny wspornik do uchwytów rozdzielaczy. Zamknięcie z zaciskiem.
Z blachy lakierowanej.
Regulowana głębokość od 80 do 120 mm.

Kod	(Wym. x szer. x głęb.)		
659045	500x400x80–120	1	-
659065	500x600x80–120	1	-
659085	500x800x80–120	1	-
659105	500x1000x80–120	1	-

659

01144

Drzwiczki inspekcyjne z ramą.
Z blachy lakierowanej.

Kod			
659504	do 659045	1	-
659506	do 659065	1	-
659508	do 659085	1	-
659510	do 659105	1	-

658

Para uchwytów montażowych do rozdzielaczy serii 592, 350 i 351.
Z zaciskami, śrubami i kotwami ściennymi.
Do użycia ze skrzynkami serii 659 lub do bezpośredniego montażu na ścianie.

Kod		
658000	1	20

658

01144

Para uchwytów montażowych do rozdzielaczy serii 662 i 664. Ze śrubami, kotwami i korkami.
Do użycia ze skrzynkami kod 659..5
lub do bezpośredniego montażu na ścianie.

Kod		
658101	1	20

658

01144

Para uchwytów montażowych do rozdzielaczy serii 663 i 668...S1 Ze śrubami, kotwami i korkami.
Do użycia ze skrzynkami serii 659
lub do bezpośredniego montażu na ścianie.

Kod		
658100	1	20

658

Para uchwytów montażowych do rozdzielaczy 3/4" i 1" serii 350 i 592. Z zaciskami i śrubami.
Do łączenia rozdzielaczy z zaworami strefowymi.
Do użycia ze skrzynkami serii 659.

Kod		
658200	1	-

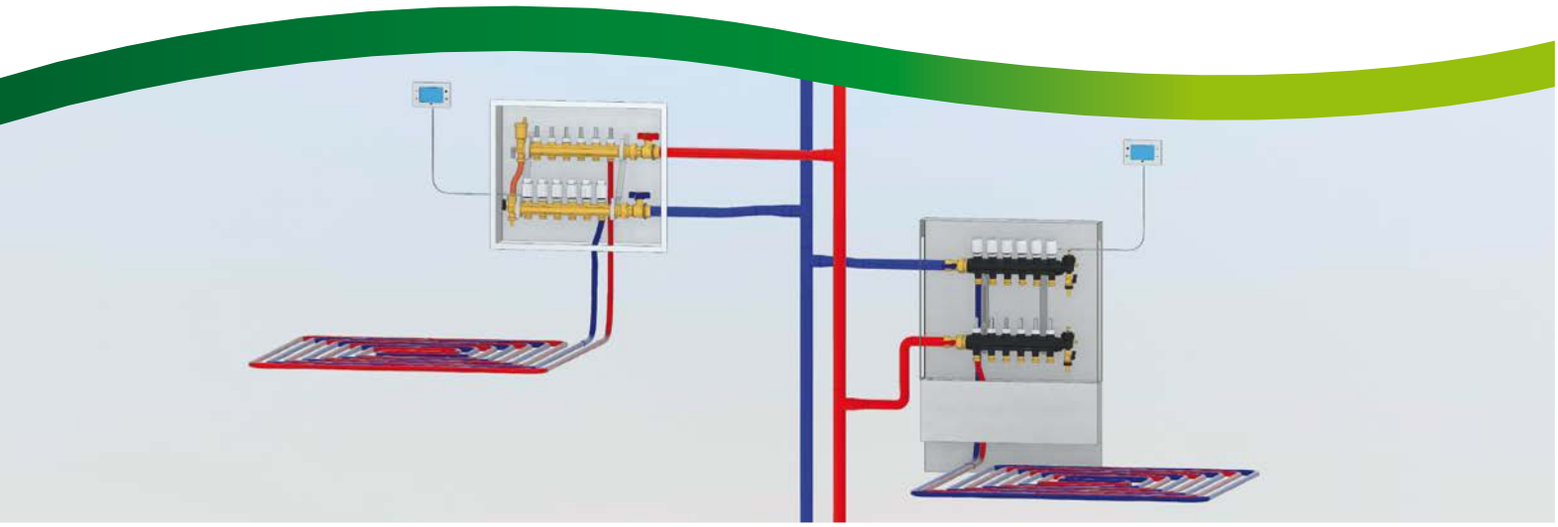

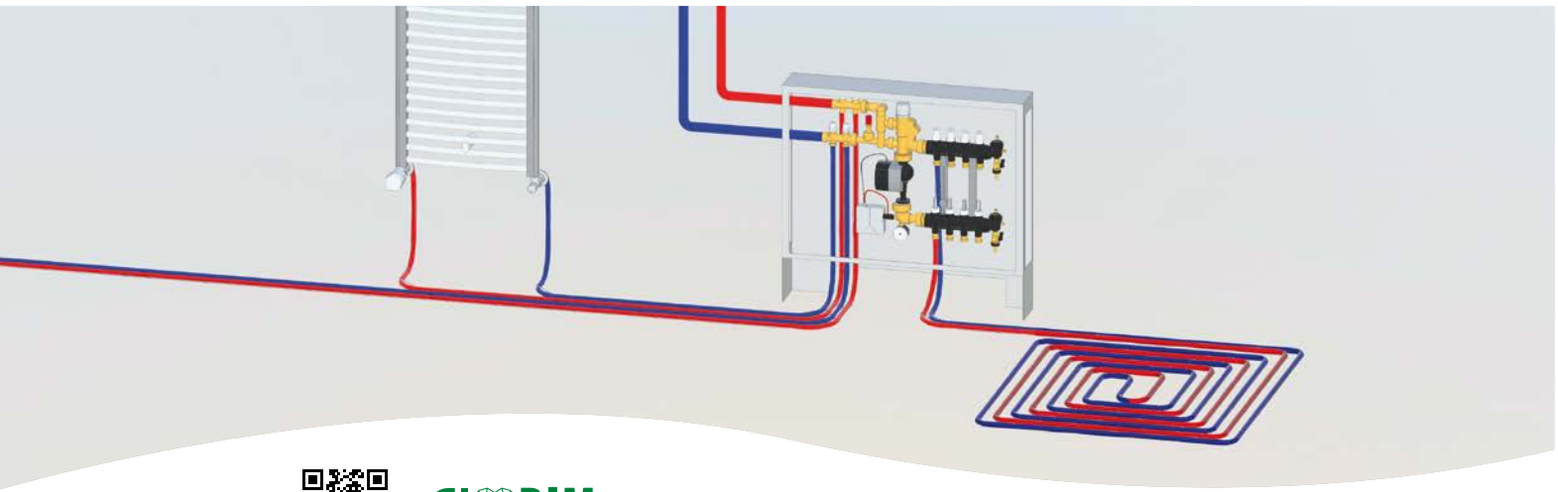

BIM
bim.caleffi.com

Rozdzielacze z technopolimeru
Rozdzielacze z mosiądzu
Zespół rozdzielaczy z równoważeniem dynamicznym, DYNAMICAL®
Termostatyczne zespoły regulacji
Siłowniki termoelektryczne
Skrzynki dla rozdzielaczy

ROZDZIELACZE DLA INSTALACJI PŁASZCZYZNOWYCH

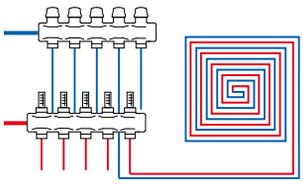

Rozdzielacze do instalacji płaszczyznowych służą do optymalnego rozprowadzenia czynnika grzewczego do poszczególnych pętli.
W zestawie znajduje się:
- rozdzielacz zasilający wyposażony w zawory regulacyjne i przepływomierze;
- rozdzielacz powrotny wyposażony w zawory odcinające z możliwością podłączenia siłowników termoelektrycznych;
- zakończenia rozdzielacza z automatycznym lub ręcznym odpowietrznikiem i zaworem napełniania/spustu.

Z rozdzielaczami można łączyć termostatyczne zespoły regulacji.

Rozdzielacze

- Rozdzielacze z technopolimeru

- Regulator różnicy ciśnienia dla rozdzielaczy

- Akcesoria dla rozdzielaczy

- Rozdzielacze z mosiądzu

- Zespół rozdzielaczy z równoważeniem dynamicznym

Termostatyczne zespoły regulacji

- Termostatyczne zespoły regulacji

- Termostatyczny zawór mieszający dla ogrzewania płaszczyznowego

Siłowniki termoelektryczne i skrzynki do rozdzielaczy

- Siłowniki termoelektryczne

- Skrzynki do rozdzielaczy

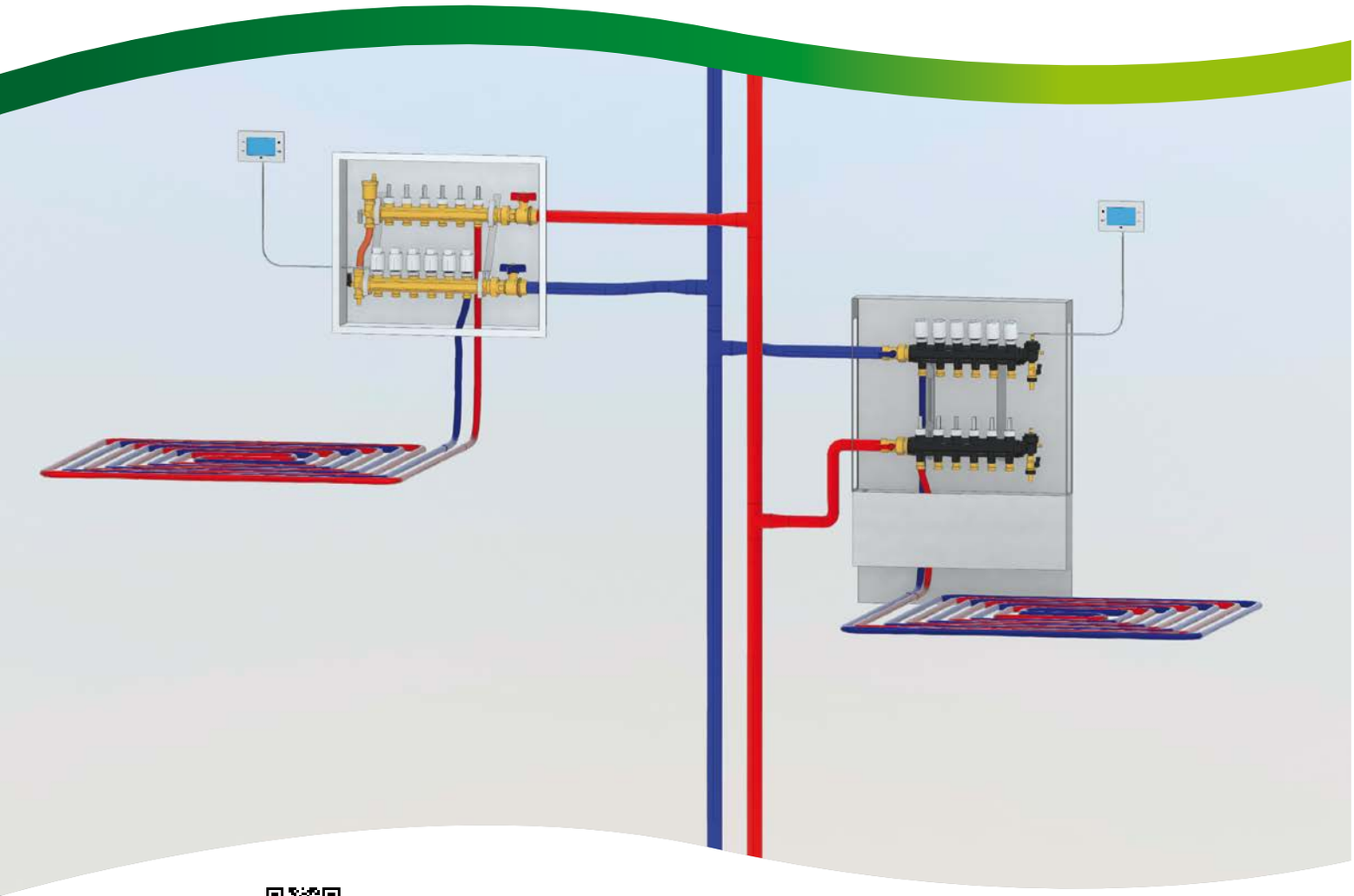

BIM
bim.caleffi.com

Rozdzielacze z technopolimeru
Rozdzielacze z mosiądzu
Akcesoria dla rozdzielaczy
Regulator różnicy ciśnienia dla rozdzielaczy
Zespół rozdzielaczy z równoważeniem dynamicznym, DYNAMICAL®
Zespół rozdzielaczy z zaworem przełączającym dla instalacji grzewczych i chłodniczych

ROZDZIELACZE Z TECHNOPOLIMERU

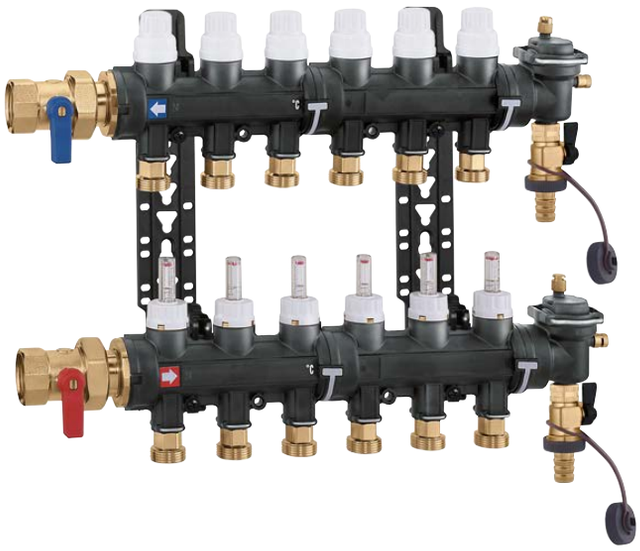

671

Zespół rozdzielaczy.
Maks. ciśnienie pracy: 6 bar.
Zakres temperatury pracy: 5–60 °C.
W komplecie:
- rozdzielacz zasilający z technopolimeru z wbudowanymi przepływomierzami i zaworami równoważącymi natężenie przepływu;
- rozdzielacz powrotny z technopolimeru z wbudowanymi zaworami odcinającymi z przyłączem do siłownika termoelektrycznego;
- zakończenia rozdzielaczy z technopolimeru z automatycznym zaworem odpowietrzającym z zamknięciem higroskopijnym, z zaworem rozładowującym i zaworem napełniającym i spustowym;
- para zaworów odcinających kulowych;
- termometry LCD na rozdzielaczu zasilającym i powrotnym;
- naklejki samoprzylepne wskazujące pomieszczenia;
- para uchwytów montażowych do montażu w skrzynce lub montażu naściennego;
- adapter łączący z zaciskiem kod 675850, do wyjść rozdzielaczy (w opakowaniu);
- szablon do cięcia rur kod 675002 (w opakowaniu).

Kod	Przyłącza	Ilość wyjść	Wyjścia	Długość skrzynki (mm)		
6716C1	1" GW	x 3	3/4" GZ	600	1	-
6716D1	1" GW	x 4	3/4" GZ	600	1	-
6716E1	1" GW	x 5	3/4" GZ	600	1	-
6716F1	1" GW	x 6	3/4" GZ	600	1	-
6716G1	1" GW	x 7	3/4" GZ	600	1	-
6716H1	1" GW	x 8	3/4" GZ	800	1	-
6716I1	1" GW	x 9	3/4" GZ	800	1	-
6716L1	1" GW	x 10	3/4" GZ	800	1	-
6716M1	1" GW	x 11	3/4" GZ	800	1	-
6716N1	1" GW	x 12	3/4" GZ	800	1	-
6716O1	1" GW	x 13	3/4" GZ	–	1	-
6716P1	1" GW	x 14	3/4" GZ	–	1	-

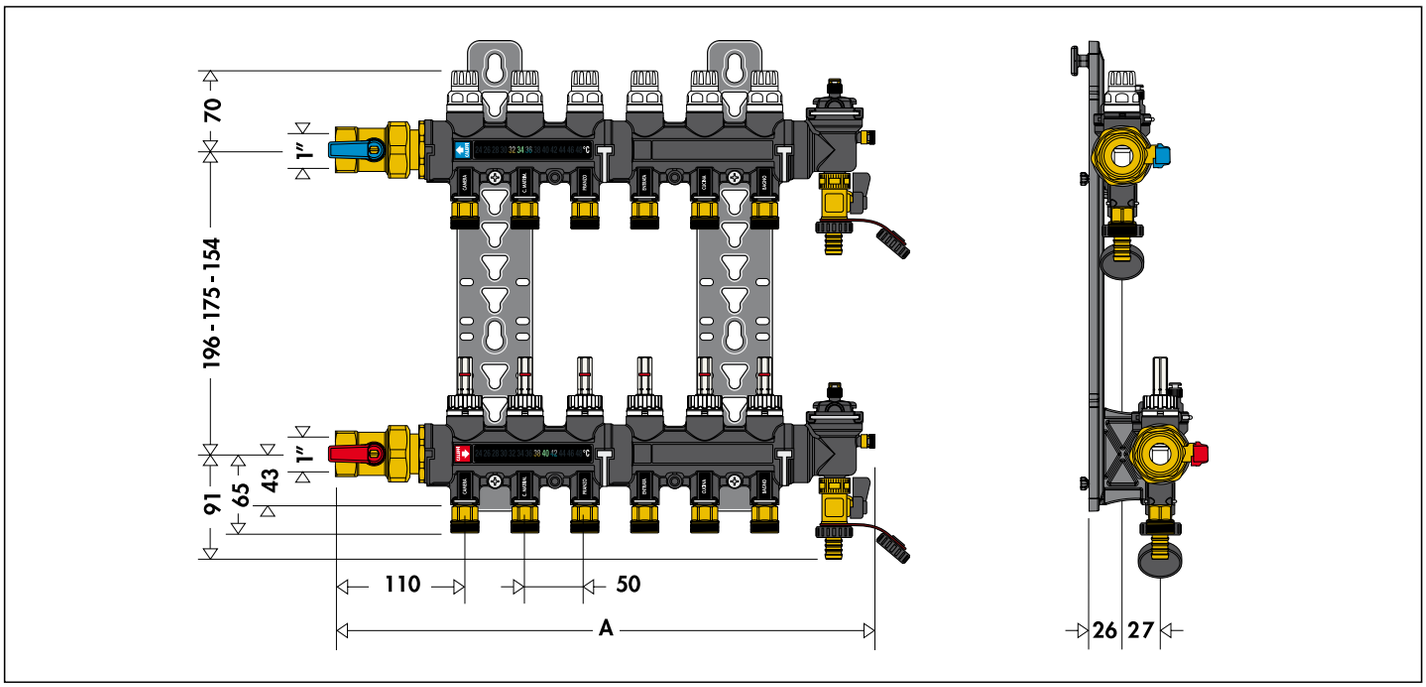

Ilość wyjść	3	4	5	6	7	8	9	10	11	12	13	14
A	300	350	400	450	500	550	600	650	700	750	800	850

AKCESORIA DO ROZDZIELACZY Z TECHNOPOLIMERU

675

01126

Zakończenie do rozdzielaczy z technopolimeru z automatycznym zaworem odpowietrzającym z zamknięciem higroskopijnym, zaworem rozładowującym i zaworem napełniającym i spustowym.
Maks. ciśnienie pracy: 6 bar.
Zakres temperatury pracy: 5–60 °C.

Kod			
675800	1 1/4"	1	20

675

01126

Termometr wciskany do montażu na poszczególnych obiegach.
Do rur posiadających średnicę zewnętrzną od 15 do 18 mm.
Skala termometru: 5–50 °C.
Termometr cieczowy, ciecz: alkohol.
Pasta przewodząca ciepło dołączona do opakowania.

Kod			
675900		10	100

675

01126

Adapter łączący z zaciskiem.

Kod			
675850	3/4" Ø 18 mm	1	40

675

01126

Szablon do cięcia rur.

Kod			
675002		10	-

182

Obejście różnicowe ze stałą nastawą 25 kPa (2500 mm sł. w.) z króćcem elastycznym.
Do zespołów regulacyjnych serii 182 i rozdzielaczy serii 671.
Maks. ciśnienie pracy: 10 bar.
Zakres temperatury pracy: 0–100 °C.

Kod			
182000	3/4"	1	5

Rozdzielacz zasilający
Rozdzielacz zasilający wyposażony jest w przepływomierze oraz zawory równoważące. Przy pomocy zaworów równoważących ze stożkowym elementem zamykającym można ustawić wymagane natężenie przepływu dla poszczególnych pętli, odczytując aktualną wartość za pomocą przepływomierzy ze skalą 1–4 l/min. Takie rozwiązanie przyspiesza i ułatwia równoważenie instalacji. Po wykonaniu nastawy zawór może zostać zablokowany za pomocą nakrętki zabezpieczającej. Zawory posiadają funkcję odcięcia.

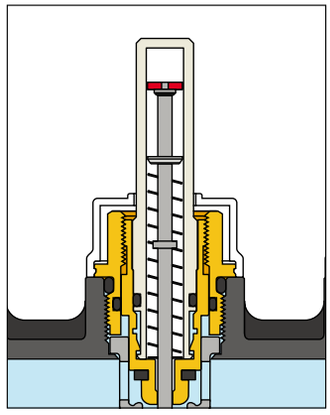

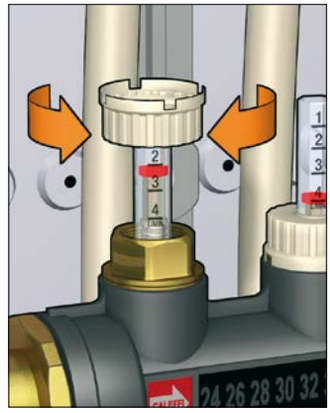

Rozdzielacz powrotny
Rozdzielacz wyposażony jest w zawory odcinające. Przy pomocy pokrętła zamontowanego na zaworze można ograniczyć lub całkowicie zamknąć przepływ dla danej pętli. Zawór wyposażony jest w trzpień kontrolny wykonany ze stali nierdzewnej z podwójnym uszczelnieniem typu O-ring. Element zamykający został wykonany z gumy i ukształtowany tak, aby zminimalizować opory, wyeliminować hałas spowodowany przepływającym czynnikiem oraz zapobiec zacięciu zaworu. Zawory przystosowane są do montażu siłowników termoelektrycznych współpracujących z termostatami pokojowymi.

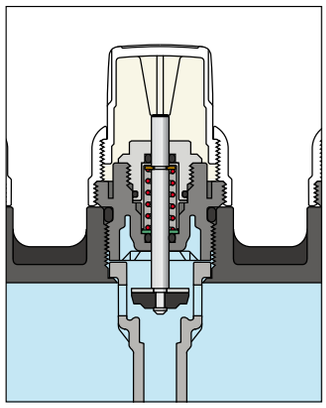

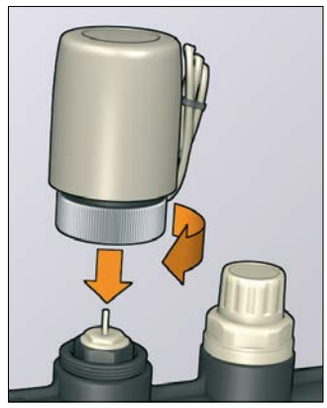

Wyjścia dla obiegów grzewczych
Poszczególne obiegi grzewcze przyłączane są przy pomocy specjalnie ukształtowanego adaptera z zaciskiem. Adapter łączący wykonany jest z mosiądzu, wyposażony w podwójne uszczelnienie typu O-Ring, oraz w nakrętkę sześciokątną na korpusie. Złączka do podłączenia pętli ogrzewania montowana jest bezpośrednio do adaptera. Adapter ze złączką skręcany jest przed podłączeniem do rozdzielacza, co upraszcza i przyspiesza proces instalacji.

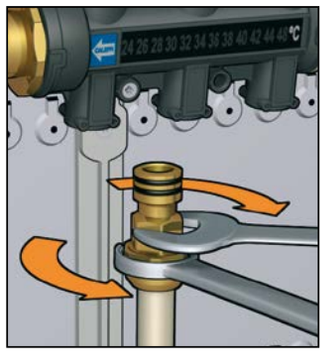

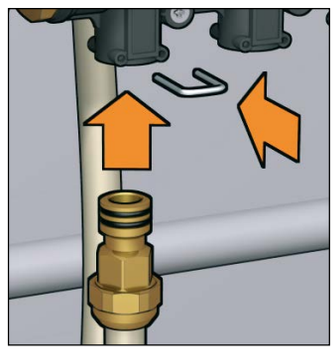

SKRZYNKI DO ROZDZIELACZY

675

01126

Skrzynka z regulowaną głębokością i wysokością, **wyposażona w uchwyty montażowe do rozdzielaczy serii 671.**
Zamknięcie z zaciskiem.
Regulowana głębokość: 80 do 120 mm.
Regulowana wysokość: 235 do 325 mm.

Kod	(wys. x szer. x głęb.)		
675060	550 x 600 x 80–120	1	-
675080	550 x 800 x 80–120	1	-

Montaż w skrzynce
Rozdzielacze posiadają otwory do zamocowania wsporników. Rozdzielacze mogą być zainstalowane z zasilaniem po prawej lub lewej stronie. Rozdzielacz powrotny zamontowany jest jako górny pod kątem aby ułatwić podłączenie poszczególnych obiegów. Minimalna głębokość skrzynki w której mają być zamontowane rozdzielacze wynosi 80 mm, co pozwala na zastosowanie nawet w przypadku przegrody o niewielkiej grubości.

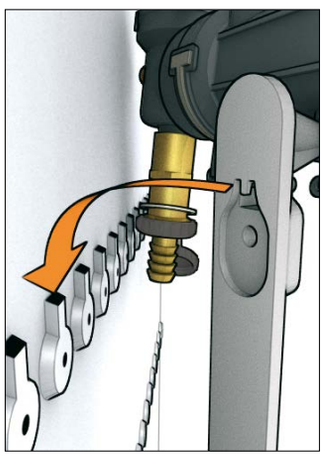

Skrzynka
Rozdzielacze dostarczane są zamontowane w podtynkowej skrzynce stalowej o regulowanej głębokości od 80 do 120 mm. Skrzynka wyposażona jest w regulowane wsporniki wysokości, zakres regulacji wynosi od 235 do 325 mm. Wysokość należy dostosować do grubości warstw posadzkowych. Dzięki wspornikom rurociągi mają swobodny dostęp do skrzynki. Tylna ściana skrzynki ma otwory i rowki do zamocowania wsporników rozdzielaczy. Boczne i górna ścianka skrzynki mają otwory dla rurociągów zasilających. Pokrywa jest zamykana i otwierana „na wcisk" za pomocą specjalnego uchwytu, nie ma konieczności używania dodatkowego klucza lub narzędzia.

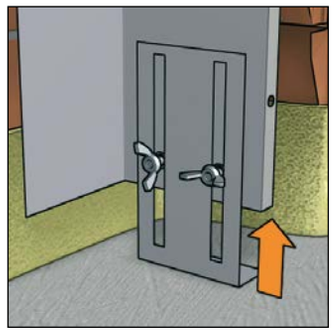

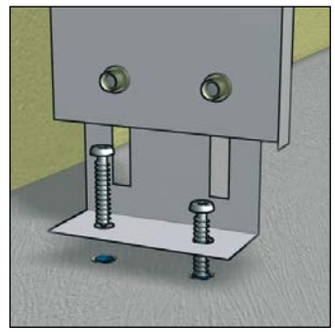

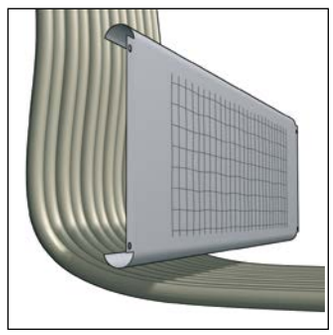

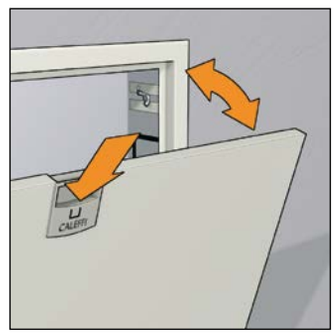

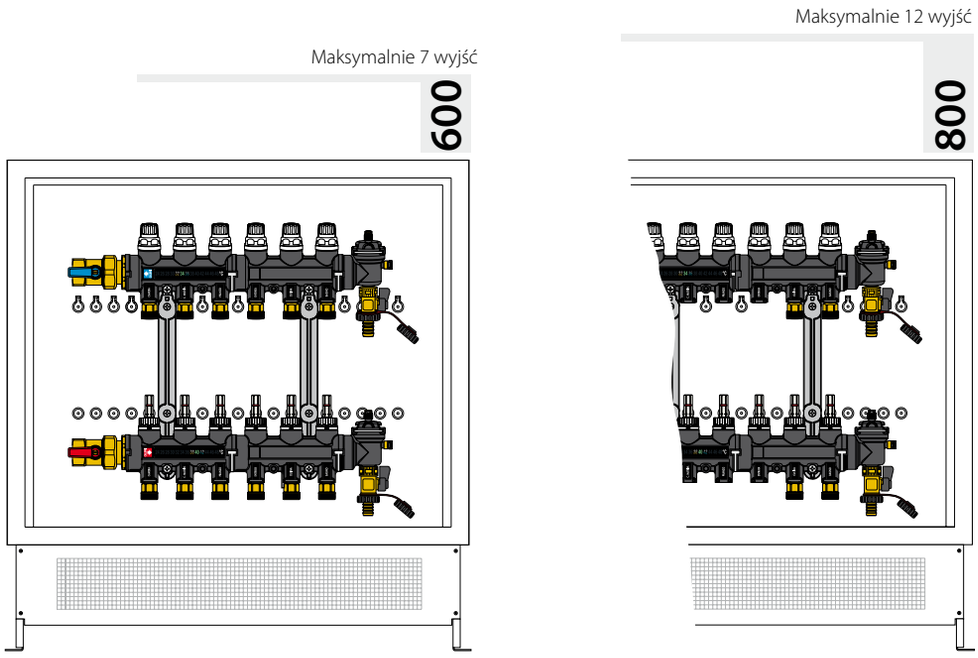

ROZDZIELACZE Z MOSIĄDZU

668...S1

01144

Zespół rozdzielaczy.
Maks. ciśnienie pracy: 10 bar.
Zakres temperatury pracy: 0–80 °C.
W komplecie:
- rozdzielacz zasilający z wbudowanymi przepływomierzami i zaworami równoważącymi natężenie przepływu;
- rozdzielacz powrotny z wbudowanymi zaworami odcinającymi z przyłączem do siłownika termoelektrycznego;
- zakończenia rozdzielacza z wielopozycyjnym zaworem kulowym, automatycznym odpowietrznikiem i króćcem napełniającym/spustowym;
- niecentryczne obejście różnicowe ze stałą nastawą i rurą połączeniową;
- zawory odcinające kulowe;
- uchwyty montażowe do montażu w skrzynce lub montażu naściennego.

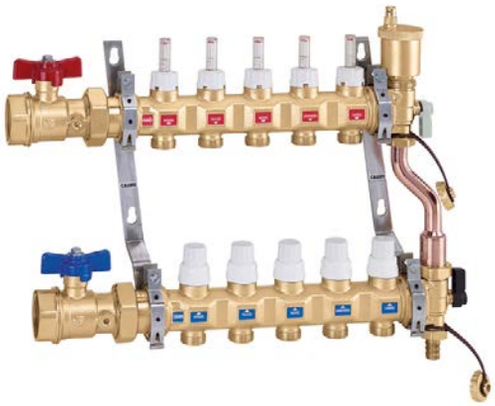

Kod	Przyłącza	Ilość wyjść	Wyjścia	Długość skrzynki (mm)		
6686C5S1	1" GW	x 3	3/4" GZ	600	1	-
6686D5S1	1" GW	x 4	3/4" GZ	600	1	-
6686E5S1	1" GW	x 5	3/4" GZ	600	1	-
6686F5S1	1" GW	x 6	3/4" GZ	600	1	-
6686G5S1	1" GW	x 7	3/4" GZ	800	1	-
6686H5S1	1" GW	x 8	3/4" GZ	800	1	-
6686I5S1	1" GW	x 9	3/4" GZ	800	1	-
6686L5S1	1" GW	x 10	3/4" GZ	800	1	-
6686M5S1	1" GW	x 11	3/4" GZ	1000	1	-
6686N5S1	1" GW	x 12	3/4" GZ	1000	1	-
6686O5S1	1" GW	x 13	3/4" GZ	1000	1	-
6686P5S1	1" GW	x 14	3/4" GZ	1000	1	-
6687C5S1	1 1/4" GW	x 3	3/4" GZ	600	1	-
6687D5S1	1 1/4" GW	x 4	3/4" GZ	600	1	-
6687E5S1	1 1/4" GW	x 5	3/4" GZ	600	1	-
6687F5S1	1 1/4" GW	x 6	3/4" GZ	600	1	-
6687G5S1	1 1/4" GW	x 7	3/4" GZ	800	1	-
6687H5S1	1 1/4" GW	x 8	3/4" GZ	800	1	-
6687I5S1	1 1/4" GW	x 9	3/4" GZ	800	1	-
6687L5S1	1 1/4" GW	x 10	3/4" GZ	800	1	-
6687M5S1	1 1/4" GW	x 11	3/4" GZ	1000	1	-
6687N5S1	1 1/4" GW	x 12	3/4" GZ	1000	1	-
6687O5S1	1 1/4" GW	x 13	3/4" GZ	1000	1	-
6687P5S1	1 1/4" GW	x 14	3/4" GZ	1000	1	-

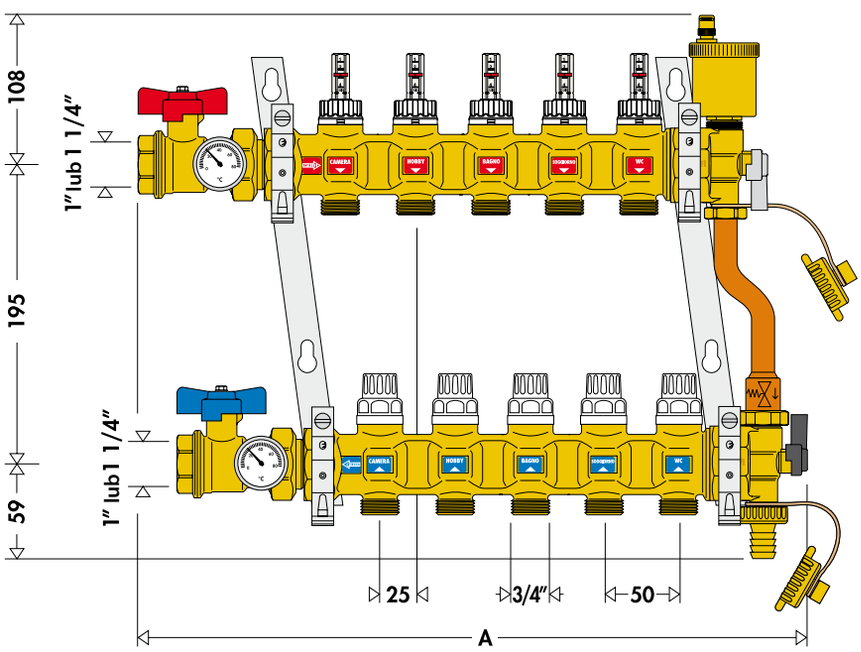

Ilość wyjść	3	4	5	6	7	8	9	10	11	12	13	14
A	380	430	480	530	580	630	700	750	800	850	900	950

ROZDZIELACZE Z MOSIĄDZU

Rozdzielacz zasilający
Rozdzielacz zasilający wyposażony jest w przepływomierze oraz zawory równoważące. Przy pomocy zaworów równoważących z stożkowym elementem zamykającym (1) można ustawić wymagane natężenie przepływu dla poszczególnych pętli, odczytując aktualną wartość za pomocą przepływomierzy ze skalą 1–5 l/min (2). Takie rozwiązanie przyspiesza i ułatwia równoważenie instalacji. Po wykonaniu nastawy zawór może zostać zablokowany za pomocą nakrętki zabezpieczającej (3), która może być również użyta do wykonania nastawy.
Zawory posiadają funkcję odcięcia.

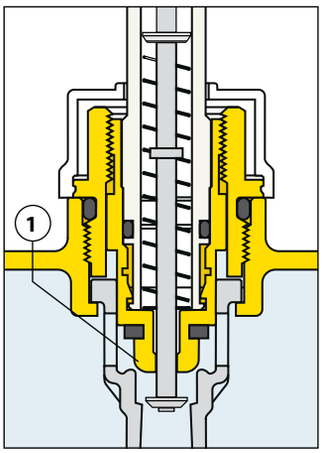

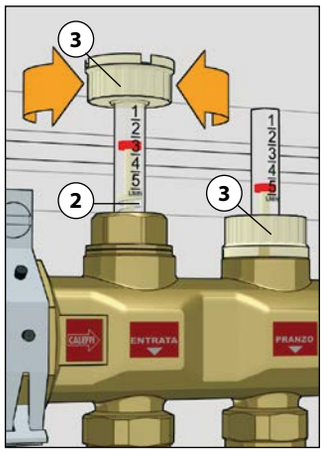

Rozdzielacz powrotny
Rozdzielacz powrotny wyposażony jest w zawory odcinające (1) pozwalające na zamknięcie przepływu do danej pętli. Zawory przystosowane są do montażu siłowników termoelektrycznych (2) współpracujących z termostatami pokojowymi. Trzpień elementu zamykającego (3) wykonany jest z pojedynczego kawałka hartowanej stali nierdzewnej w celu zmniejszenia tarcia i odkładania się kamienia. Wkładka (4) posiada podwójne uszczelnienie O-Ring z EPDM (5)-(6) na ruchomym trzpieniu. Element zamykający wykonany z EPDM (7) został ukształtowany w taki sposób, aby uzyskać optymalną charakterystykę hydrauliczną oraz zminimalizować hałas generowany przez przepływający czynnik nawet podczas gwałtownego zamykania i otwierania się siłownika termoelektrycznego.

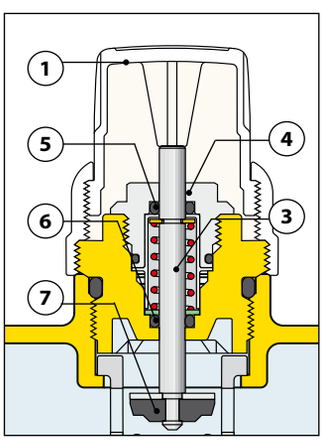

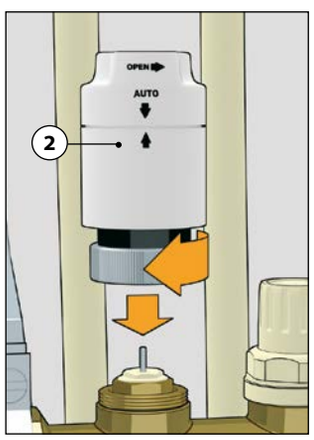

Zakończenie rozdzielacza z zaworem wielopozycyjnym
Zawory kulowe na zakończeniu rozdzielacza mogą być ustawione w różnych pozycjach w zależności od funkcji jaką mają spełniać.

Napełnianie/spust
Napełnianie instalacji poprzez rozdzielacz zasilania i spust wody poprzez rozdzielacz powrotny: obydwa zawory otwarte.

Odcięcie
Zamknięte napełnianie i spust zaworów. Obydwa zawory są zamknięte. Automatyczny odpowietrznik na rozdzielaczu zasilającym nie może zostać odcięty.

Współpraca z obejściem różnicowym
Praca normalna. Zawór na rozdzielaczu powrotnym ma otwarty przepływ w stronę obejścia, zawór na rozdzielaczu zasilania jest w pozycji otwartej.

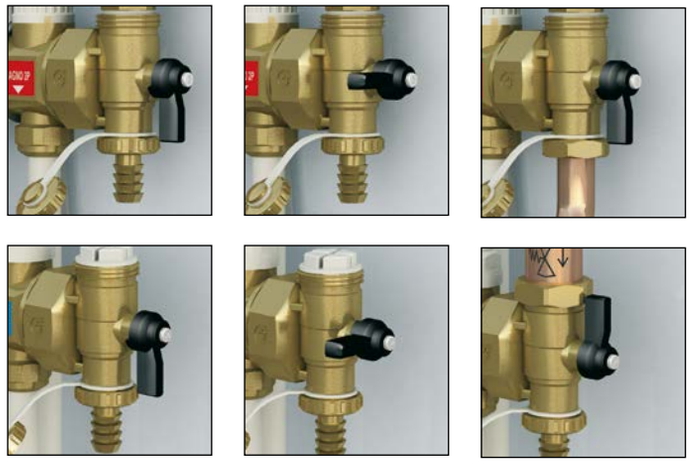

Budowa modułowa
Rozdzielacz wyposażony jest w połączenia gwintowane z uszczelnieniami typu O-ring. Dzięki takiej konstrukcji połączenie poszczególnych elementów jest uproszczone i całkowicie szczelne.

Automatyczny zawór odpowietrzający
Zawór odpowietrzający w sposób automatyczny usuwa powietrze gromadzące się w instalacji. Zawór odpowietrzający wyposażony jest w kapturek higroskopijny zapobiegający przed wyciekiem wody.

Odwracalne rozdzielacze
Rozdzielacze mogą być zamontowane z zasilaniem z prawej lub lewej strony.

Identyfikacja pętli
W korpusie rozdzielacza przy przyłączeniu poszczególnych pętli znajduje się miejsce w którym można nakleić nazwę pomieszczenia.

Termometr do montażu na rurociągach
Termometr cieczowy ze skalą 5–50 °C dostępny jest jako dodatkowe wyposażenie: specjalny kształt pozwala na montaż bezpośrednio na rurze o średnicy zewnętrznej od 15 do 18 mm.
W przypadku zamontowania na przewodzie powrotnym z pętli, termometr pozwala na sprawdzenie warunków pracy danej pętli.

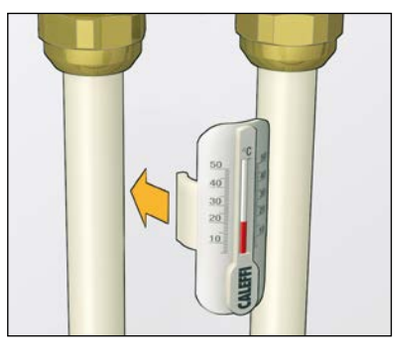

ROZDZIELACZE Z MOSIĄDZU

666...S1

01144

Rozdzielacz powrotny z wbudowanymi zaworami odcinającymi z przyłączem do siłownika termoelektrycznego.
Maks. ciśnienie pracy: 10 bar.
Zakres temperatury pracy: 0–80 °C.
Rozstaw otworów wylotowych: 50 mm.

Kod	Przyłącza	Ilość wyjść	Wyjścia		
666735S1	1 1/4" GW	x 3	3/4" GZ	2	12
666745S1	1 1/4" GW	x 4	3/4" GZ	2	12
666755S1	1 1/4" GW	x 5	3/4" GZ	2	12
666765S1	1 1/4" GW	x 6	3/4" GZ	2	-
666775S1	1 1/4" GW	x 7	3/4" GZ	2	-
666785S1	1 1/4" GW	x 8	3/4" GZ	2	-

667...S1

01144

Rozdzielacz z wbudowanymi przepływomierzami i zaworami równoważącymi natężenie przepływu.
Maks. ciśnienie pracy: 10 bar.
Zakres temperatury pracy: 0–80 °C.
Rozstaw otworów wylotowych: 50 mm.

Kod	Przyłącza	Ilość wyjść	Wyjścia		
667735S1	1 1/4" GW	x 3	3/4" GZ	2	12
667745S1	1 1/4" GW	x 4	3/4" GZ	2	12
667755S1	1 1/4" GW	x 5	3/4" GZ	2	12
667765S1	1 1/4" GW	x 6	3/4" GZ	2	-
667775S1	1 1/4" GW	x 7	3/4" GZ	2	-
667785S1	1 1/4" GW	x 8	3/4" GZ	2	-

668...S1

01144

Para rozdzielaczy z wbudowanymi przepływomierzami, zaworami równoważącymi natężenie przepływu oraz zaworami odcinającymi.
Maks. ciśnienie pracy: 10 bar.
Zakres temperatury pracy: 0–80 °C.
Rozstaw otworów wylotowych: 50 mm.

Kod	Przyłącza	Ilość wyjść	Wyjścia		
668735S1	1 1/4" GW	x 3	3/4" GZ	1	6
668745S1	1 1/4" GW	x 4	3/4" GZ	1	6
668755S1	1 1/4" GW	x 5	3/4" GZ	1	5
668765S1	1 1/4" GW	x 6	3/4" GZ	1	3
668775S1	1 1/4" GW	x 7	3/4" GZ	1	3
668785S1	1 1/4" GW	x 8	3/4" GZ	1	3

AKCESORIA DO ROZDZIELACZY

668...S1

01144

Niecentryczne obejście różnicowe
ze stałą nastawą 25 kPa (2500 mm sł.w.).
W komplecie rura połączeniowa do rozdzielacza.
Do rozdzielaczy serii 668...S1.
Maks. ciśnienie pracy: 10 bar.
Zakres temperatury pracy: 0–100 °C.

Kod			
668000S1	1" nakrętka x 3/4" nakrętka	1	10

391...S1

01144

Para zaworów odcinających kulowych.
Przyłącza z gwintem wewnętrznym
i zewnętrznym z połączeniem z uszczelką O-ring.
Z możliwością przyłączenia termometru.
Maks. ciśnienie pracy: 10 bar.
Zakres temperatury pracy: 0–100 °C.

Kod			
391067S1	1" x 1 1/4"	1	-
391077S1	1 1/4" x 1 1/4"	1	-

391...S1

01144

Para zaworów odcinających kulowych.
Przyłącza z gwintem wewnętrznym
i zewnętrznym z połączeniem z uszczelką O-ring.
Z termometrem, skala 0– 80 °C, Ø 40 mm.
Maks. ciśnienie pracy: 10 bar.
Zakres temperatury pracy: 0–100 °C.

Kod			
391167S1	1" x 1 1/4"	1	5
391177S1	1 1/4" x 1 1/4"	1	5

5020

01144

Automatyczny zawór odpowietrzający
z zamknięciem higroskopijnym.
Korpus z kutego mosiądzu.
Do zakończeń rozdzielaczy serii 668...S1.
Maks. ciśnienie pracy: 10 bar.
Maks. ciśnienie upustu: 2,5 bar.
Maks. temperatura pracy: 110 °C.

Kod			
502043	1/2" GZ	10	100

3642..S1

01144

Złączka redukcyjna.

Kod			
364276S1	1" GW x 1 1/4" GZ	2	10

5996

01144

Zakończenie rozdzielacza z dwoma złączami
bocznymi z dwupozycyjnym zaworem kulowym,
automatycznym odpowietrznikiem i króćcem
napełniającym/spustowym.
Maks. ciśnienie pracy: 10 bar.
Maks. ciśnienie upustu: 2,5 bar.
Zakres temperatury pracy: 0–100 °C.

Kod			
599674	1 1/4"	1	10

5996

01144

Zakończenie rozdzielacza z dwoma złączami
bocznymi z trzypozycyjnym zaworem kulowym,
przyłączem obejścia z korkiem i króćcem
napełniającym/spustowym.
Maks. ciśnienie pracy: 10 bar.
Zakres temperatury pracy: 0–100 °C.

Kod			
599675	1 1/4"	1	10

347...S1

01144

Złączka zaciskowa do rur miedzianych
wyżarzanych, z twardej miedzi, mosiądzu,
miękkiej stali i stali nierdzewnej.
Z uszczelką O-ring.
Do użycia z rozdzielaczami serii 668...S1.
Maks. ciśnienie pracy: 10 bar.
Zakres temperatury pracy: -25–120 °C.

Kod			
347512S1	3/4" - Ø 12	1	50
347514S1	3/4" - Ø 14	1	50

AKCESORIA DO ROZDZIELACZY

662

Niecentryczne obejście różnicowe ze stałą nastawą 25 kPa (2.500 mm w.g.).
Dla rozdzielaczy z serii 662, 664 i 665.
Maks. ciśnienie pracy: 10 bar.
Zakres temperatury pracy: -10-110 °C.

Kod		
662010	1	10

391

Para zaworów odcinających kulowych z uszczelką O-ring.
Dla rozdzielaczy z serii 664 i 665.
Maks. ciśnienie pracy: 10 bar.
Zakres temperatury pracy: 5–100 °C.

Kod			
391066	1"	1	-

Izolacja dla rozdzielaczy z serii 6626.5, 664 i 665.
Dla instalacji grzewczych i chłodniczych.
Dla skrzynek kod 659..4 (regulowana głębokość od 110 do 140 mm).

Kod		
CBN6646F1	1	-
CBN6646N1	1	-
CBN6646O1	1	-

680 DARCAL

01144

Złączka zaciskowa do pojedynczych i wielowarstwowych rur z tworzywa.
Maks. ciśnienie pracy: 10 bar.
Zakres temperatury pracy:
5–80 °C (PE-X)
5–75 °C (wielowarstwowa 95 °C).

Kod		Ø wewn.	Ø zewn.		
680507	3/4"	7,5–8	10,5–12	10	100
680502	3/4"	7,5–8	12–14	10	100
680503	3/4"	8,5–9	12–14	10	100
680500	3/4"	9,0–9,5	14–16	10	100
680501	3/4"	9,5–10	12–14	10	100
680506	3/4"	9,5–10	14–16	10	100
680515	3/4"	10,5–11	14–16	10	100
680517	3/4"	10,5–11	16–18	10	100
680524	3/4"	11,5–12	14–16	10	100
680526	3/4"	11,5–12	16–18	10	100
680535	3/4"	12,5–13	16–18	10	100
680537	3/4"	12,5–13	18–20	10	100
680544	3/4"	13,5–14	16–18	10	100
680546	3/4"	13,5–14	18–20	10	100
680555	3/4"	14,5–15	18–20	10	100
680556	3/4"	15–15,5	18–20	10	100
680564	3/4"	15,5–16	18–20	10	100
680505	3/4"	17	22,5	10	100

386

01144

Zaślepka z nakrętką do wyjść rozdzielaczy.

Kod			
386500	3/4"	10	-

675

01126

Termometr wciskany do montażu na poszczególnych obiegach.
Do rur posiadających średnicę zewnętrzną od 15 do 18 mm.
Skala termometru: 5–50 °C.
Termometr cieczowy, ciecz: alkohol
Pasta przewodząca ciepło dołączona do opakowania.

Kod		
675900	10	100

ROZDZIELACZE Z MOSIĄDZU I AKCESORIA

664

01260

Zespół rozdzielaczy.
Maks. ciśnienie pracy: 6 bar.
Zakres temperatury pracy: 5–60 °C.
Rozstaw otworów wylotowych: 50 mm.
W komplecie:
- rozdzielacz powrotny z wbudowanymi zaworami odcinającymi z przyłączem do siłownika termoelektrycznego;
- rozdzielacz zasilający z przepływomierzami o skali 0–5 l /min i zaworami do regulacyjnymi;
- zakończenie rozdzielacza z automatycznym zaworem odpowietrzającym i zaworem spustowym;
- uchwyty montażowe ze stali do użycia ze skrzynkami lub do bezpośredniego mocowania na ścianie.

Kod	Przyłącze	Ilość wyjść	Wyjścia		
6646B1	1"	x 2	3/4" GZ	1	-
6646C1	1"	x 3	3/4" GZ	1	-
6646D1	1"	x 4	3/4" GZ	1	-
6646E1	1"	x 5	3/4" GZ	1	-
6646F1	1"	x 6	3/4" GZ	1	-
6646G1	1"	x 7	3/4" GZ	1	-
6646H1	1"	x 8	3/4" GZ	1	-
6646I1	1"	x 9	3/4" GZ	1	-
6646L1	1"	x 10	3/4" GZ	1	-
6646M1	1"	x 11	3/4" GZ	1	-
6646N1	1"	x 12	3/4" GZ	1	-
6646O1	1"	x 13	3/4" GZ	1	-

664

01260

Para rozdzielaczy zawiera:
- rozdzielacz powrotny z wbudowanymi zaworami odcinającymi z przyłączem do siłownika termoelektrycznego;
- rozdzielacz zasilający z przepływomierzami o skali 0–5 l /min i zaworami regulacyjnymi;

Maks. ciśnienie pracy: 6 bar.
Zakres temperatury pracy: 5–60 °C.
Rozstaw otworów wylotowych: 50 mm

Kod	Przyłącza	Ilość wyjść	Wyjścia		
664621	1"	x 2	3/4" GZ	1	–
664631	1"	x 3	3/4" GZ	1	–
664641	1"	x 4	3/4" GZ	1	–
664651	1"	x 5	3/4" GZ	1	–
664661	1"	x 6	3/4" GZ	1	–

658

01144

Para uchwytów montażowych do rozdzielaczy serii 662 i 664.
Do użycia ze skrzynkami o kodzie 659..5 lub do bezpośredniego montażu na ścianie.

Kod		
658100	1	-

5996

01144

Zakończenie rozdzielacza z automatycznym odpowietrznikiem i zaworem spustowym.
Maks. ciśnienie pracy: 6 bar.
Maks. ciśnienie upustu: 2,5 bar.
Zakres temperatury pracy: 0–100 °C.

Kod			
599678	1 "	1	10

5996

01144

Zakończenie rozdzielacza z ręcznym odpowietrznikiem i zaworem spustowym.
Maks. ciśnienie pracy: 6 bar.
Maks. ciśnienie upustu: 2,5 bar.
Zakres temperatury pracy: 5–60 °C.

Kod			
599679	1 1/4"	1	10

ROZDZIELACZE Z MOSIĄDZU I AKCESORIA

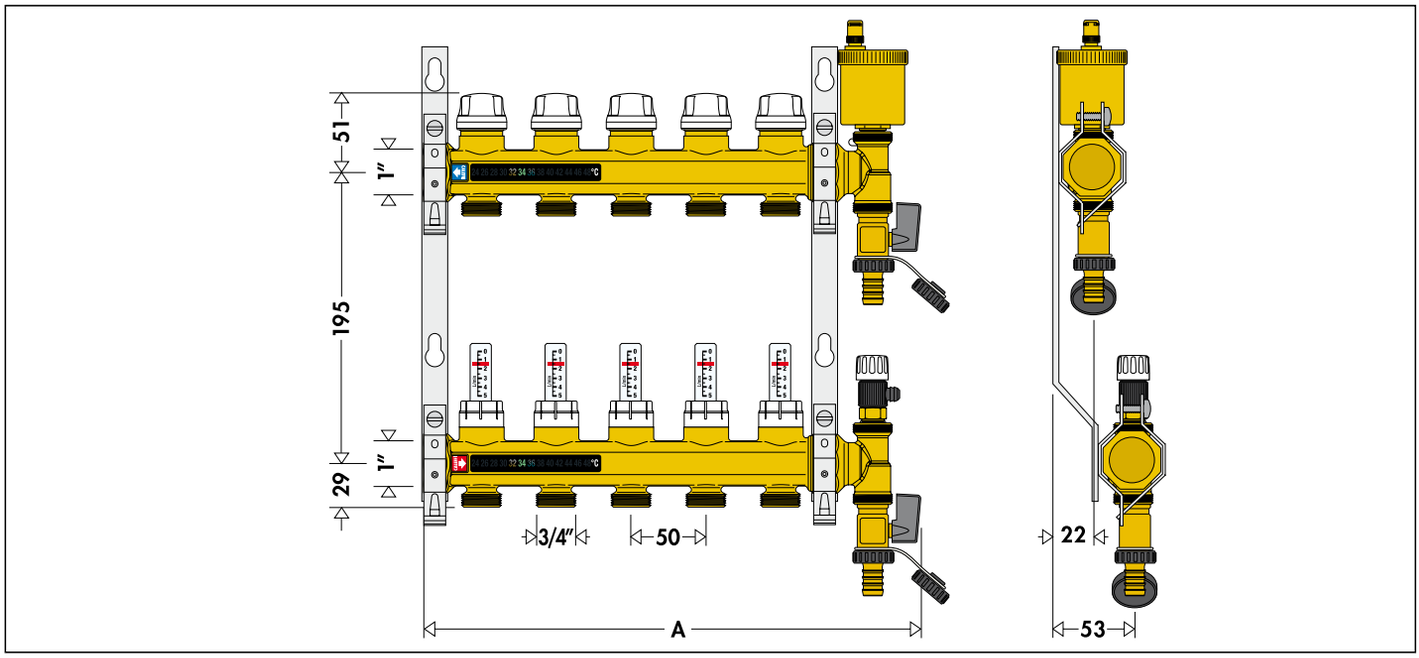

Ilość wyjść	2	3	4	5	6	7	8	9	10	11	12	13
A	180	230	280	330	380	440	490	540	590	640	690	750

ROZDZIELACZE Z MOSIĄDZU I AKCESORIA

662

Zespół rozdzielaczy.
Maks. ciśnienie pracy: 10 bar.
Zakres temperatury pracy: 5–80 °C.
Rozstaw otworów wylotowych: 50 mm.
W komplecie:
- rozdzielacz powrotny z wbudowanymi zaworami odcinającymi z przyłączem do siłownika termoelektrycznego;
- rozdzielacz zasilający z zaworami regulacyjnymi;
- zakończenie rozdzielacza z automatycznym zaworem odpowietrzającym i zaworem spustowym;
- uchwyty montażowe z polimeru z regulowaną odległością od środka do użycia ze skrzynką serii 659 lub do bezpośredniego mocowania na ścianie.

Kod	Przyłącza	Ilość wyjść	Wyjścia		
6626B6	1"	x 2	3/4" GZ	1	-
6626C6	1"	x 3	3/4" GZ	1	-
6626D6	1"	x 4	3/4" GZ	1	-
6626E6	1"	x 5	3/4" GZ	1	-
6626F6	1"	x 6	3/4" GZ	1	-
6626G6	1"	x 7	3/4" GZ	1	-
6626H6	1"	x 8	3/4" GZ	1	-
6626I6	1"	x 9	3/4" GZ	1	-
6626L6	1"	x 10	3/4" GZ	1	-
6626M6	1"	x 11	3/4" GZ	1	-
6626N6	1"	x 12	3/4" GZ	1	-
6626O6	1"	x 13	3/4" GZ	1	-

662

01260

Para rozdzielaczy zawiera:
- rozdzielacz powrotny z wbudowanymi zaworami odcinającymi z przyłączem do siłownika termoelektrycznego;
- rozdzielacz zasilający **z zaworami regulacyjnymi**;

Maks. ciśnienie pracy: 10 bar.
Zakres temperatury pracy: 5–80 °C.
Rozstaw otworów wylotowych: 50 mm

Kod	Przyłącza	Ilość wyjść	Wyjścia		
662626	1"	x 2	3/4" GZ	1	–
662636	1"	x 3	3/4" GZ	1	–
662646	1"	x 4	3/4" GZ	1	–
662656	1"	x 5	3/4" GZ	1	–
662666	1"	x 6	3/4" GZ	1	–

658

01144

Para uchwytów montażowych z polimeru z regulowanym rozstawem dla rozdzielaczy z serii 662.
Ze śrubami i kotwami ściennymi.
Do użycia ze skrzynkami o kodzie 659..4 (głębokość 110-140mm) lub bezpośredniego montażu na ścianie

Kod		
658400	1	5

5996

01144

Zakończenie rozdzielacza z automatycznym odpowietrznikiem i zaworem spustowym.
Maks. ciśnienie pracy: 6 bar.
Maks. ciśnienie upustu: 2,5 bar.
Zakres temperatury pracy: 0–100 °C.

Kod			
599678	1 "	1	10

5996

01144

Zakończenie rozdzielacza z ręcznym odpowietrznikiem i zaworem spustowym.
Maks. ciśnienie pracy: 6 bar.
Maks. ciśnienie upustu: 2,5 bar.
Zakres temperatury pracy: 5–60 °C.

Kod			
599679	1 1/4"	1	10

ROZDZIELACZE Z MOSIĄDZU I AKCESORIA

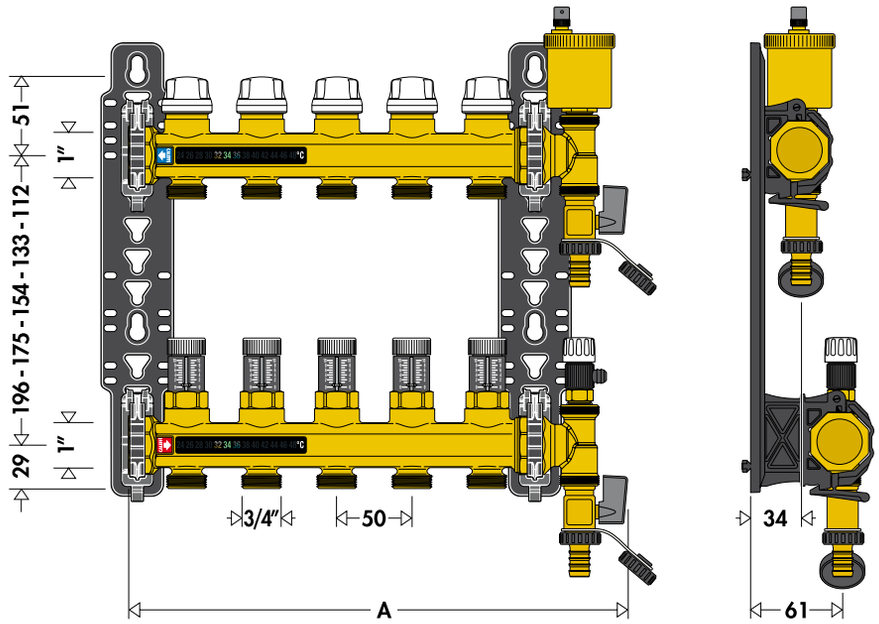

Ilość wyjść	2	3	4	5	6	7	8	9	10	11	12	13
A	180	230	280	330	380	440	490	540	590	640	690	750

ZESPÓŁ ROZDZIELACZY Z RÓWNOWAŻENIEM DYNAMICZNYM, DYNAMICAL®

665

DYNAMICAL® - Zespół rozdzielaczy z równoważeniem dynamicznym dla ogrzewania płaszczyznowego.
Maks. ciśnienie pracy: 6 bar. Zakres temperatury pracy: 5–60 °C.
Rozstaw otworów wylotowych: 50 mm.
W komplecie:
- rozdzielacz powrotny z wkładkami równoważącymi DYNAMICAL® przystosowanymi do współpracy z siłownikami termoelektrycznymi, zakres regulacji 25–150 l/h;
- rozdzielacz zasilający przepływomierzami;
- zakończenie rozdzielacza z automatycznym odpowietrznikiem z kapturkiem higroskopijnym i zaworem spustowym;
- stalowe uchwyty montażowe do zastosowania w skrzynkach lub bezpośrednio na ścianie.

Kod	Przyłącza	Ilość wyjść	Wyjścia		
6656D1	1"	x 4	3/4" GZ	1	-
6656E1	1"	x 5	3/4" GZ	1	-
6656F1	1"	x 6	3/4" GZ	1	-
6656G1	1"	x 7	3/4" GZ	1	-
6656H1	1"	x 8	3/4" GZ	1	-
6656I1	1"	x 9	3/4" GZ	1	-
6656L1	1"	x 10	3/4" GZ	1	-
6656M1	1"	x 11	3/4" GZ	1	-
6656N1	1"	x 12	3/4" GZ	1	-

Zasada działania

Dynamiczny zawór termostatyczny został zaprojektowany z myślą **o kontrolowaniu natężenia przepływu czynnika grzewczego w instalacjach grzewczych**, które jest: regulowane zgodnie z wymaganiami części instalacji gdzie jest zamontowany zawór; stałe i niezależne od zmian ciśnienia w instalacji.

Zawór w połączeniu z głowicą termostatyczną łączy w sobie kilka funkcji w jednym elemencie:

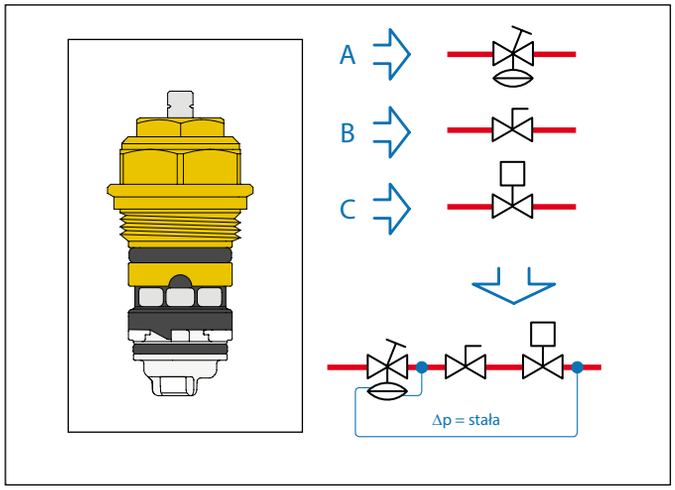

A. **Regulatora różnicy ciśnień**, który automatycznie niweluje wpływ wahań ciśnienia typowych dla instalacji zmiennoprzepływowych i zapobiega głośnemu działaniu.
B. **Zaworu równoważącego**, który pozwala na bezpośrednie ustawienie maksymalnej wartości natężenia przepływu, dzięki kombinacji z regulatorem różnicy ciśnień.
C. **Regulacji natężenia przepływu w zależności od temperatury otoczenia.** Regulacja natężenia przepływu jest zoptymalizowana, ponieważ jest niezależna od ciśnienia.

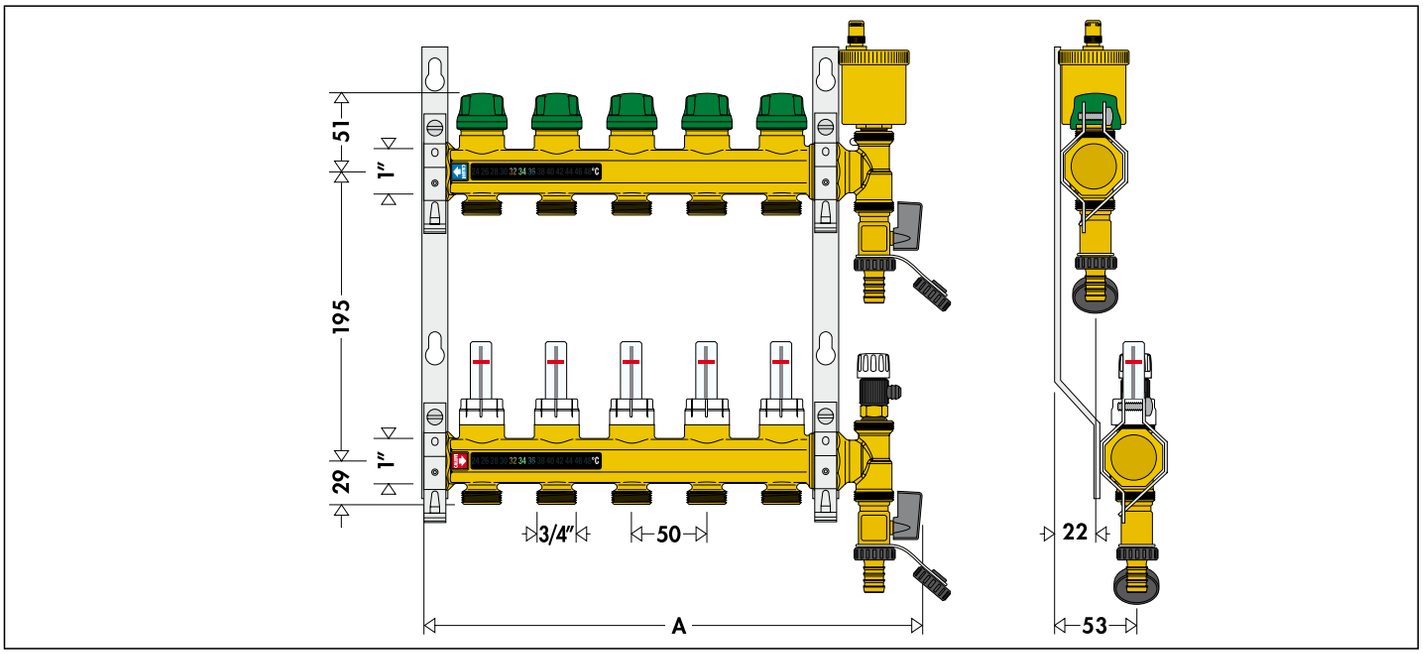

Ilość wyjść	4	5	6	7	8	9	10	11	12
A	280	330	380	440	490	540	590	640	690

ZESPÓŁ ROZDZIELACZY Z ZAWOREM PRZEŁĄCZAJĄCYM DLA INSTALACJI GRZEWCZYCH I CHŁODNICZYCH

NOWOŚĆ

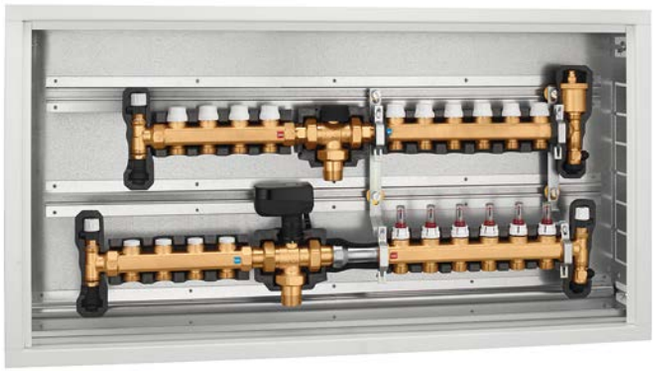

664

01417

Zespół rozdzielaczy z zaworem przełączającym wstępnie zmontowany w skrzynce dla instalacji grzewczych i chłodniczych.
W komplecie:
- rozdzielacz do instalacji ogrzewania płaszczyznowego z przepływomierzami i zaworami odcinającymi, izolowany
- rozdzielacz do instalacji z klimakonwektorami z zaworami do wstępnego ustawienia przepływu i zaworami odcinającymi, izolowany
- trójdrogowy zawór przełączający z trzypunktowym sterowaniem, w komplecie z izolacją i przekładką antykondensacyjną
- zestaw zaworu zwrotnego
- skrzynka

Maks. ciśnienie pracy: 6 bar.
Zakres temperatury regulacji: 5–60 °C.
Zasilanie: 230 V - 50/60 Hz.

CE

Zima

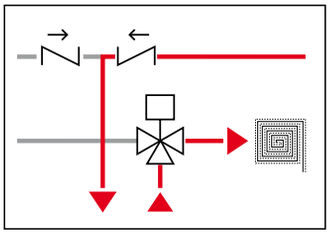

Lato

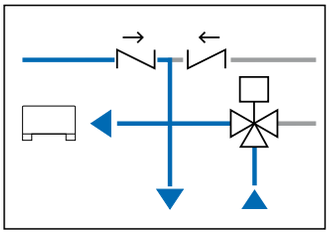

Kod	Przyłącze	Ilość wyjść ogrzewania	Ilość wyjść chłodzenia
6640F1	1"GZ	6 x 3/4"GZ	4 x 3/4" GZ
6640G1	1"GZ	7 x 3/4"GZ	4 x 3/4" GZ
6640H1	1"GZ	8 x 3/4"GZ	4 x 3/4" GZ
6640I1	1"GZ	9 x 3/4"GZ	4 x 3/4" GZ
6640L1	1"GZ	10 x 3/4"GZ	4 x 3/4" GZ
6640M1	1"GZ	11 x 3/4"GZ	4 x 3/4" GZ

Wymiary rozdzielacza z zaworem przełączającym dla systemów grzewczych i chłodniczych

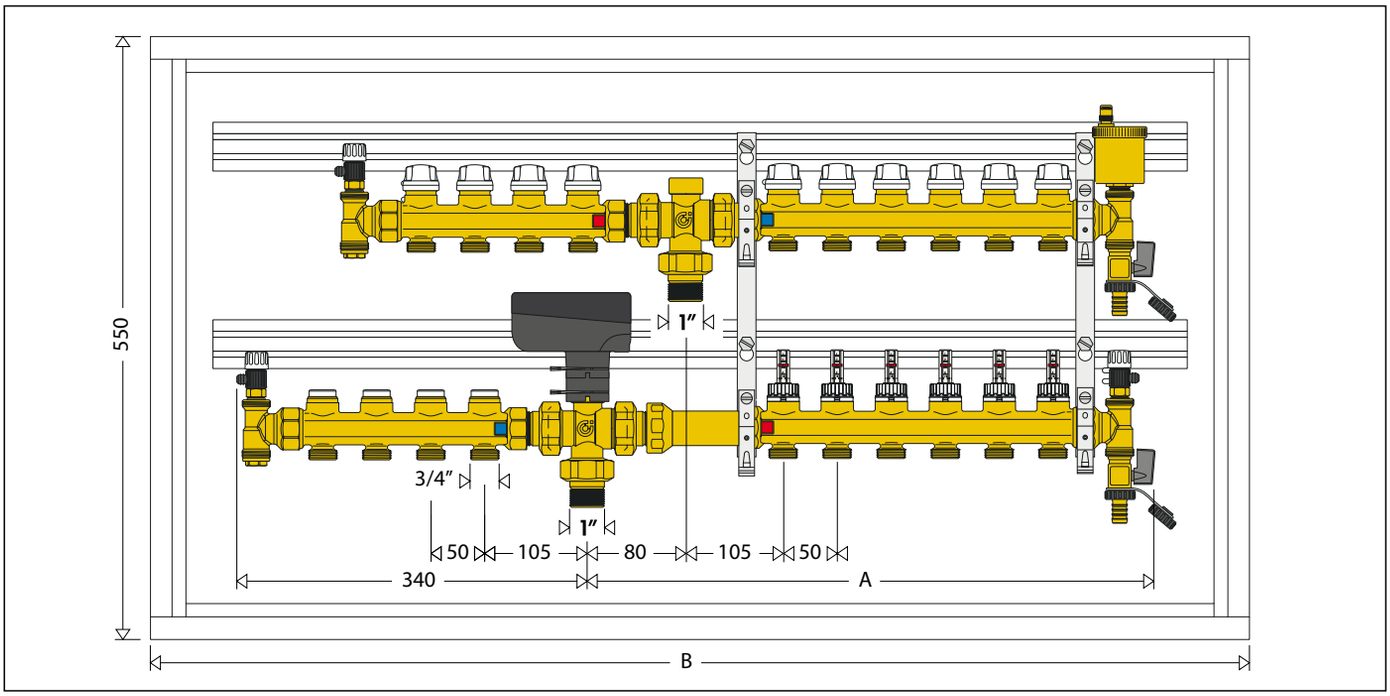

Ilość wyjść	4 + 6	4 + 7	4 + 8	4 + 9	4 + 10	4 + 11
A	520	570	620	670	720	770
B	1000	1000	1200	1200	1200	1200

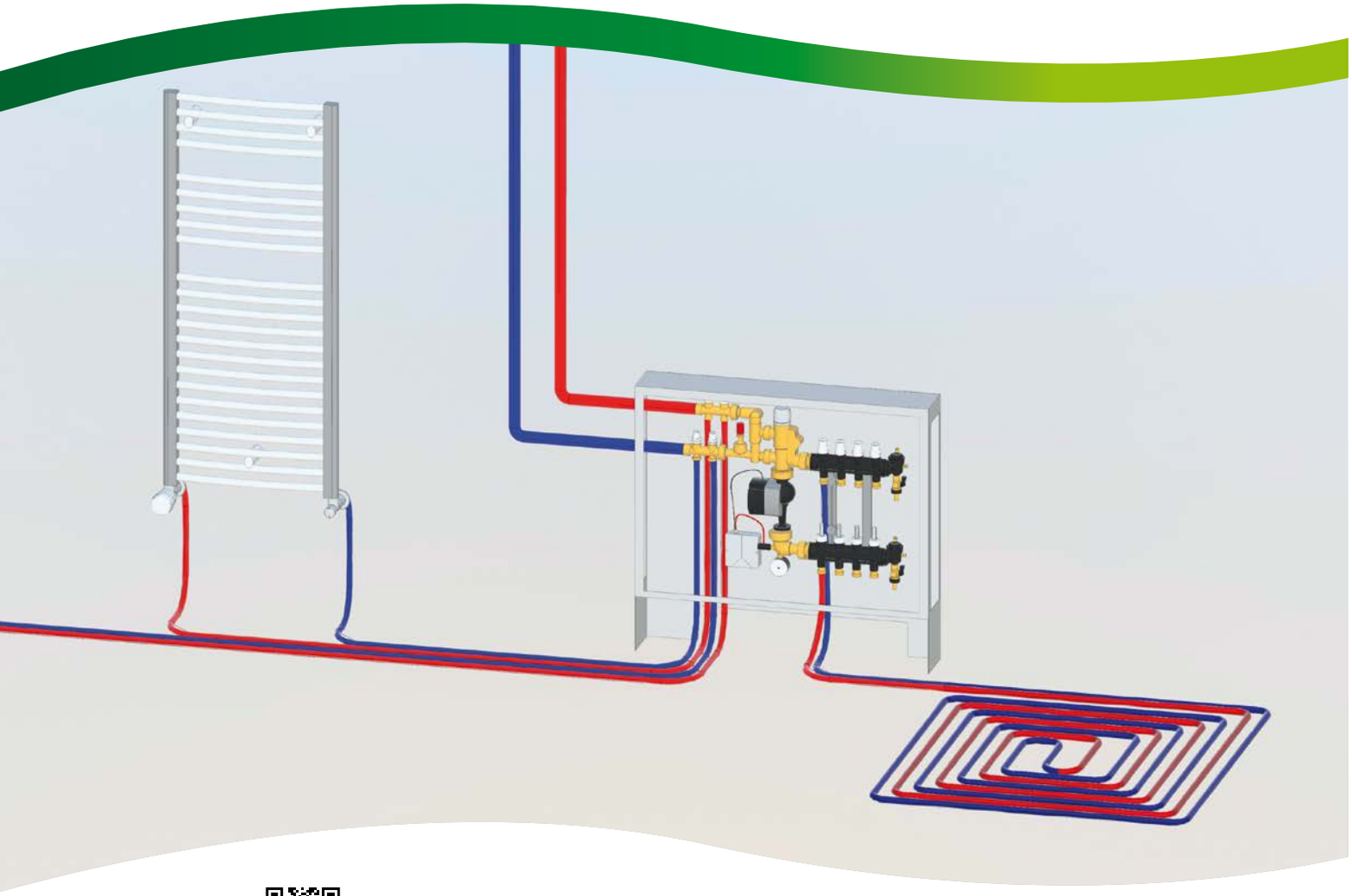

BIM
bim.caleffi.com

Termostatyczne zespoły regulacji
Termostatyczny zawór mieszający dla ogrzewania płaszczyznowego

TERMOSTATYCZNY ZESPÓŁ REGULACJI

182

01190

Zespół regulacyjny – regulacja stałotemperaturowa.
Wstępnie zmontowany w skrzynce.
W komplecie:
- termostatyczny układ regulacji,
- para rozdzielaczy z technopolimeru z wbudowanymi przepływomierzami i zaworami odcinającymi,
- termostat bezpieczeństwa,
- wysokowydajna pompa, UPM3 Auto L 25-70,
- skrzynka inspekcyjna ze wspornikami podłogowymi.

Maks. ciśnienie pracy: 6 bar.
Zakres regulacji temperatury: 25–55 °C.
Zasilanie: 230 V - 50/60 Hz.

CE

Kod	Przyłącza	Ilość wyjść	Wyjścia	Skrzynka		
1825C1A2L	3/4" GZ	x 3	3/4" GZ	600	1	-
1825D1A2L	3/4" GZ	x 4	3/4" GZ	600	1	-
1825E1A2L	3/4" GZ	x 5	3/4" GZ	600	1	-
1825F1A2L	3/4" GZ	x 6	3/4" GZ	800	1	-
1825G1A2L	3/4" GZ	x 7	3/4" GZ	800	1	-
1825H1A2L	3/4" GZ	x 8	3/4" GZ	800	1	-
1825I1A2L	3/4" GZ	x 9	3/4" GZ	800	1	-
1825L1A2L	3/4" GZ	x 10	3/4" GZ	1000	1	-
1825M1A2L	3/4" GZ	x 11	3/4" GZ	1000	1	-
1825N1A2L	3/4" GZ	x 12	3/4" GZ	1200	1	-
1825O1A2L	3/4" GZ	x 13	3/4" GZ	1200	1	-

182

01192

Zespół regulacyjny – regulacja stałotemperaturowa.
Wstępnie zmontowany w skrzynce.
W komplecie:
- termostatyczny układ regulacji,
- para rozdzielaczy z zaworami regulacyjnymi i zaworami odcinającymi obiegu pierwotnego,
- para rozdzielaczy z technopolimeru z wbudowanymi przepływomierzami i zaworami odcinającymi,
- zestaw obejściowy obiegu pierwotnego,
- termostat bezpieczeństwa,
- wysokowydajna pompa, UPM3 Auto L 25-70,
- skrzynka inspekcyjna ze wspornikami podłogowymi.

Maks. ciśnienie pracy: 6 bar.
Zakres regulacji temperatury: 25–55 °C.
Zasilanie: 230 V - 50/60 Hz.

CE

Kod	Przyłącza	Ilość wyjść obiegu wtórnego	Ilość wyjść obiegu pierwotnego	Skrzynka		
1826C1A2L 002	1" GW	3 x 3/4" GZ	2 x 3/4" GZ	800	1	-
1826D1A2L 002	1" GW	4 x 3/4" GZ	2 x 3/4" GZ	800	1	-
1826E1A2L 002	1" GW	5 x 3/4" GZ	2 x 3/4" GZ	800	1	-
1826F1A2L 002	1" GW	6 x 3/4" GZ	2 x 3/4" GZ	1000	1	-
1826G1A2L 002	1" GW	7 x 3/4" GZ	2 x 3/4" GZ	1000	1	-
1826H1A2L 002	1" GW	8 x 3/4" GZ	2 x 3/4" GZ	1000	1	-
1826I1A2L 002	1" GW	9 x 3/4" GZ	2 x 3/4" GZ	1000	1	-
1826L1A2L 002	1" GW	10 x 3/4" GZ	2 x 3/4" GZ	1000	1	-
1826M1A2L 002	1" GW	11 x 3/4" GZ	2 x 3/4" GZ	1200	1	-
1826N1A2L 002	1" GW	12 x 3/4" GZ	2 x 3/4" GZ	1200	1	-
1826O1A2L 002	1" GW	13 x 3/4" GZ	2 x 3/4" GZ	1200	1	-

TERMOSTATYCZNY ZESPÓŁ REGULACJI

182

01192

Zespół regulacyjny - regulacja stałotemperaturowa.
Wstępnie zmontowana w skrzynce.
W komplecie:
- termostatyczny układ regulacji;
- rozdzielacz powrotny z wbudowanymi zaworami odcinającymi z przyłączem do siłownika termoelektrycznego;
- rozdzielacz zasilający z przepływomierzami o skali 0–5l/min i zaworami regulacyjnymi;
- zakończenie rozdzielacza z automatycznym zaworem odpowietrzającym i zaworem spustowym;
- termostat bezpieczeństwa;
- wysokowydajna pompa, UPM3 Auto L 25-70;
- skrzynka inspekcyjna ze wspornikami podłogowymi.

Maks. ciśnienie pracy: 6 bar.
Zakres regulacji temperatury: 25–55 °C.
Zasilanie: 230 V - 50/60 Hz.

CE

Kod	Przyłącza	Ilość wyjść	Wyjścia	Skrzynka		
1825C7A2L	3/4" GZ	x 3	3/4" GZ	600	1	-
1825D7A2L	3/4" GZ	x 4	3/4" GZ	600	1	-
1825E7A2L	3/4" GZ	x 5	3/4" GZ	600	1	-
1825F7A2L	3/4" GZ	x 6	3/4" GZ	800	1	-
1825G7A2L	3/4" GZ	x 7	3/4" GZ	800	1	-
1825H7A2L	3/4" GZ	x 8	3/4" GZ	800	1	-
1825I7A2L	3/4" GZ	x 9	3/4" GZ	800	1	-
1825L7A2L	3/4" GZ	x 10	3/4" GZ	1000	1	-
1825M7A2L	3/4" GZ	x 11	3/4" GZ	1000	1	-
1825N7A2L	3/4" GZ	x 12	3/4" GZ	1000	1	-
1825O7A2L	3/4" GZ	x 13	3/4" GZ	1000	1	-

182

01192

Zespół regulacyjny – regulacja stałotemperaturowa.
W komplecie:
- termostatyczny układ regulacji,
- termostat bezpieczeństwa,
- wysokowydajna pompa, UPM3 Auto L 25-70.

Maks. ciśnienie pracy: 6 bar.
Zakres regulacji temperatury: 25–55 °C.
Zasilanie: 230 V - 50/60 Hz.

CE

Kod	Przyłącza		
182521A2L	3/4" GZ	1	-

182

01192

Zespół regulacyjny – regulacja stałotemperaturowa.
W komplecie:
- termostatyczny układ regulacji,
- para rozdzielaczy z zaworami regulacyjnymi i zaworami odcinającymi obiegu pierwotnego,
- termostat bezpieczeństwa,
- wysokowydajna pompa, UPM3 Auto L 25-70. Maks. ciśnienie pracy: 6 bar.

Zakres regulacji temperatury: 25–55 °C.
Zasilanie: 230 V - 50/60 Hz.

CE

Kod	Przyłącza	Ilość wyjść obiegu pierwotnego		
182621A2L 002	1" GZ	2 x 3/4" GZ	1	-
182621A2L 003	1" GZ	2 x 3/4" GZ	1	-

675

Para złączek z uszczelkami do stosowania z grupami serii 182 i rozdzielaczami serii 662 i 664.

Kod			
675005	1 1/4" GZ x 1" GZ	1	-

675

Para złączek z uszczelkami do stosowania z grupami serii 182 i rozdzielaczami serii 670 i 671.

Kod			
675004	1 1/4" GZ x 1 1/4" GZ	1	-

TERMOSTATYCZNY ZESPÓŁ REGULACJI

182

01190

Zespół regulacyjny – regulacja stałotemperaturowa.
W komplecie:
- termostatyczny układ regulacji,
- para rozdzielaczy z technopolimeru z wbudowanymi przepływomierzami i zaworami odcinającymi,
- termostat bezpieczeństwa,
- wysokowydajna pompa, UPM3 Auto L 25-70.

Maks. ciśnienie pracy: 6 bar.
Zakres regulacji temperatury: 25–55 °C.
Zasilanie: 230 V - 50/60 Hz.

Kod	Przyłącza	Ilość wyjść	Wyjścia		
1825C5A2L	3/4" GZ	x 3	3/4" GZ	1	-
1825D5A2L	3/4" GZ	x 4	3/4" GZ	1	-
1825E5A2L	3/4" GZ	x 5	3/4" GZ	1	-
1825F5A2L	3/4" GZ	x 6	3/4" GZ	1	-
1825G5A2L	3/4" GZ	x 7	3/4" GZ	1	-
1825H5A2L	3/4" GZ	x 8	3/4" GZ	1	-
1825I5A2L	3/4" GZ	x 9	3/4" GZ	1	-
1825L5A2L	3/4" GZ	x 10	3/4" GZ	1	-
1825M5A2L	3/4" GZ	x 11	3/4" GZ	1	-
1825N5A2L	3/4" GZ	x 12	3/4" GZ	1	-
1825O5A2L	3/4" GZ	x 13	3/4" GZ	1	-

182

01192

Zespół regulacyjny – regulacja stałotemperaturowa.
W komplecie:
- termostatyczny układ regulacji,
- para rozdzielaczy z zaworami regulacyjnymi i zaworami odcinającymi obiegu pierwotnego,
- para rozdzielaczy z technopolimeru z wbudowanymi przepływomierzami i zaworami odcinającymi,
- zestaw obejściowy obiegu pierwotnego,
- termostat bezpieczeństwa,
- wysokowydajna pompa, UPM3 Auto L 25-70.

Maks. ciśnienie pracy: 6 bar.
Zakres regulacji temperatury: 25–55 °C.
Zasilanie: 230 V - 50/60 Hz.

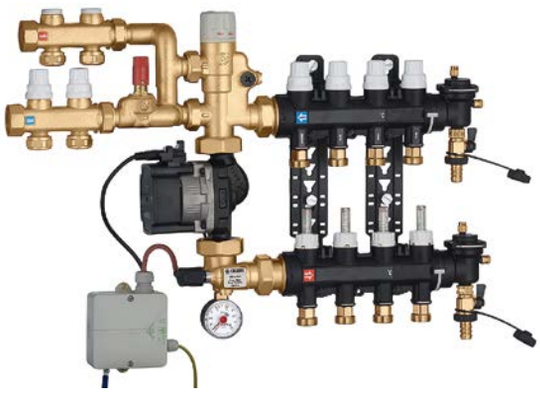

Kod	Przyłącza	Ilość wyjść obiegu wtórnego	Ilość wyjść obiegu pierwotnego		
1826C5A2L 002	1" GW	3 x 3/4" GZ	2 x 3/4" GZ	1	-
1826D5A2L 002	1" GW	4 x 3/4" GZ	2 x 3/4" GZ	1	-
1826E5A2L 002	1" GW	5 x 3/4" GZ	2 x 3/4" GZ	1	-
1826F5A2L 002	1" GW	6 x 3/4" GZ	2 x 3/4" GZ	1	-
1826G5A2L 002	1" GW	7 x 3/4" GZ	2 x 3/4" GZ	1	-
1826H5A2L 002	1" GW	8 x 3/4" GZ	2 x 3/4" GZ	1	-
1826I5A2L 002	1" GW	9 x 3/4" GZ	2 x 3/4" GZ	1	-
1826L5A2L 002	1" GW	10 x 3/4" GZ	2 x 3/4" GZ	1	-
1826M5A2L 002	1" GW	11 x 3/4" GZ	2 x 3/4" GZ	1	-
1826N5A2L 002	1" GW	12 x 3/4" GZ	2 x 3/4" GZ	1	-
1826O5A2L 002	1" GW	13 x 3/4" GZ	2 x 3/4" GZ	1	-

TERMOSTATYCZNY ZESPÓŁ REGULACJI

661

Skrzynka do rozdzielaczy serii 662, 671, 668...S1, 664 i 665 i jednostek regulacyjnych serii 182.
Zamknięcie z zaciskiem.
Z blachy lakierowanej.
Ze wspornikiem do montażu podłogowego.
Regulowana głębokość: 110 do 150 mm.
Regulowana wysokość: 270 do 410 mm.

Kod	(wys. x szer. x głęb.)		
661045	500 x 400 x 110–150	1	-
661065	500 x 600 x 110–150	1	-
661085	500 x 800 x 110–150	1	-
661105	500 x 1000 x 110–150	1	-
661125	500 x 1200 x 110–150	1	-

182

Obejście różnicowe ze stałą nastawą 25 kPa (2500 mm sł.w.) z króćcem elastycznym.
Do zespołów regulacyjnych serii 182 i rozdzielaczy serii 670 i 671.
Maks. ciśnienie pracy: 10 bar.
Zakres temperatury pracy: 0–100 °C.

Kod			
182000	3/4"	1	5

CZĘŚCI ZAPASOWE DO ZESPOŁÓW REGULACYJNYCH SERII 182

Kod	
F0000972	termostat bezpieczeństwa
F19153	grupa termostatycznego zaworu mieszającego serii 172
F19267	grupa termostatycznego zaworu mieszającego serii x 182
F0001252	pompa UPM3S (zastępuje pompę UPM3 Auto L)
116010	termometr 0–80 °C
F19219	płyta elektryczna

Zespoły regulacji i rozdzielacze

Kod 182521A2L

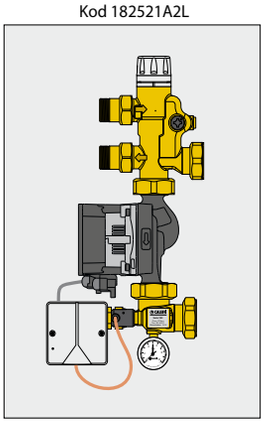

Kod 675004

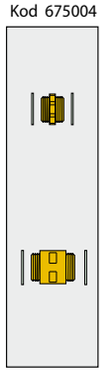

Kod 6716..

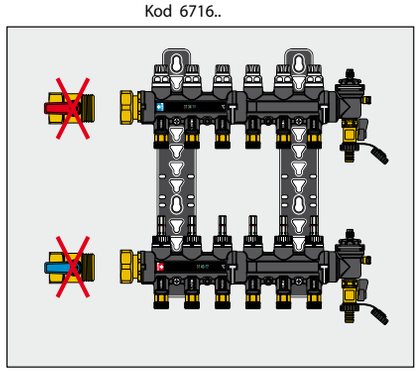

Kod 182521A2L

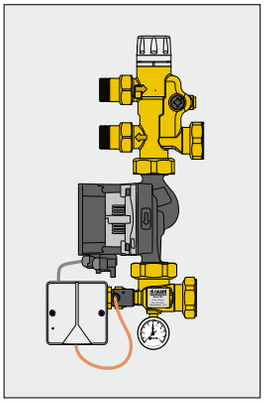

Kod 675005

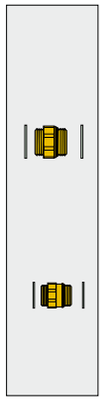

Kod 662 / 664 / 665

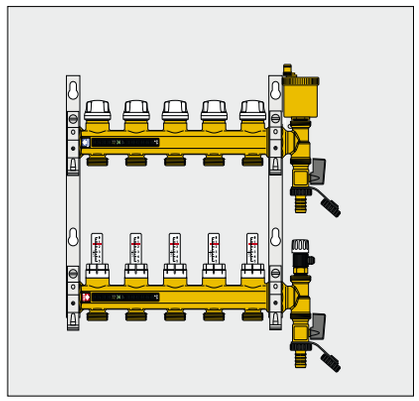

Schemat odnosi się do montażu w skrzynce

TERMOSTATYCZNY ZAWÓR MIESZAJĄCY DLA OGRZEWANIA PŁASZCZYZNOWEGO

5202

Termostatyczny zawór mieszający.
Dla ogrzewania płaszczyznowego.
Korpus ze stopu odpornego na odcynkowanie.
Maks. ciśnienie pracy: 10 bar.
Temperatura maks. na wlocie: 90 °C.

Kod	DN	Przyłącza	Zakres temperatury		
520251	20	3/4" GZ	20–43 °C	1	10
520261	25	1" GZ	20–43 °C	1	5

Funkcja

Termostatyczny zawór mieszający ma za zadanie regulować temperaturę czynnika grzewczego zasilającego elementy ogrzewania płaszczyznowego.
Elementem regulującym w termostatycznym zaworze mieszającym jest czujnik temperatury całkowicie zanurzony w przewodzie wyjścia zmieszanej wody, który rozszerzając się i kurcząc ustala w sposób ciągły odpowiednią proporcję pomiędzy wodą ciepłą i wodą zimną.
Regulacja odbywa się dzięki tłokowi, który przesuwa się w specjalnym cylindrze umieszczonym pomiędzy doprowadzeniem wody ciepłej i wody zimnej.
Również wtedy, gdy występują spadki ciśnienia lub gdy zmienia się temperatura na wejściu wody do instalacji, zawór automatycznie reguluje natężenie przepływu po to, by uzyskać żądaną temperaturę.
Za zaworem należy zamontować pompę obiegową zapewniającą prawidłowe zasilanie poszczególnych obiegów ogrzewania płaszczyznowego.

Schemat zastosowania zaworu mieszającego z serii 5202

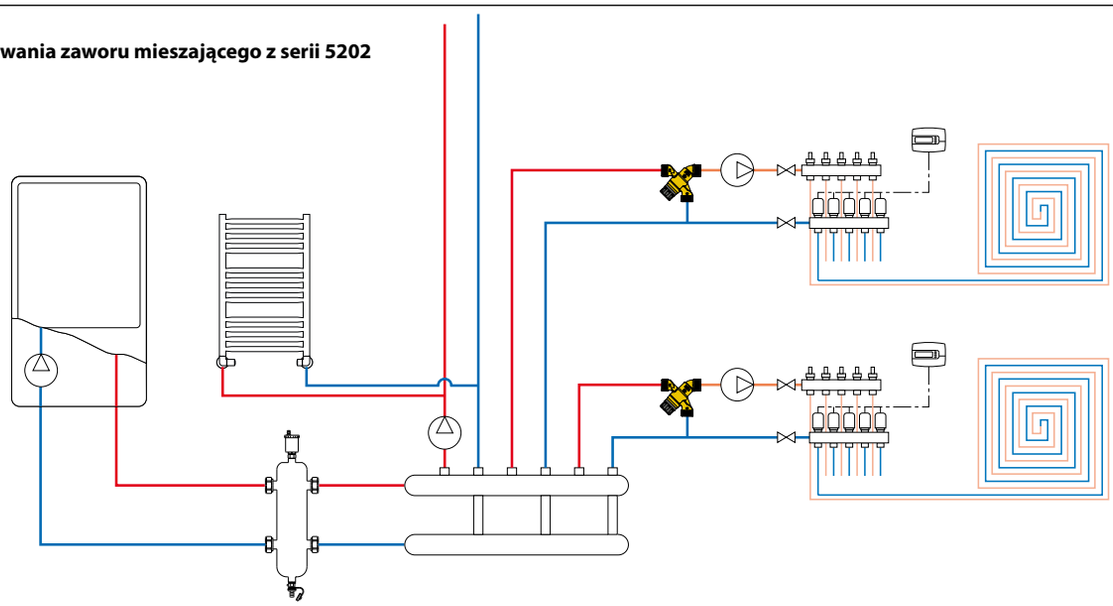

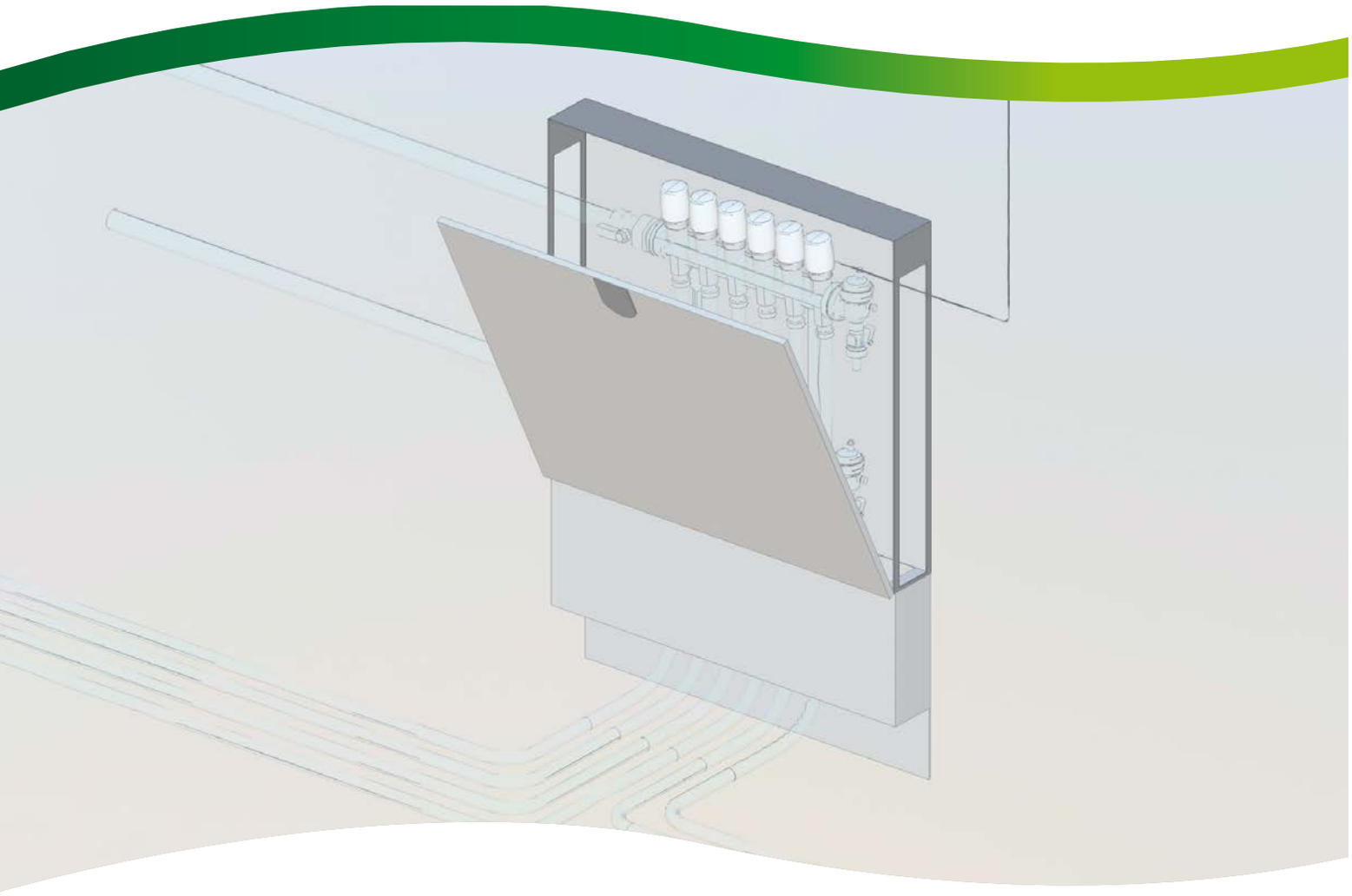

BIM
bim.caleffi.com

Siłowniki termoelektryczne
Skrzynki dla rozdzielaczy

SIŁOWNIKI TERMOELEKTRYCZNE

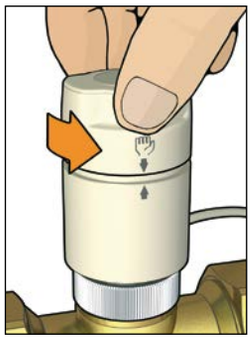

6563

01142

Siłownik termoelektryczny.
Z otwieraniem ręcznym i wskaźnikiem pozycji.
Normalnie zamknięty.
Zasilanie: 230 V (AC) lub 24 V (AC)/(DC).
Napięcie znamionowe pomocniczego styku mikroprzełącznika: 0,8 A (230 V).
Pobór mocy: 3 W.
Prąd rozruchu: ≤ 1 A.
Prąd rozruchu (656344/54): ≤ 250 mA.
Zakres temperatury otoczenia: 0–50 °C.
Stopień ochrony: IP 40.
Długość przewodu: 80 cm.

CE

Kod	Napięcie zasilania V		
656312	230	1	10
656314	24	1	10
656302	230 z mikroprzełącznikiem pomocniczym	1	10
656304	24 z mikroprzełącznikiem pomocniczym	1	10

Siłownik o niskim zużyciu prądu.

Kod	Napięcie zasilania V			
656354	24		1	10
656344	24	bez mikroprzełącznika pomocniczego	1	10

6561

01042

Siłownik termoelektryczny.
Normalnie zamknięty.
Z mikroprzełącznikiem pomocniczym.
Zasilanie: 230 V (AC) lub 24 V (AC)/(DC).
Napięcie znamionowe pomocniczego styku mikroprzełącznika: 0,8 A (230 V).
Pobór mocy: 3 W.
Prąd rozruchu: ≤ 1 A.
Zakres temperatury otoczenia: 0–50 °C.
Stopień ochrony: IP 44 (trzpień pionowy).
Długość przewodu: 80 cm.

CE

Kod	Napięcie zasilania V		
656112	230	1	10
656114	24	1	10
656102	230 z mikroprzełącznikiem pomocniczym	1	10
656104	24 z mikroprzełącznikiem pomocniczym	1	10

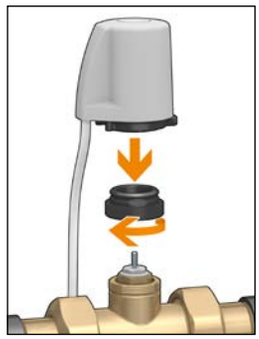

6562

01198

Siłownik termoelektryczny.
Ze wskaźnikiem pozycji otwarcia.
Montaż przy użyciu szybkozłącza, z przyłączem zaciskowym.
Normalnie zamknięty.
Z mikroprzełącznikiem pomocniczym.
Zasilanie: 230 V (AC) lub 24 V (AC)/(DC).
Napięcie znamionowe pomocniczego styku mikroprzełącznika: 0,8 A (230 V).
Pobór mocy: 3 W.
Prąd rozruchu: ≤ 1 A.
Zakres temperatury otoczenia: 0–50 °C.
Stopień ochrony: IP 54.
Długość przewodu: 80 cm.

CE EN 13

Kod	Napięcie zasilania V		
656212	230	1	10
656214	24	1	10
656202	230 z mikroprzełącznikiem pomocniczym	1	10
656204	24 z mikroprzełącznikiem pomocniczym	1	10

6564

01198

Siłownik termoelektryczny o niskim zużyciu prądu.
Ze wskaźnikiem pozycji otwarcia.
Montaż przy użyciu szybkozłącza, z przyłączem wciskowym.
Normalnie zamknięty.
Z mikroprzełącznikiem pomocniczym.
Zasilanie: 230 V (AC) lub 24 V (AC)/(DC).
Napięcie znamionowe pomocniczego styku mikroprzełącznika: 0,8 A (230 V).
Pobór mocy: 3 W.
Prąd rozruchu: ≤ 250 mA (230 V).
Zakres temperatury otoczenia: 0–50 °C.
Stopień ochrony: IP 54.
Długość przewodu: 80 cm.

CE EN 13

Kod	Napięcie zasilania V		
656412	230	1	10
656414	24	1	10
656402	230 z mikroprzełącznikiem pomocniczym	1	10
656404	24 z mikroprzełącznikiem pomocniczym	1	10

6205

01186

Mostek. Zasilanie: 230 V - 50/60 Hz.
Pobór mocy: 5,5 VA maks. (8 wyjść).
Zestyki przełączające: 10 A.
Stopień ochrony: IP 30 (z gumowymi zaciskami kablowymi). Polecenie wyjściowe dla pompy.
Wejście LATO – ZIMA. Wejście do zegara.

CE

Kod			
620542	4 kanały	1	-
620582	8 kanałów	1	-

SKRZYNKI DO ROZDZIELACZY

659

01144

Skrzynka do rozdzielaczy serii 349, 350, 592, 662, 663, 671, 668...S1, 664 i 665.
Montaż ścienny lub podłogowy (z serią 660).
Zamknięcie z zaciskiem.
Z blachy lakierowanej.
Regulowana głębokość od 110 do 140 mm.

Kod	(wys. x szer. x głęb.)		
659044	500 x 400 x 110–140	1	-
659064	500 x 600 x 110–140	1	-
659084	500 x 800 x 110–140	1	-
659104	500 x 1000 x 110–140	1	-
659124	500 x 1200 x 110–140	1	-

659

01144

Skrzynka do rozdzielaczy serii 349, 350, 592, 662, 671, 664 i 665.
W komplecie specjalny wspornik do uchwytów rozdzielaczy.
Zamknięcie z zaciskiem.
Z blachy lakierowanej.
Regulowana głębokość: 80 do 120 mm.

Kod	(wys. x szer. x głęb.)		
659045	500 x 400 x 80–120	1	-
659065	500 x 600 x 80–120	1	-
659085	500 x 800 x 80–120	1	-
659105	500 x 1000 x 80–120	1	-

660

01144

Zestaw do montażu podłogowego do skrzynki serii 659.
Zawiera:
- 2 wsporniki o wysokości cm 20,
- 2 panele boczne,
- 1 drążek do zginania rur.

Kod			
660040	do 659044	1	-
660060	do 659064	1	-
660080	do 659084	1	-
660100	do 659104	1	-
660120	do 659124	1	-

661

Skrzynka do rozdzielaczy serii 662, 671, 668...S1, 664 i 665 i jednostek regulacyjnych serii 182.
Zamknięcie z zaciskiem.
Z blachy lakierowanej.
Ze wspornikiem do montażu podłogowego.
Regulowana głębokość: 110 do 150 mm.
Regulowana wysokość: 270 do 410 mm.

Kod	(wys. x szer. x głęb.)		
661045	500 x 400 x 110–150	1	-
661065	500 x 600 x 110–150	1	-
661085	500 x 800 x 110–150	1	-
661105	500 x 1000 x 110–150	1	-
661125	500 x 1200 x 110–150	1	-

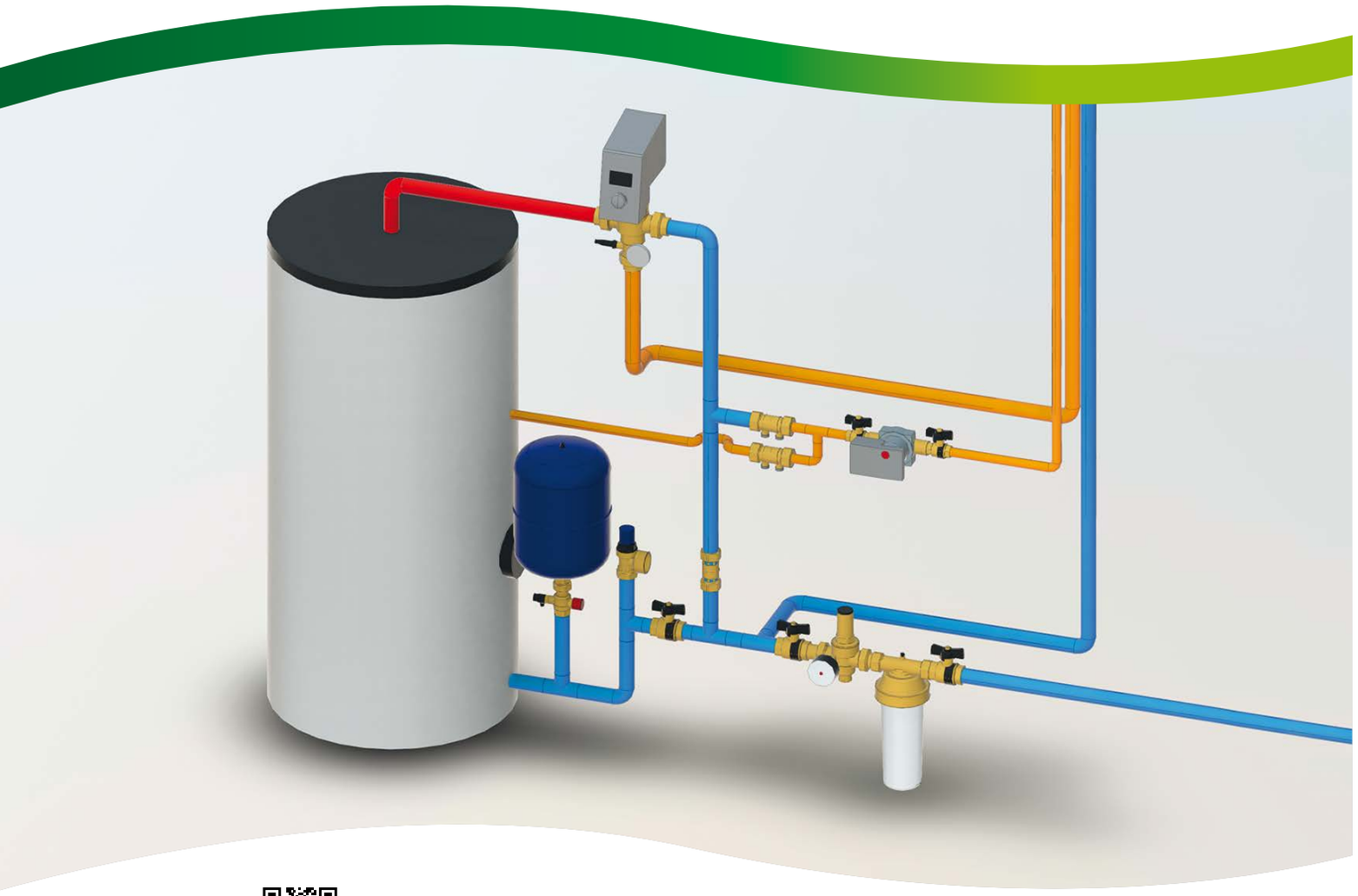

BIM
bim.caleffi.com

Regulatory ciśnienia wody
Termostatyczne zawory mieszające
Rozdzielacze do wody użytkowej
Elementy do wody użytkowej

ELEMENTY DLA INSTALACJI WODY UŻYTKOWEJ

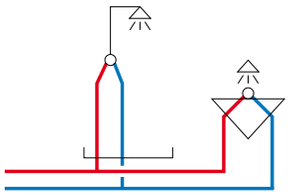

Nowoczesne instalacje zimnej i ciepłej wody wymagają odpowiednich elementów zabezpieczających i regulacyjnych. W zależności od typu zastosowania, na przykład budownictwo wielorodzinne, budynki użyteczności publicznej, podczas wymiarowania stosowane są odpowiednie reguły, a instalacje mogą być wyposażone w inne elementy. Poniżej zestawiono poszczególne grupy produktów.

Regulacja ciśnienia

- Regulatory ciśnienia wody

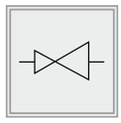

Regulacja temperatury

- Termostatyczne i elektroniczne zawory mieszające

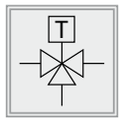
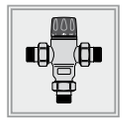

Regulacja przepływu

- Termostatyczne zawory do cyrkulacji c.w.u.

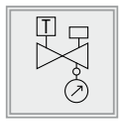

Dystrybucja zimnej i ciepłej wody

- Rozdzielacze

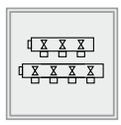
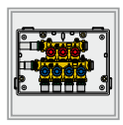

Zabezpieczenie podgrzewaczy c.w.u.

- Grupy bezpieczeństwa - Zawory bezpieczeństwa

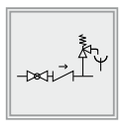
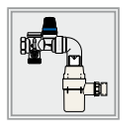

Zjawisko uderzenia hydraulicznego

- Tłumik uderzeń hydraulicznych

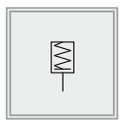
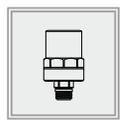

Zabezpieczenie przed zamarzaniem

- Zawór czerpalny z zabezpieczeniem przed zamarzaniem

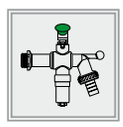

Odcięcie przepływu

- Kulowy zawór odcinający z wbudowany zaworem zwrotnym

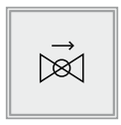

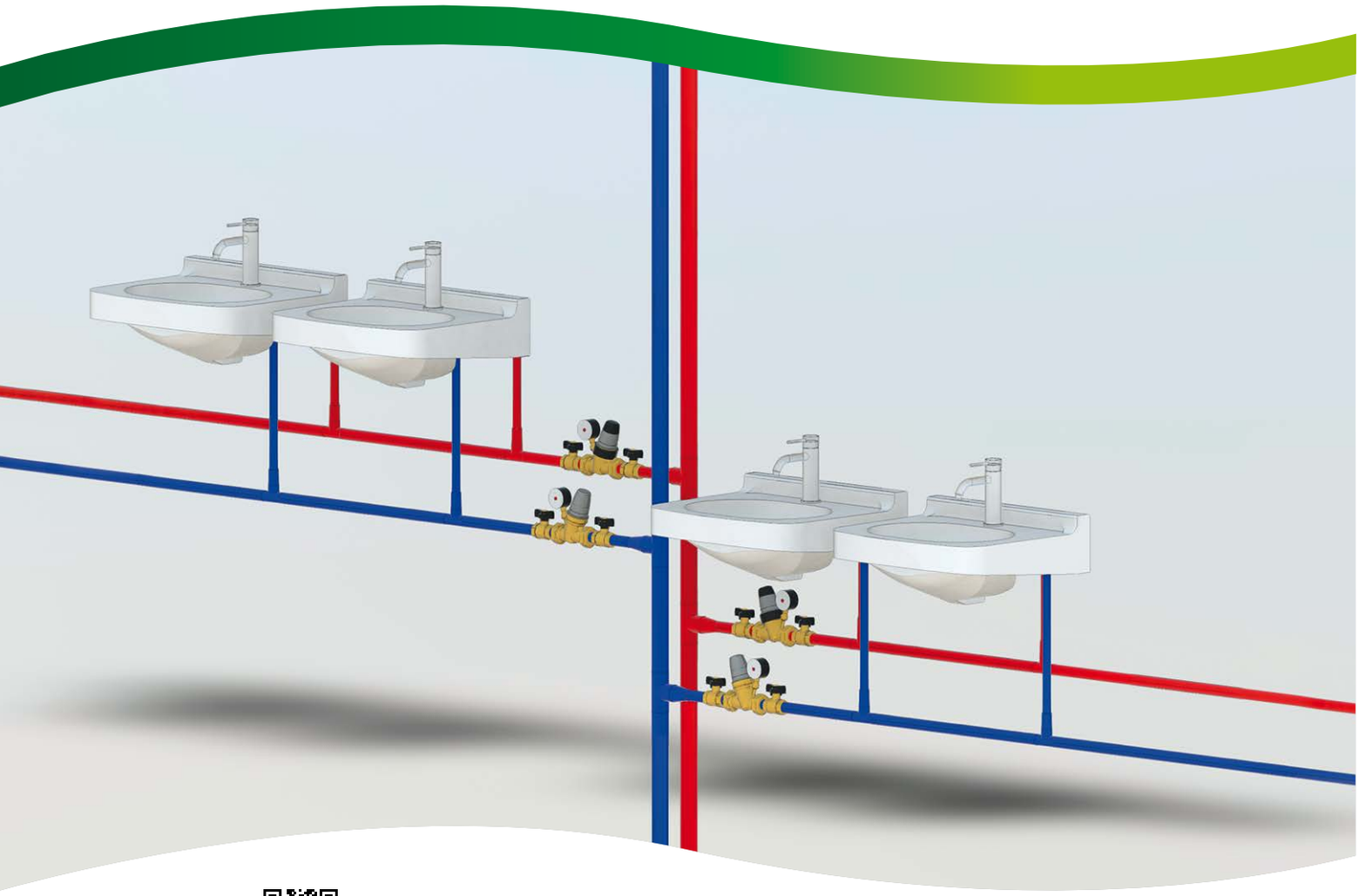

bim.caleffi.com

Regulatory ciśnienia wody
Grupa do kontroli ciśnienia w instalacji wody użytkowej

Domestic Water Sizer

DOMESTIC WATER SYSTEM SIZER TAKŻE NA SMARTFONY.
Dostępny na www.caleffi.com i w aplikacji na smartfony.
Do ściągnięcia na telefony komórkowe w wersji na iOS i Android®.

REGULATOR CIŚNIENIA – WERSJA SKOŚNA

Pb LOW LEAD

533...H

Regulator ciśnienia wersja skośna
do zastosowań specjalnych: dystrybutory
wody, ekspresy do kawy.
Wkład i filtr wymienny.
Korpus z mosiądzu
o niskiej zawartości ołowiu.
Ciśnienie maks. przed zaworem: 16 bar.
Zakres nastawy ciśnienia za zaworem: 0,8–4 bar.
Maks. temperatura pracy: 80 °C.
Maksymalny przepływ: 6 l/min.
Zgodny z EN 1567.
PATENT PENDING

Kod	DN	Przyłącza		
533430H	8	3/8"	1	-
533230H	8	3/8" z manometrem 0–10 bar	1	-

Zastosowanie
Seria mikro regulatorów 533...H została specjalnie zaprojektowana do zastosowań, w których konieczna jest redukcja i stabilizacja ciśnienia przy małych przepływach. Mikro regulatory z tej serii spełniają wymagania normy EN 1567 dla zimnej i ciepłej wody o temperaturze do 80 °C. **Regulatory ciśnienia z tej serii najczęściej stosowane są w dystrybutorach wody, napojów oraz ekspresach do kawy.**

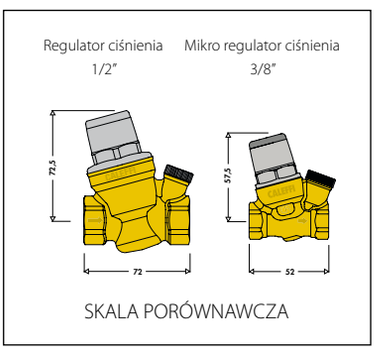

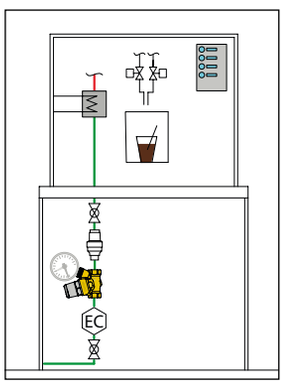

REGULATORY CIŚNIENIA DOSTOSOWANE DO PRACY W WYSOKICH TEMPERATURACH – WERSJA SKOŚNA

5330..H

01252

Regulator ciśnienia – wersja skośna.
Dostosowany do pracy w wysokich temperaturach.
Wkład i filtr wymienny.
Korpus z mosiądzu. Wykończenie: chrom.
Ciśnienie maks. przed zaworem: 16 bar.
Zakres nastawy ciśnienia za zaworem: 1–5,5 bar.
Maks. temperatura pracy: 80 °C.
Zgodny z EN 1567.

Kod			
533041H	1/2"	1	20
533051H	3/4"	1	20

5332..H

01252

Regulator ciśnienia **–** wersja skośna.
Dostosowany do pracy w wysokich temperaturach.
Wkład i filtr wymienny.
Korpus z mosiądzu. Wykończenie: chrom.
Ciśnienie maks. przed zaworem: 16 bar.
Zakres nastawy ciśnienia za zaworem: 1–5,5 bar.
Maks. temperatura pracy: 80 °C.
Z manometrem: 0–10 bar. **Zgodny z EN 1567**.

Kod			
533241H	1/2"	1	20
533251H	3/4"	1	20

5334..H

01252

Regulator ciśnienia – wersja skośna.
Dostosowany do pracy w wysokich temperaturach. Wkład i filtr wymienny.
Korpus z mosiądzu. Wykończenie: chrom.
Ciśnienie maks. przed zaworem: 16 bar.
Zakres nastawy ciśnienia za zaworem: 1–5,5 bar.
Maks. temperatura pracy: 80 °C.
Wersja z możliwością przyłączenia manometru 1/4" gwint wewnętrzny. **Zgodny z EN 1567**.

Kod			
533441H	1/2"	1	20
533451H	3/4"	1	20
533461H	1"	1	25

REGULATORY CIŚNIENIA DOSTOSOWANE DO PRACY W WYSOKICH TEMPERATURACH – WERSJA SKOŚNA

5336..H

01252

Regulator ciśnienia ze złączkami zaciskowymi – wersja skośna.
Dostosowany do pracy w wysokich temperaturach. Wkład i filtr wymienny.
Korpus wykonany ze stopu odpornego na odcynkowanie.
Wykończenie: chrom.
Ciśnienie maks. przed zaworem: 16 bar.
Zakres nastawy ciśnienia za zaworem: 1–5,5 bar.
Maks. temperatura pracy: 80 °C.
Zgodny z EN 1567.

Kod			
533641H	Ø 15	1	25
533651H	Ø 22	1	25

5338..H

01252

Regulator ciśnienia ze złączkami zaciskowymi – wersja skośna. Dostosowany do pracy w wysokich temperaturach. Wkład i filtr wymienny.
Korpus wykonany ze stopu odpornego na odcynkowanie.
Wykończenie: chrom.
Ciśnienie maks. przed zaworem: 16 bar.
Zakres nastawy ciśnienia za zaworem: 1–5,5 bar.
Maks. temperatura pracy: 80 °C.
Z manometrem: 0–10 bar.
Zgodny z EN 1567.

Kod			
533841H	Ø 15	1	20
533851H	Ø 22	1	20
533861H	Ø 28	1	20

5337..H

01252

Regulator ciśnienia ze złączkami zaciskowymi – wersja skośna.
Dostosowany do pracy w wysokich temperaturach. Wkład i filtr wymienny.
Korpus wykonany ze stopu odpornego na odcynkowanie.
Wykończenie: chrom.
Ciśnienie maks. przed zaworem: 16 bar.
Zakres nastawy ciśnienia za zaworem: 1–5,5 bar.
Maks. temperatura pracy: 80 °C.
Wersja z możliwością przyłączenia manometru 1/4" gwint wewnętrzny.
Zgodny z EN 1567.

Kod			
533741H	Ø 15	1	20
533751H	Ø 22	1	20
533761H	Ø 28	1	20

5330..H

Wkład zapasowy.
Do regulatorów ciśnienia serii 5330..H, 5332..H, 5334..H, 5336..H, 5337..H i 5338..H.

Kod		
533000H	1	100

REGULATORY CIŚNIENIA – WERSJA SKOŚNA

5330

01024

Regulator ciśnienia – wersja skośna.
Wkład i filtr wymienny.
Korpus z mosiądzu. Wykończenie: chrom.
Ciśnienie maks. przed zaworem: 16 bar.
Zakres nastawy ciśnienia za zaworem: 1–6 bar.
Maks. temperatura pracy: 40 °C.

Kod			
533041	1/2"	1	20
533051	3/4"	1	20

5332

01024

Regulator ciśnienia – wersja skośna.
Wkład i filtr wymienny.
Korpus z mosiądzu. Wykończenie: chrom.
Ciśnienie maks. przed zaworem: 16 bar.
Zakres nastawy ciśnienia za zaworem: 1–6 bar.
Maks. temperatura pracy: 40 °C.
Z manometrem: 0–10 bar.

Kod			
533241	1/2"	1	20
533251	3/4"	1	20

5334

01024

Regulator ciśnienia – wersja skośna.
Wkład i filtr wymienny. Korpus z mosiądzu.
Wykończenie: chrom.
Ciśnienie maks. przed zaworem: 16 bar.
Zakres nastawy ciśnienia za zaworem: 1–6 bar.
Maks. temperatura pracy: 40 °C.
Wersja z możliwością przyłączenia manometru 1/4" gwint wewnętrzny.

Kod			
533441	1/2"	1	20
533451	3/4"	1	20
533461	1"	1	25

5336

01024

Regulator ciśnienia ze złączkami zaciskowymi – wersja skośna.
Wkład i filtr wymienny.
Korpus wykonany ze stopu odpornego na odcynkowanie.
Wykończenie: chrom.
Ciśnienie maks. przed zaworem: 16 bar.
Zakres nastawy ciśnienia za zaworem: 1–6 bar.
Maks. temperatura pracy: 40 °C.

Kod			
533641	Ø 15	1	25
533651	Ø 22	1	25

5337

01024

Regulator ciśnienia ze złączkami zaciskowymi – wersja skośna.
Wkład i filtr wymienny.
Korpus wykonany ze stopu odpornego na odcynkowanie.
Wykończenie: chrom.
Ciśnienie maks. przed zaworem: 16 bar.
Zakres nastawy ciśnienia za zaworem: 1–6 bar.
Maks. temperatura pracy: 40 °C.
Wersja z możliwością przyłączenia manometru 1/4" gwint wewnętrzny.

Kod			
533741	Ø 15	1	20
533751	Ø 22	1	20

5338

01024

Regulator ciśnienia ze złączkami zaciskowymi – wersja skośna.
Wkład i filtr wymienny.
Korpus wykonany ze stopu odpornego na odcynkowanie.
Wykończenie: chrom.
Ciśnienie maks. przed zaworem: 16 bar.
Zakres nastawy ciśnienia za zaworem: 1–6 bar.
Maks. temperatura pracy: 40 °C.
Z manometrem: 0–10 bar.

Kod			
533841	Ø 15	1	20
533851	Ø 22	1	20

5330

Wkład zapasowy do regulatorów ciśnienia serii 5330, 5332, 5334, 5336, 5337 i 5338.

Kod		
533000	1	100

REGULATORY CIŚNIENIA ZE WSKAŹNIKIEM NASTAWY DLA WYSOKICH TEMPERATUR

Pb LOW LEAD

5350..H

01265

Regulator ciśnienia
z wymiennym wkładem.
Dla wysokich temperatur.
Korpus z mosiądzu o niskiej
zawartości ołowiu odporny na
odcynkowanie.
Pokrętło do regulacji ciśnienia
ze wskaźnikiem nastawy.
Maks. ciśnienie zasilania:
25 bar (statyczne - EN 1567).
Maks. ciśnienie zasilania:
16 bar (robocze - EN1567).
Zakres nastawy ciśnienia
za zaworem: 1–6 bar.
Przyłącza gwintowane.
Maks. temperatura pracy: 80 °C.
Zgodny z EN 1567.

Z manometrem 0–10 bar

Kod			
535041H	1/2"	1	5
535051H	3/4"	1	5
535061H	1"	1	5
535071H	1 1/4"	1	4
535081H	1 1/2"	1	4
535091H	2"	1	4

Pb LOW LEAD

5350..H

01265

Regulator ciśnienia
z wymiennym wkładem.
Dla wysokich temperatur.
Korpus z mosiądzu o niskiej
zawartości ołowiu odporny na
odcynkowanie.
Pokrętło do regulacji ciśnienia
ze wskaźnikiem nastawy.
Maks. ciśnienie zasilania:
25 bar (statyczne - EN 1567).
Maks. ciśnienie zasilania:
16 bar (robocze - EN1567)
Zakres nastawy ciśnienia
za zaworem: 1–6 bar.
Przyłącza gwintowane.
Maks. temperatura pracy: 80 °C.
Zgodny z EN 1567.

Z możliwością przyłączenia manometru 1/4" GW

Kod			
535040H	1/2"	1	5
535050H	3/4"	1	5
535060H	1"	1	5
535070H	1 1/4"	1	4
535080H	1 1/2"	1	4
535090H	2"	1	4

Pb LOW LEAD

5350..H

01265

Regulator ciśnienia z wymiennym wkładem.
Dla wysokich temperatur.
Korpus z mosiądzu o niskiej zawartości ołowiu
odporny na odcynkowanie.
Pokrętło do regulacji ciśnienia
ze wskaźnikiem nastawy.
Przyłącza zaciskowe.
Maks. ciśnienie zasilania 25 bar (statyczne - EN 1567).
Maks. ciśnienie zasilania 16 bar (robocze - EN1567).
Zakres nastawy ciśnienia za zaworem: 1–6 bar.
Maks. temperatura pracy: 80 °C.
Zgodny z EN 1567.

Z możliwością przyłączenia manometru 1/4"

Kod			
535015H	Ø 15	1	5
535022H	Ø 22	1	5
535028H	Ø 28	1	5

5350..H

Zapasowy wkład i klucz do serwisowania
filtra i wkładu.
Do regulatorów ciśnienia serii 5350 H.

Kod			
535006H	1/2"-3/4"-1"	1	8
533009H	1 14"- 1 1/2" - 2"	1	-

REGULATORY CIŚNIENIA ZE WSKAŹNIKIEM NASTAWY

5350

01085

Regulator ciśnienia z wymiennym wkładem.
Korpus wykonany ze stopu odpornego na odcynkowanie.
Pokrętło do regulacji ciśnienia z wskaźnikiem nastawy. Przyłącza z gwintem zewnętrznym.
Ciśnienie maksymalne przed zaworem: 25 bar.
Zakres nastawy ciśnienia za zaworem: 1–6 bar.
Maks. temperatura pracy: 40 °C.
Zgodny z EN 1567.

Z manometrem 0–10 bar

Kod			
535041	1/2"	1	5
535051	3/4"	1	5
535061	1"	1	5
535075*	1 1/4" ze zredukowanym wkładem 1"	1	5

* Bez certyfikatu DVGW

Wersja z możliwością przyłączenia manometru 1/4" gwint wewnętrzny

Kod			
535040	1/2"	1	5
535050	3/4"	1	5
535060	1"	1	5
535074*	1 1/4" ze zredukowanym wkładem 1"	1	5

* Bez certyfikatu DVGW

5350

01085

Regulator ciśnienia z wymiennym wkładem.
Korpus wykonany ze stopu odpornego na odcynkowanie.
Pokrętło do regulacji ciśnienia z wskaźnikiem nastawy. Przyłącza z gwintem zewnętrznym.
Ciśnienie maksymalne przed zaworem: 25 bar.
Zakres nastawy ciśnienia za zaworem: 1–6 bar.
Maks. temperatura pracy: 40 °C.
Zgodny z EN 1567.

Z manometrem 0–10 bar

Kod			
535071	1 1/4"	1	4
535081	1 1/2"	1	4
535091	2"	1	4

Wersja z możliwością przyłączenia manometru 1/4" gwint wewnętrzny

Kod			
535070	1 1/4"	1	4
535080	1 1/2"	1	4
535090	2"	1	4

5350

01085

Regulator ciśnienia z wymiennym wkładem.
Korpus wykonany ze stopu odpornego na odcynkowanie.
Pokrętło do regulacji ciśnienia z wskaźnikiem nastawy. Ø 22 mm ze złączkami zaciskowymi.
Ciśnienie maksymalne przed zaworem: 25 bar.
Zakres nastawy ciśnienia za zaworem: 1–6 bar.
Maks. temperatura pracy: 40 °C.
Wersja z możliwością przyłączenia manometru 1/4" gwint wewnętrzny.

Kod			
535022	Ø 22	1	10

5351

01085

Regulator ciśnienia z wymiennym wkładem.
Korpus z mosiądzu.
Pokrętło do regulacji ciśnienia z wskaźnikiem nastawy. Wkład filtracyjny ze stali nierdzewnej z przeźroczystą obudową.
Przyłącza z gwintem zewnętrznym.
Ciśnienie maksymalne przed zaworem: 25 bar.
Zakres nastawy ciśnienia za zaworem: 1–6 bar.
Maks. temperatura pracy: 40 °C.
Wymiar siatki filtra Ø: 0,28 mm.
Zgodny z EN 1567.
Ze specjalnym kluczem do serwisowania filtra i wkładu.

Z manometrem 0–10 bar

Kod			
535141	1/2"	1	5
535151	3/4"	1	5
535161	1"	1	5

Wersja z możliwością przyłączenia manometru 1/4" gwint wewnętrzny

Kod			
535140	1/2"	1	5
535150	3/4"	1	5
535160	1"	1	5

5350

Zapasowy wkład i klucz do serwisowania filtra i wkładu.
Do regulatorów ciśnienia serii 5350 i 5351.

Kod			
535004	1/2" - 3/4"	1	8
535006	1"	1	8
535017	1 1/4" (535074 - 535075)	1	8
535007	1 1/4" - 1 1/2" - 2"	1	-
R52484*	klucz do serwisowania filtra i wkładu	1	-

*Tylko dla regulatorów ciśnienia 1/2", 3/4" i 1".

REGULATORY CIŚNIENIA

5360

01026

Regulator ciśnienia z wymiennym wkładem.
Korpus wykonany ze stopu odpornego na odcynkowanie.
Przyłącza z gwintem zewnętrznym.
Maks. cisnienie przed zaworem: 25 bar.
Zakres nastawy ciśnienia za zaworem: 0,5–6 bar.
Maks. temperatura pracy: 80 °C.
Zgodny z EN 1567.

Z manometrem 0–10 bar

Kod			
536041	1/2"	1	5
536051	3/4"	1	5
536061	1"	1	5
536071	1 1/4"	1	4
536081	1 1/2"	1	4

Wersja z możliwością przyłączenia manometru 1/4" gwint wewnętrzny

Kod			
536040	1/2"	1	5
536050	3/4"	1	5
536060	1"	1	5
536070	1 1/4"	1	4
536080	1 1/2"	1	4

5362

01026

Regulator ciśnienia z wymiennym wkładem.
Korpus wykonany ze stopu odpornego na odcynkowanie.
Przyłącza z gwintem wewnętrznym.
Maks. cisnienie przed zaworem: 25 bar.
Zakres nastawy ciśnienia za zaworem: 0,5–6 bar.
Maks. temperatura pracy: 80 °C.

Z manometrem 0–10 bar

Kod			
536241	1/2"	1	5
536251	3/4"	1	5
536261	1"	1	5

Wersja z możliwością przyłączenia manometru 1/4" gwint wewnętrzny

Kod			
536240	1/2"	1	5
536250	3/4"	1	5
536260	1"	1	5

5360

Wkład zapasowy do regulatorów ciśnienia serii 5360, 5362, 5365 i 5366.

Kod			
536004	1/2"	1	-
536005	3/4" - 1"	1	-
536027	1 1/4" - 1 1/2" (5360)	1	-
536008	1 1/2" (5365) - 2" - DN 65	1	-

5365

01026

Regulator ciśnienia z wymiennym wkładem.
Korpus z brązu.
Przyłącza z gwintem zewnętrznym.
Maks. cisnienie przed zaworem: 25 bar.
Zakres nastawy ciśnienia za zaworem: 0,5–6 bar.
Maks. temperatura pracy: 80 °C.
Manometr przed zaworem: 0–25 bar.
Manometr za zaworem: 0–10 bar.
Zgodny z EN 1567.

Z manometrem 0–10 bar

Kod			
536581	1 1/2"	1	-
536591	2"	1	-

Wersja z możliwością przyłączenia manometru 1/4" gwint wewnętrzny

Kod			
536580	1 1/2"	1	-
536590	2"	1	-

5366

01026

Regulator ciśnienia z wymiennym wkładem.
Korpus z brązu.
Przyłącza kołnierzowe PN 16.
Współpraca z przeciwkołnierzem EN 1092-1.
Maks. cisnienie przed zaworem: 16 bar.
Zakres nastawy ciśnienia za zaworem: 0,5–6 bar.
Maks. temperatura pracy: 80 °C.
Manometr przed zaworem: 0–25 bar.
Manometr za zaworem: 0–10 bar.
Z dwoma manometrami z wypełnieniem glicerynowym.

Kod			
536660	DN 65	1	-

537

Przyłącza lutowane.

Kod			
537015	3/4"x Ø 15	1	-
537022	1"x Ø 22	1	-
537028	1 1/4"x Ø 28	1	-
537035	1 1/2"x Ø 35	1	-

REGULATORY CIŚNIENIA KOŁNIERZOWE

576

Regulator ciśnienia.
Korpus z żeliwa, PN16. Przyłącza kołnierzowe.
Współpraca z przeciwkołnierzem EN 1092-1, PN 16.
Ciśnienie maks. przed zaworem: 16 bar.
Zakres nastawy ciśnienia za zaworem: 2–14 bar.
Wyposażony w dwa manometry.

* Do połączenia z filtrem skośnym - patrz seria 579.
Na zamówienie dostępny w wersji PN 25 i PN 40.

Kod			
576062	DN 65	1	-
576082	DN 80	1	-
576102	DN 100	1	-
576122	DN 125	1	-
576152	DN 150	1	-

578

Regulator ciśnienia z zaworem pilotowym.
Korpus z żeliwa, PN25. Przyłącza kołnierzowe.
Współpraca z przeciwkołnierzem EN 1092-1:
DN 65–DN 150, PN 16; DN 200–DN 300, PN 10.
Ciśnienie maks. przed zaworem: 25 bar.
Zakres nastawy ciśnienia za zaworem: 2,1–21 bar.
Wyposażony w dwa manometry.

Kod			
578062	DN 65	1	-
578082	DN 80	1	-
578102	DN 100	1	-
578122	DN 125	1	-
578152	DN 150	1	-
578202	DN 200	1	-
578252	DN 250	1	-
578302	DN 300	1	-

GRUPA DO KONTROLI CIŚNIENIA W INSTALACJI WODY UŻYTKOWEJ

539..H

01389

Pb LOW LEAD

Grupa do kontroli ciśnienia w instalacji wody użytkowej z wymiennym wkładem.
Dla wysokich temperatur.
Korpus ze stopu odpornego na odcynkowanie **o niskiej zawartości ołowiu**.
Zawór odcinający z dźwignią.
Zawór zwrotny typu EA.

Maks. ciśnienie przed zaworem: 16 bar.
Zakres nastawy ciśnienia za zaworem: 1–5,5 bar.
Maks. temperatura pracy: 80 °C.
Z króćcami kontrolnymi przed i za zaworem GW 1/4".
Zgodny z 1567.
Zawór zwrotny zgodny z EN 13959.

Kod			
539050H	GW 3/4" x GW 1" z nakrętką	1	5

Charakterystyka elementów

1. Kompaktowy korpus
2. Zawór odcinający
3. Regulator ciśnienia wody z filtrem (EN 1567)
4. Zawór zwrotny typu EA (EN 13959)
5. Króciec kontrolny na wlocie
6. Króciec kontrolny na wyjściu
7. Nakrętka

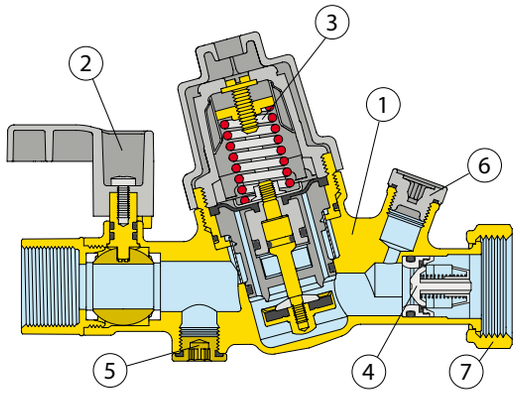

Funkcja

Grupa do kontroli ciśnienia w instalacjach wody użytkowej zawiera w sobie trzy elementy: kulowy zawór odcinający, regulator ciśnienia wody z filtrem i zawór zwrotny typu EA. Zamontowany na rurze doprowadzającej wodę ciepłą lub zimną, zmniejsza i utrzymuje na stałym poziomie ciśnienie z sieci, zapobiega cofaniu się wody do sieci oraz umożliwia odcięcie w celach konserwacyjnych.
Samodzielny wkład regulatora składa się z membrany, filtra siatkowego, gniazda i tłoku kompensacyjnego i jest połączony z pokrywą. Jest łatwy do wyjęcia w celu konserwacji lub wymiany. Filtr siatkowy jest częścią wkładu, można go wyczyścić ale nie można zdjąć.

Wymiana wkładu

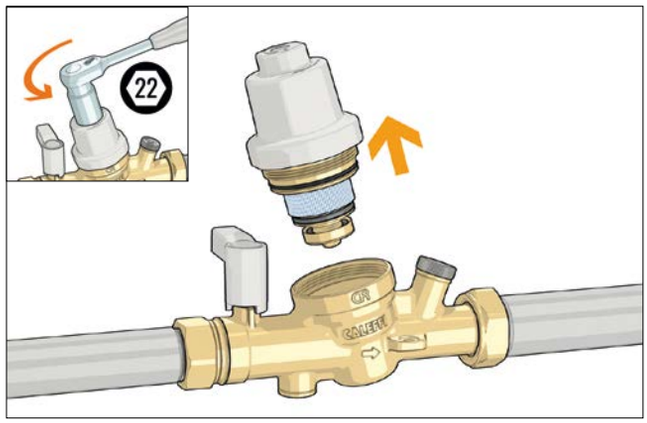

AKCESORIA DLA GRUPY DO KONTROLI CIŚNIENIA Z SERII 539H

557

01389

Manometr.
Ø 40 mm.
Klasa dokładności: UNI 2,5.

Kod	bar				
557010	0–10	1/4"	przyłącze tylne	1	-
F0002665	0–10	1/4"	przyłącze dolne	1	-

01389

Izolacja dla grupy z serii 539H.

Kod		
CBN539050	1	8

539..H

01389

Wymienny wkład dla grupy do kontroli ciśnienia.

Kod			
539005H	3/4"	1	8

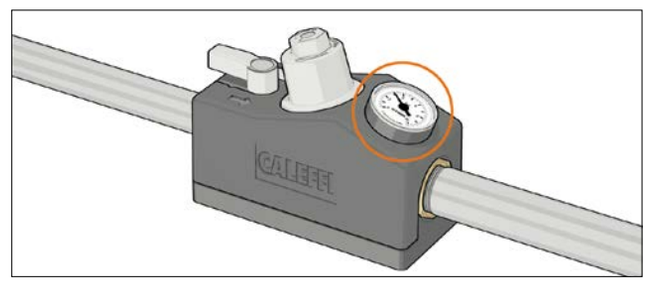

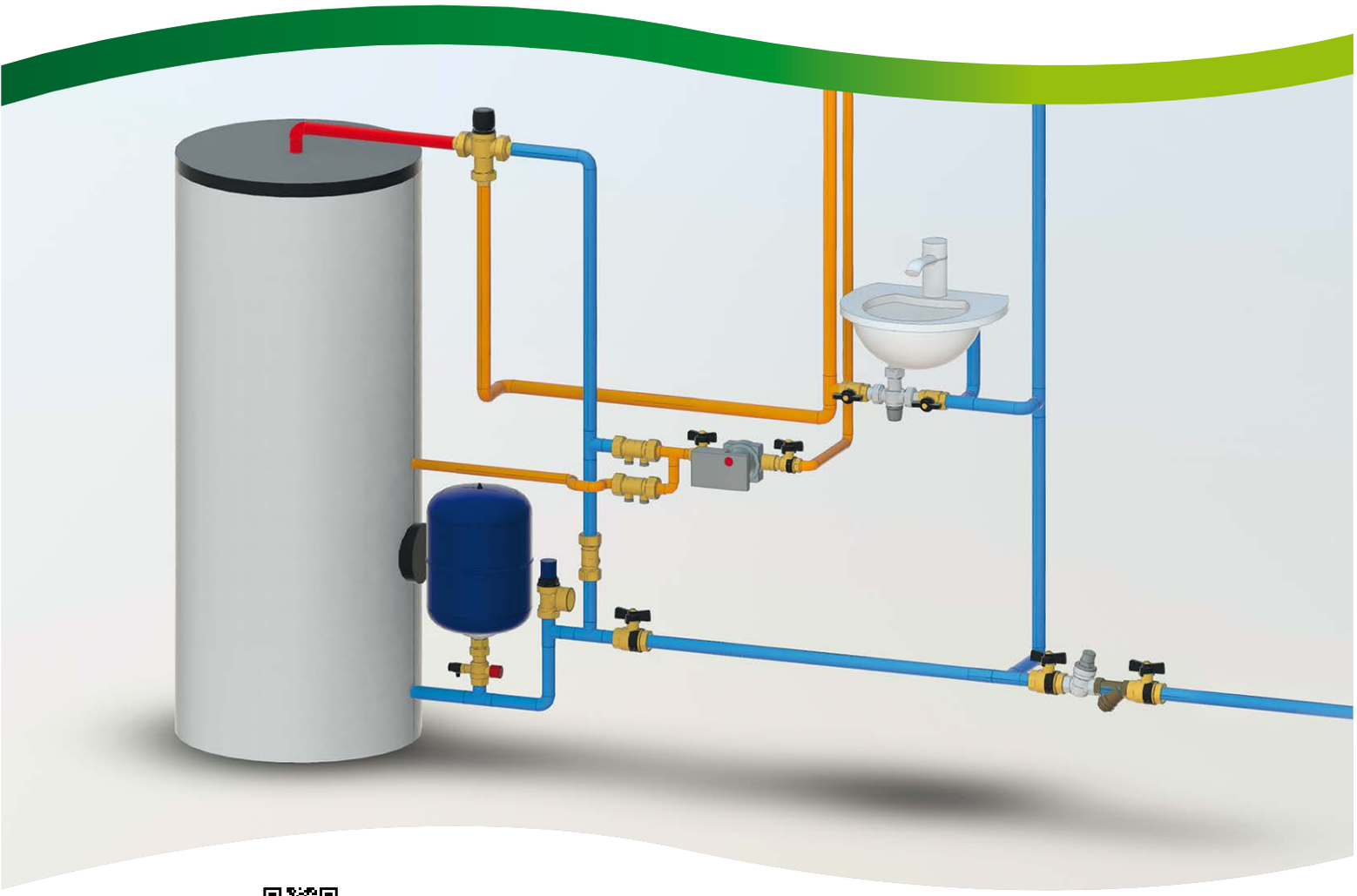

BIM
bim.caleffi.com

Termostatyczne zawory mieszające
Termostatyczny zawór do cyrkulacji c.w.u.
Termostatyczny zawór do cyrkulacji c.w.u. z wbudowanym zaworem zwrotnym
Elektroniczny zawór mieszający LEGIOMIX 2.0
Elektroniczny zawór mieszający z programowalną dezynfekcją termiczną LEGIOMIX
Zaawansowany elektroniczny zawór mieszający
z programowalną dezynfekcją termiczną LEGIOMIX®evo
Akcesoria do LEGIOMIX
Urządzenie do regulacji temperatury i dezynfekcji termicznej LEGIOFLOW

Domestic Water Sizer
DOMESTIC WATER SYSTEM SIZER TAKŻE NA SMARTFONY.
Dostępny na www.caleffi.com i w aplikacji na smartfony.
Do ściągnięcia na telefony komórkowe w wersji na iOS i Android®.

TERMOSTATYCZNE ZAWORY MIESZAJĄCE DO MAŁYCH INSTALACJI

520

01064

Regulowany termostatyczny zawór mieszający.
Korpus z mosiądzu. Wykończenie: chrom.
Maks. ciśnienie pracy: 10 bar.
Temperatura maks. na wlocie: 90 °C.

Kod		Nastawa temperatury	Kv (m³/h)		
520430	1/2"	30–48 °C	1,3	1	50
520440	1/2"	40–60 °C	1,3	1	50
520530	3/4"	30–48 °C	1,8	1	50
520540	3/4"	40–60 °C	1,8	1	50
520630	1"	30–48 °C	2,75	1	10
520640	1"	40–60 °C	2,75	1	10

522

01064

Regulowany termostatyczny zawór mieszający.
Do zasobników c.w.u..
Korpus z mosiądzu. Wykończenie: chrom.
Maks. ciśnienie pracy: 10 bar.
Temperatura maks. na wlocie: 90 °C.

Kod		Nastawa temperatury	Kv (m³/h)		
522430	1/2"	30–48 °C	1,3	1	15
522440	1/2"	40–60 °C	1,3	1	15

Pb LOW LEAD

5219

01194

Regulowany zawór mieszający.
Do regulacji temperatury w miejscu dystrybucji.
Z funkcją antyoparzeniową.
Korpus z mosiądzu odpornego na odcynkowanie o niskiej zawartości ołowiu.
Wykończenie: chrom.
Maks. ciśnienie pracy: 10 bar.
Temperatura maks. na wlocie: 90 °C.

Kod		Nastawa temperatury	Kv (m³/h)		
521934	1/2"	35–65 °C	1,5	1	10
521935	3/4"	35–65 °C	1,7	1	10
521936	1"	35–65 °C	3	1	5

Z zaworami zwrotnymi i filtrami

Kod		Nastawa temperatury	Kv (m³/h)		
521914	1/2"	35–65 °C	1,5	1	10
521915	3/4"	35–65 °C	1,7	1	10
521916	1"	35–65 °C	3,0	1	5

Wstępnie uformowana izolacja dla termostatycznych zaworów mieszających 1/2" i 3/4" serii 5219.

Kod		
CBN521814	1	-
CBN521815	1	-

521

01050

Regulowany termostatyczny zawór mieszający z zaworami zwrotnymi, filtrami na wlotach i złączkami zaciskowymi.
Odporny na osadzanie się kamienia.
Korpus wykonany ze stopu odpornego na odcynkowanie. Wykończenie: chrom.
Maks. ciśnienie pracy: 14 bar.
Teperatura maks. na wlocie: 85 °C.
Zgodny z EN 1287.

Kod		Nastawa temperatury	Kv (m³/h)		
521115	Ø 15	30–65 °C	2,6	1	10
521122	Ø 22	30–65 °C	2,6	1	10

Pb LOW LEAD

521

01050

Regulowany termostatyczny zawór mieszający z zaworami zwrotnymi.
Odporny na osadzanie się kamienia.
Korpus z mosiądzu odpornego na odcynkowanie o niskiej zawartości ołowiu.
Wykończenie: chrom.
Maks. ciśnienie pracy: 14 bar.
Temperatura maks. na wlocie: 85 °C.
Zgodny z EN 1287.

Kod		Nastawa temperatury	Kv (m³/h)		
521503	3/4"	30–65 °C	2,6	1	10

Pb LOW LEAD

521

01050

Regulowany zawór mieszający.
Odporny na osadzanie się kamienia.
Korpus z mosiądzu odpornego na odcynkowanie o niskiej zawartości ołowiu.
Wykończenie: chrom.
Maks. ciśnienie pracy: 14 bar.
Temperatura maks. na wlocie: 85 °C.
Zgodny z EN 1287.

Kod		Nastawa temperatury	Kv (m³/h)		
521400	1/2"	30–65 °C	2,6	1	10
521500	3/4"	30–65 °C	2,6	1	10

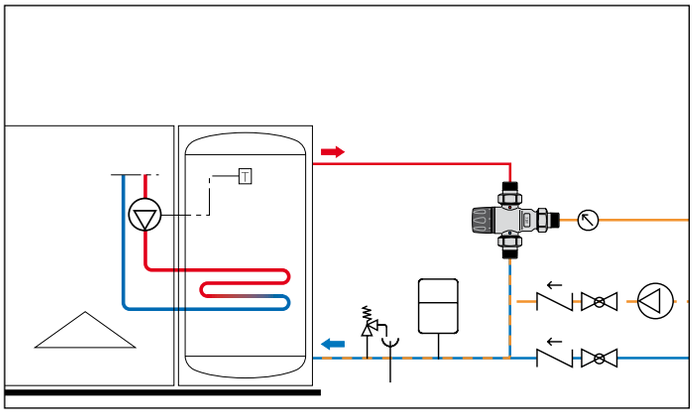

TERMOSTATYCZNY ZAWÓR MIESZAJĄCY

Pb LOW LEAD

5200

01266

Regulowany termostatyczny zawór mieszający z zaworami zwrotnymi i filtrami na wlotach.
Korpus z mosiądzu odpornego na odcynkowanie o niskiej zawartości ołowiu.
Przyłącza gwintowane.
Maksymalne ciśnienie pracy: 10 bar.
Maks. temperatura pracy: 90 °C.
Zgodny z EN 1111 i EN 1287.

1.59/20511

WRAS APPROVED PRODUCT CERTIFICATION MARK

kiwa

Kod	DN	Przyłącza	Nastawa temperatury	Kv (m³/h)		
520040	15	1/2"	35–65 °C	1,5	1	10
520050	20	3/4"	35–65 °C	1,7	1	10
520060	25	1"	35–65 °C	3,0	1	5

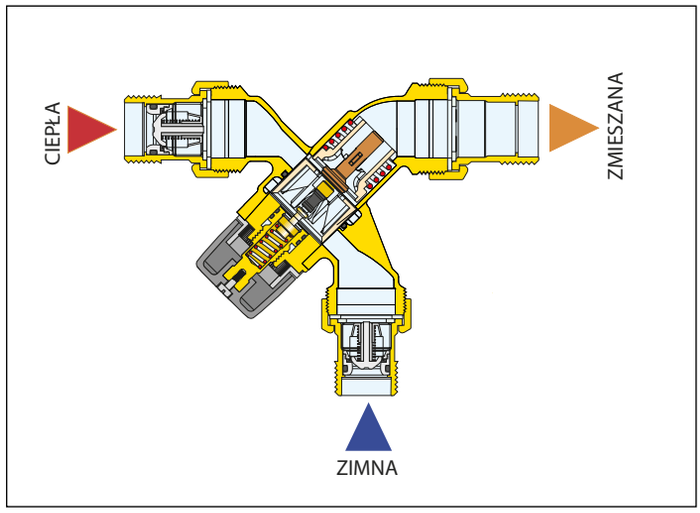

Schemat zastosowania

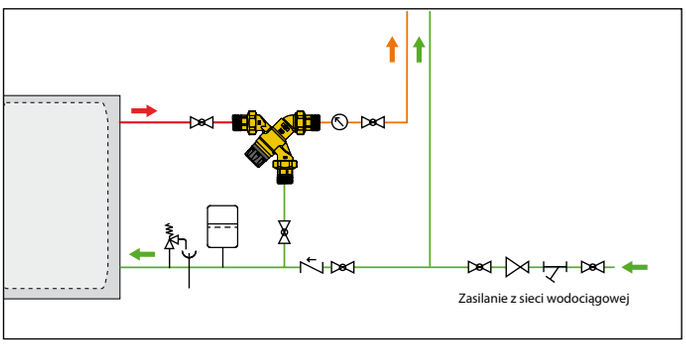

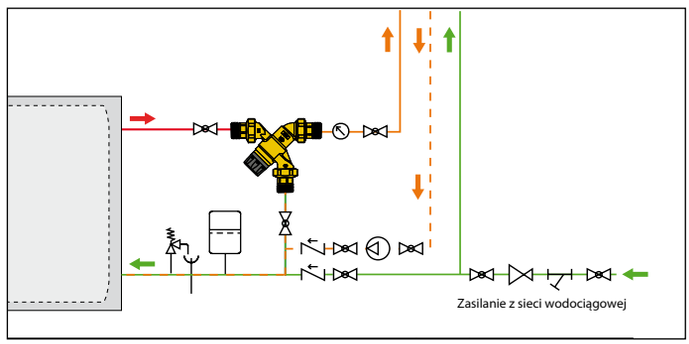

REGULOWANY TERMOSTATYCZNY ZAWÓR DO ZASTOSOWANIA W PUNKCIE POBORU

Pb LOW LEAD

5212

Regulowany termostatyczny zawór mieszający do zastosowania w punkcie poboru.
Z zaworami zwrotnymi i filtrami na wlotach.
Wyposażony w funkcję antyoparzeniową.
W komplecie z uchwytami montażowymi i kluczem do wykonania nastawy.
Korpus wykonany ze stopu odpornego na odcynkowanie o niskiej zawartości ołowiu. "**LOW LEAD**".
Maks. ciśnienie pracy: 10 bar.
Temperatura maks. na wlocie: 90 °C.

Kod		Nastawa temperatury	Kv (m³/h)		
521201	3/8"	35–50 °C	0,45	1	–

Schemat zastosowania zaworu mieszającego kod 521201

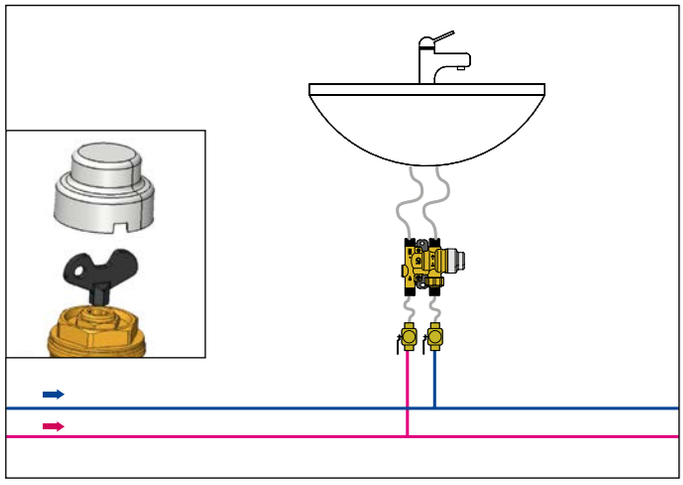

TERMOSTATYCZNE ZAWORY MIESZAJĄCE DLA INSTALACJI ŚREDNICH I DUŻYCH

5231

01256

Regulowany termostatyczny zawór mieszający do systemów scentralizowanych.
Korpus wykonany z mosiądzu odpornego na odcynkowanie.
Wewnętrzny element regulacyjny wykonany z technopolimeru zabezpieczony przed osadzaniem kamienia.
Maks. ciśnienie pracy : 14 bar.
Temperatura maks. na wlocie: 90 °C.

Kod		Temperatura kontrolowana	Kv (m³/h)		
523140	1/2"	35–65 °C	4,3	1	5
523150	3/4"	35–65 °C	4,5	1	5
523160	1"	35–65 °C	5,5	1	-
523170	1 1/4"	35–65 °C	7,6	1	-
523180	1 1/2"	35–65 °C	11	1	-
523190	2"	35–65 °C	13,3	1	-
523163*	1"	35–65 °C	15,5	1	-
523173*	1 1/4"	35–65 °C	17,6	1	-
523162**	Ø 28	35–65 °C	7,6	1	-

* z zaworami zwrotnymi
** z zaworami zwrotnymi i złączkami zaciskowymi

5231

01256

Regulowany termostatyczny zawór mieszający do systemów scentralizowanych.
Z zaworami zwrotnymi i złączkami zaciskowymi.
Korpus wykonany z mosiądzu odpornego na odcynkowanie.
Wewnętrzny element regulacyjny wykonany z technopolimeru zabezpieczony przed osadzaniem kamienia.
Maks. ciśnienie pracy: 14 bar.
Temperatura maks. na wlocie: 90 °C.

Kod		Nastawa temperatury	Kv (m³/h)		
523162	Ø 28	35–65 °C	7,6	1	-

5230

01080

Regulowany termostatyczny zawór mieszający **z wymiennym wkładem** do systemów scentralizowanych.
Korpus z mosiądzu.
Maks. ciśnienie pracy: 14 bar.
Temperatura maks. na wlocie: 85 °C.

Kod		Nastawa temperatury	Kv (m³/h)		
523040	1/2"	30–65 °C	4	1	-
523050	3/4"	30–65 °C	4,5	1	-
523060	1"	30–65 °C	6,9	1	-
523070	1 1/4"	30–65 °C	9,1	1	-
523080	1 1/2"	36–60 °C	14,5	1	-
523090	2"	36–60 °C	19	1	-

Kod		Nastawa temperatury	Kv (m³/h)		
523043*	1/2"	30–65 °C	4	1	-
523w053*	3/4"	30–65 °C	4,5	1	-
523063*	1"	30–65 °C	6,9	1	-
523073*	1 1/4"	30–65 °C	9,1	1	-
523052**	Ø 22	30–65 °C	4,5	1	-
523062**	Ø 28	30–65 °C	6,9	1	-

5230

01080

Wkład zapasowy do termostatycznych zaworów mieszających serii 5230.

Kod			
523005	do 1/2" - 3/4" - Ø 22	1	-
523006	do 1" - 1 1/4" - Ø 28	1	-
523008	do 1 1/2" - 2"	1	-

Schemat zastosowania termostatycznych zaworów mieszających z serii 5230

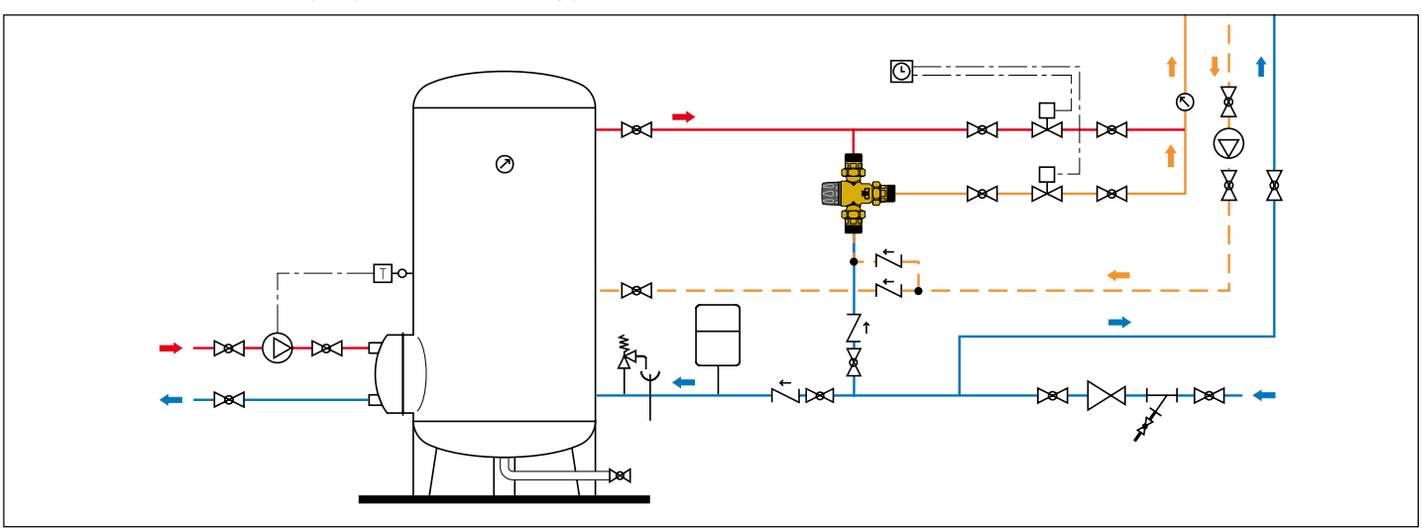

TERMOSTATYCZNE ZAWORY MIESZAJĄCE DLA INSTALACJI ŚREDNICH I DUŻYCH

524

Regulowany termostatyczny zawór mieszający do systemów scentralizowanych.
Z podłączeniem cyrkulacji c.w.u.
Przyłącza z gwintem zewnętrznym.
Korpus z mosiądzu.
Maks. ciśnienie pracy: 10 bar.
T. maks. na wlocie: 90 °C.

Kod	Korpus DN		Nastawa temperatury	Kv (m^3/h)		
524400*	15	1 1/8"	30–65 °C	1,4	1	-
524500**	20	1 1/4"	30–65 °C	2,5	1	-
524600**	25	1 1/2"	30–65 °C	4	1	-
524700**	32	2"	30–65 °C	7,7	1	-
524800**	40	2 1/4"	36–60 °C	11,5	1	-
524900**	50	2 3/4"	36–60 °C	15	1	-

* Bez możliwości podłączenia cyrkulacji c.w.u.
** Z możliwością podączenia cyrkulacji

524

Złączki do zaworów mieszających z serii 524
W komplecie:
- 2 złączki z zaworami zwrotnymi, filtrami i uszczelkami;
- złączka z uszczelką.

Kod				
524004	1/2"	do 524400	1	-
524005	3/4"	do 524500	1	-
524006	1"	do 524600	1	-
524007	1 1/4"	do 524700	1	-
524008	1 1/2"	do 524800	1	-
524009	2"	do 524900	1	-

524

01063

Regulowany termostatyczny zawór mieszający.
Korpus z brązu. PN 10.
Przyłącza kołnierzowe.
Z przeciwkołnierzem
EN 1092-1, PN 10.
Z podłączeniem cyrkulacji c.w.u.
Nastawa fabryczna: 48 °C.
Maks. ciśnienie pracy: 10 bar.
Temperatura maks. na wlocie: 90 °C.

Kod		Nastawa temperatury	Kv (m^3/h)		
524060	DN 65	36–53 °C (±2 °C)	32	1	-
524080	DN 80	36–53 °C (±2 °C)	43	1	-

Schemat zastosowania termostatycznych zaworów mieszających z serii 524

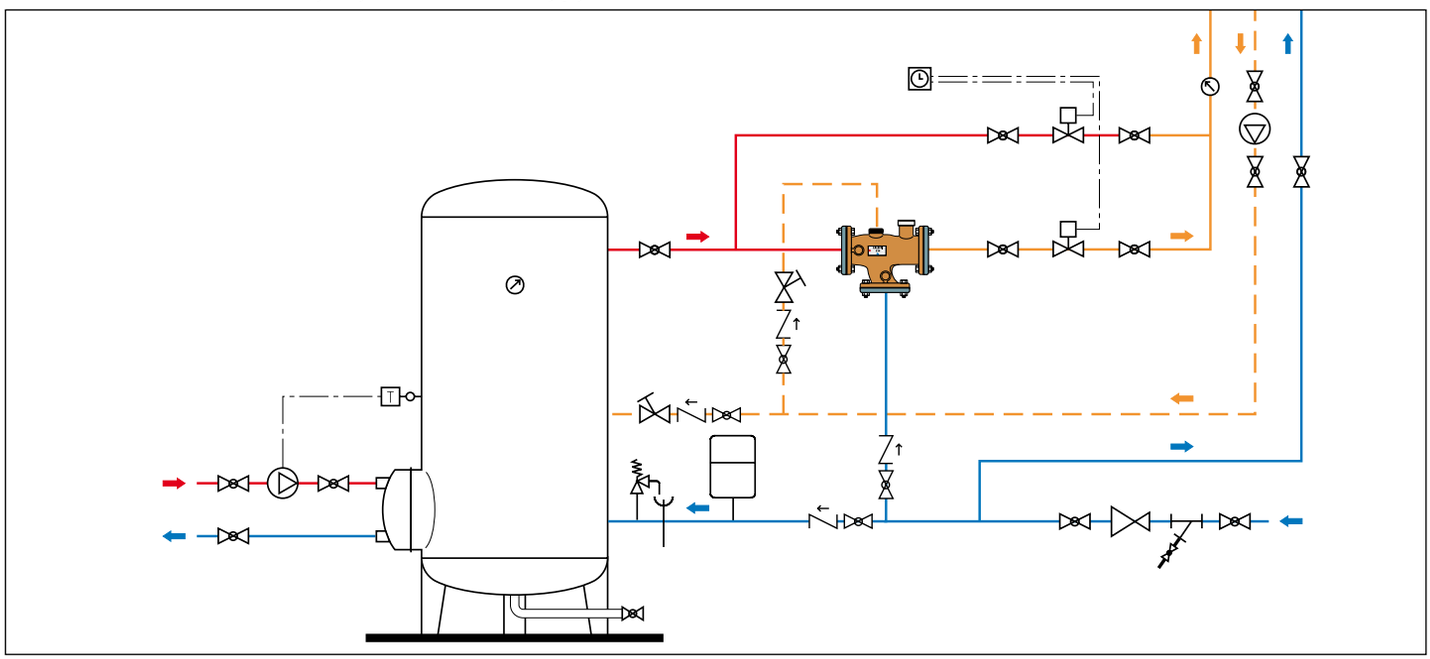

TERMOSTATYCZNY ZAWÓR DO CYRKULACJI C.W.U.

116

01325

Termostatyczny zawór do cyrkulacji c.w.u.
Wyposażony w element termostatyczny pozwalający na wykonanie dezynfekcji termicznej.
Z termometrem umożliwiającym sprawdzenie temperatury w obiegu.
Korpus z mosiądzu o niskiej zawartości ołowiu odporny na odcynkowanie.
Przyłącza z gwintem wewnętrznym.
Maks. ciśnienie pracy: 16 bar.
Zakres temperatury pracy: 35–60 °C.
Temperatura dezynfekcji: 70 °C.

Kod	DN	Przyłącza		
116240	15	1/2"	1	10
116250	20	3/4"	1	10
116260	25	1"	1	-
116270	32	1 1/4"	1	-

116

01325

Termostatyczny zawór do cyrkulacji c.w.u.
Przygotowany do montażu elementu umożliwiającego wykonanie dezynfekcji termicznej.
Z gniazdem do montażu termometru.
Korpus z mosiądzu o niskiej zawartości ołowiu odporny na odcynkowanie.
Przyłącza z gwintem wewnętrznym.
Maks. ciśnienie pracy: 16 bar.
Zakres nastawy temperatury: 35–60 °C.

Kod	DN	Przyłącza		
116140	15	1/2"	1	10
116150	20	3/4"	1	10
116160	25	1"	1	-
116170	32	1 1/4"	1	-

Izolacja dla zaworów z serii 116.

Kod	Przeznaczenie		
CBN116140	1/2"-3/4"	1	20
CBN116160	1"- 1 1/4"	1	20

116

01325

Termometr do termostatycznego zaworu serii 116.
Zakres temperatury: 0–80 °C.

Kod		
116010	1	-

116

01325

Wkład do wykonania dezynfekcji termicznej sterowanej siłownikiem.
Do zastosowania z zaworami z serii 116 i siłownikami z serii 656.

Kod	DN	Przyłącza		
116000	15	1/2"	1	-

Funkcja

W instalacji ciepłej wody użytkowej, aby spełnić wymagania dotyczące przeciwdziałaniu rozwojowi bakterii Legionelli ważne jest aby zapewnić odpowiednią temperaturę wody w każdym jej punkcie.
Instalacja cyrkulacji ciepłej wody użytkowej musi być odpowiednio zrównoważona aby uniknąć nierównomiernego rozkładu temperatury. Zawór cyrkulacji zamontowany na poszczególnych odgałęzieniach w sposób automatyczny utrzymuje ustawioną temperaturę. Zawór poprzez wewnętrzny element termostatyczny reguluje natężenie przepływu w zależności od temperatury wody zasilającej.
Kiedy temperatura wody zbliża się do wartości ustawionej element zamykający stopniowo redukuje przepływ. Natężenie przepływu wytwarzane przez pompę cyrkulacyjną jest przenoszone na pozostałe odgałęzienia, co powoduje zrównoważenie termiczne.
Zawór może być wyposażony w układ pozwalający na przeprowadzenie dezynfekcji termicznej. Funkcja dezynfekcji termicznej może być automatycznie uruchamiana dzięki zastosowaniu drugiego wkładu termicznego przy temperaturze 70 °C lub sterowana za pomocą siłownika termoelektrycznego.

Schemat montażu wkładu do wykonania dezynfekcji termicznej sterowanej siłownikiem

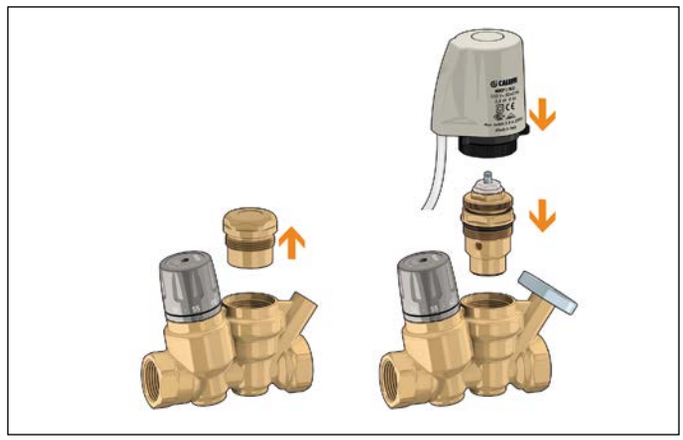

Schemat zastosowania zaworów z serii 116

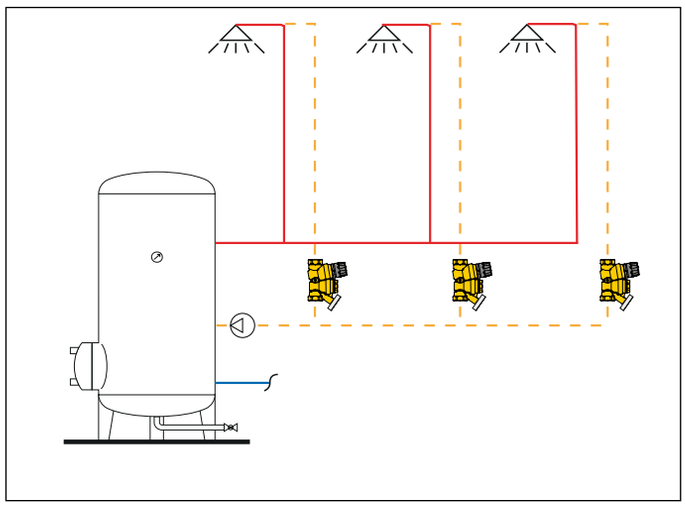

NOWOŚĆ

Element termostatyczny pozwalający na wykonanie dezynfekcji termicznej, dla serii 1161..

Kod		
F0000580 70C	1	-

TERMOSTATYCZNY ZAWÓR DO CYRKULACJI C.W.U.

Tryby pracy

Poniżej przedstawiono tryby pracy zaworu w zależności od temperatury wody w obiegu.

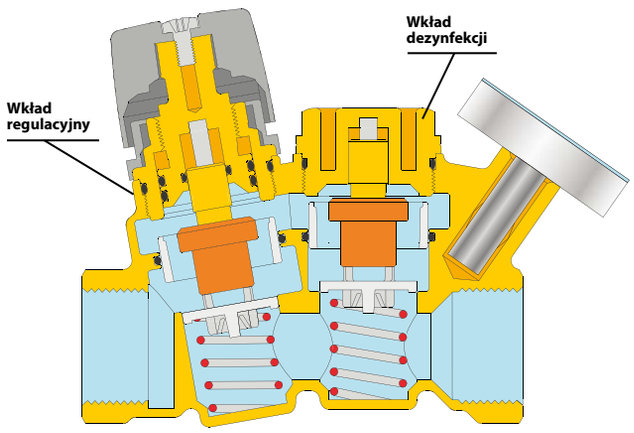

Charakterystyka hydrauliczna zaworu 116

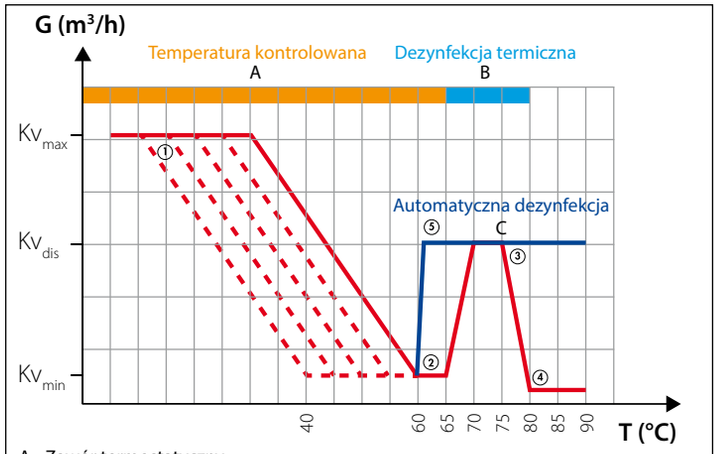

A Zawór termostatyczny

B Zawór termostatyczny z termostatyczną funkcją dezynfekcji termicznej

C Zawór termostatyczny z funkcją dezynfekcji termicznej sterowanej siłownikiem

Praca termostatyczna

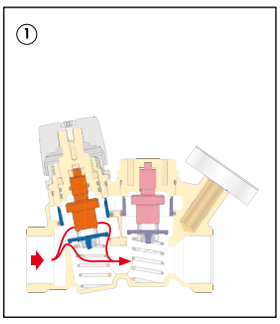

Minimalne natężenie przepływu

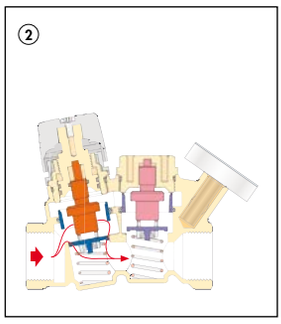

Dezynfekcja termiczna

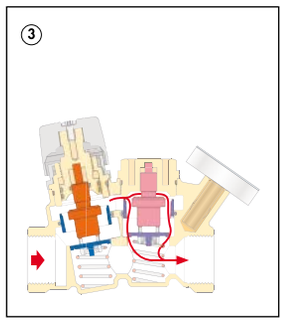

Odcięcie termiczne

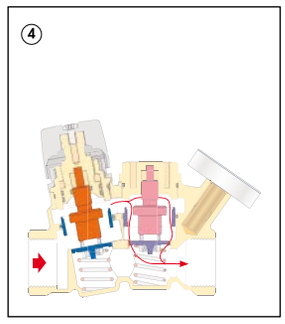

Dezynfekcja sterowana siłownikiem

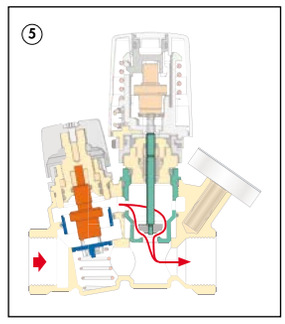

Schemat zastosowania zaworów termoststycznych z serii 116

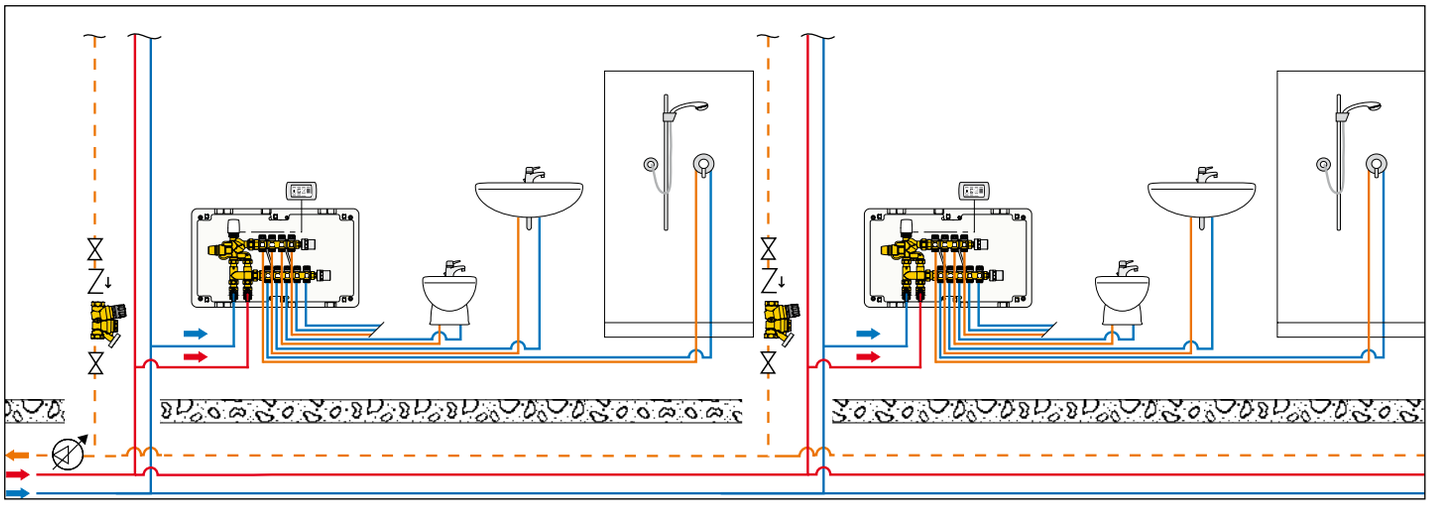

TERMOSTATYCZNY ZAWÓR DO CYRKULACJI C.W.U. Z WBUDOWANYM ZAWOREM ZWROTNYM

116

Termostatyczny zawór do cyrkulacji c.w.u **z wbudowanym zaworem zwrotnym**. Wyposażony w element termostatyczny pozwalający na wykonanie dezynfekcji termicznej. Z termometrem umożliwiającym sprawdzenie temperatury w obiegu. Korpus z mosiądzu o niskiej zawartości ołowiu odporny na odcynkowanie. Przyłącza z gwintem zewnętrznym. Maks. ciśnienie pracy: 16 bar. Temperatura dezynfekcji: 70 °C.

Kod	DN	Przyłącza	Temperatura regulacji		
116244	15	1/2"	35–60 °C	1	10
116254	20	3/4"	35–60 °C	1	10

116

Termostatyczny zawór do cyrkulacji c.w.u **z wbudowanym zaworem zwrotnym**. Przygotowany do montażu elementu umożliwiającego wykonanie dezynfekcji termicznej. Z gniazdem do montażu termometru. Korpus z mosiądzu o niskiej zawartości ołowiu odporny na odcynkowanie. Przyłącza z gwintem zewnętrznym. Maks. ciśnienie pracy: 16 bar.

Kod	DN	Przyłącza	Temperatura regulacji		
116144	15	1/2"	35–60 °C	1	10
116154	20	3/4"	35–60 °C	1	10

Funkcja

Termostatyczny zawór do cyrkulacji c.w.u z zaworem zwrotnym wbudowanym w korpus może zapobiec niepożądanemu przepływowi zwrotnemu. Wyposażony w uszczelkę typu O-Ring, która zapewnia maksymalną niezawodność uszczelnienia.

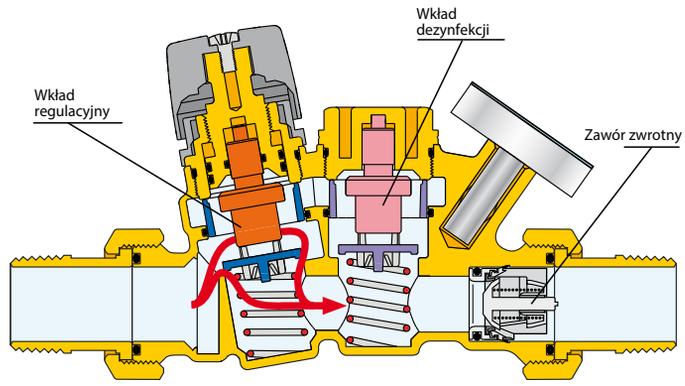

116

01325

Wkład do wykonania dezynfekcji termicznej sterowanej siłownikiem. Do zastosowania z zaworami z serii 116 i siłownikami z serii 656.

Kod	DN	Przyłącza		
116000	15	1/2"	1	-

116

01325

Termometr do termostatycznego zaworu serii 116. Zakres temperatury: 0–80 °C.

Kod		
116010	1	-

Izolacja dla zaworów z serii 116.

Kod	Przeznaczenie		
CBN116140	1/2"-3/4"	1	20

Schemat zastosowania zaworów z serii 116 z wbudowanym zaworem zwrotnym

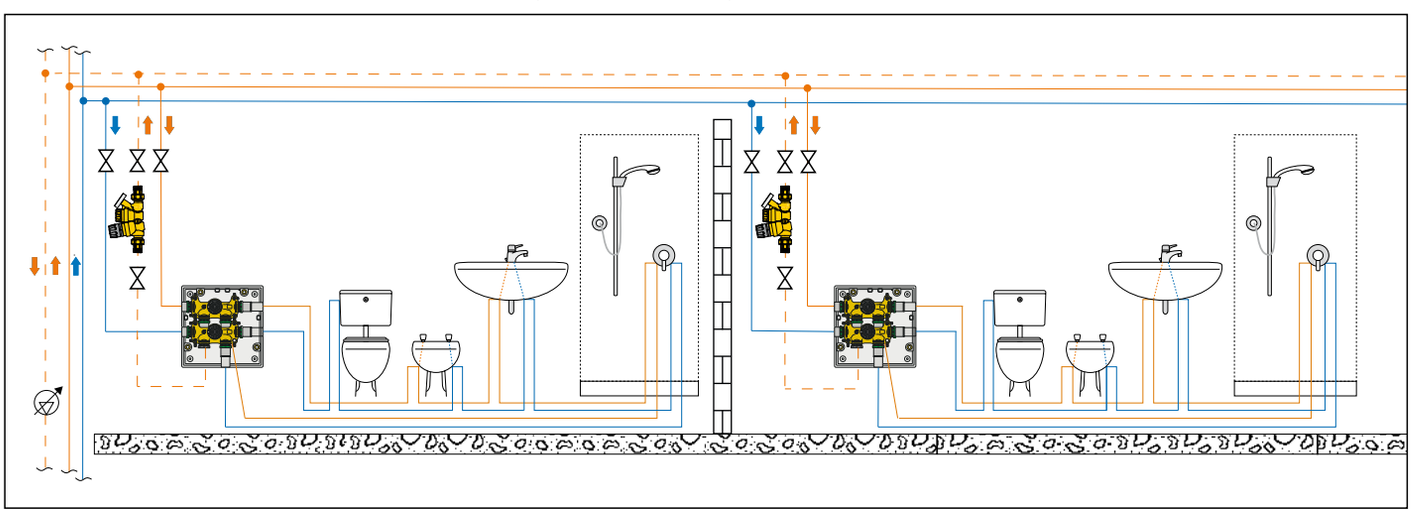

TERMOSTATYCZNE ZAWORY DO CYRKULACJI C.W.U.

Pb LOW LEAD

116

01362

Termostatyczny zawór do cyrkulacji c.w.u.
Z termometrem umożliwiającym sprawdzenie temperatury w obiegu.
Korpus z mosiądzu o niskiej zawartości ołowiu odporny na odcynkowanie.
Przyłącza z gwintem wewnętrznym.
Maks. ciśnienie pracy: 16 bar.
Zakres temperatury pracy: 40–65 °C.

Kod	DN	Przyłącza		
116441	15	Rp 1/2"	1	20
116451	20	Rp 3/4"	1	20

Pb LOW LEAD

116

01362

Termostatyczny zawór do cyrkulacji c.w.u.
Z gniazdem do zamontowania termometru.
Korpus z mosiądzu o niskiej zawartości ołowiu odporny na odcynkowanie.
Przyłącza z gwintem wewnętrznym.
Maks. ciśnienie pracy: 16 bar.
Zakres temperatury pracy: 40–65 °C.

Kod	DN	Przyłącza		
116440	15	Rp 1/2"	1	10
116450	20	Rp 3/4"	1	10

Pb LOW LEAD

116

01362

Termostatyczny zawór do cyrkulacji c.w.u.
Z gniazdem do zamontowania termometru.
Korpus z mosiądzu o niskiej zawartości ołowiu odporny na odcynkowanie.
Przyłącza z gwintem wewnętrznym.
Maks. ciśnienie pracy: 16 bar.
Zakres temperatury pracy: 40–65 °C.

Kod	DN	Przyłącza		
116415	15	Ø 15	1	10
116420	20	Ø 22	1	10

116

01325

Izolacja dla termostatycznych zaworów do cyrkulacji c.w.u. z serii 116 dla średnic 1/2" i 3/4".

Kod	Zastosowanie		
CBN116440	1/2" - 3/4"	1	20

116

01325

Termometr do termostatycznego zaworu serii 116.
Zakres temperatury: 0–80 °C

Kod		
116010	1	20

Zasada działania

Zawór cyrkulacji zamontowany na poszczególnych odgałęzieniach w sposób automatyczny utrzymuje ustawioną temperaturę. Zawór poprzez wewnętrzny element termostatyczny reguluje natężenie przepływu w zależności od temperatury wody zasilającej. Kiedy temperatura wody zbliża się do wartości ustawionej element zamykający stopniowo redukuje przepływ.
Ta specjalna wersja zaworu została wyposażona w jeden wkład, który pozwala na ustawienie temperatury na poziomie 65 °C.
Urządzenie może być stosowane w instalacjach gdzie temperatura ciepłej wody użytkowej jest utrzymywana stale na wysokim poziomie i gdzie nie zachodzi konieczność wykonywania termicznej dezynfekcji.

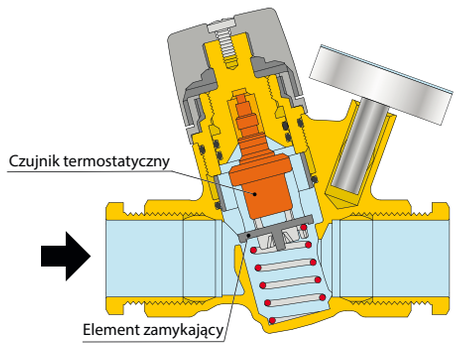

Charakterystyka hydrauliczna

Na wykresie poniżej przedstawiono zmiany wartości Kv zaworu w zależności od ustawienia oraz temperatury wody zasilającej.

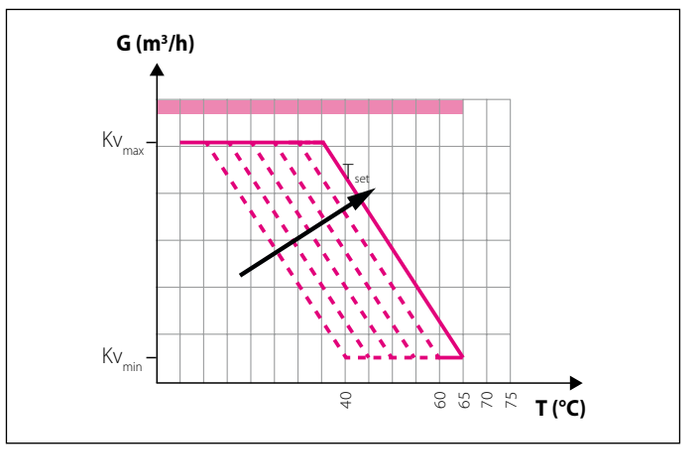

1 - Regulacja termostatyczna

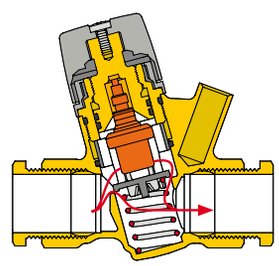

2 - Przepływ minimalny

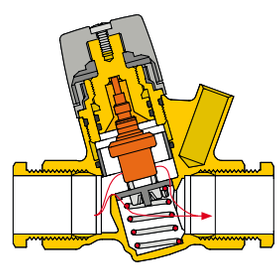

LEGIOMIX 2.0 - ELEKTRONICZNY ZAWÓR MIESZAJĄCY

6000 EST

01334

LEGIOMIX 2.0

Elektroniczny zawór mieszający
Zawiera:
- zawór mieszający z siłownikiem elektrycznym
- elektroniczny regulator pozwalający na ustawienie temperatury wody oraz cykli dezynfekcji termicznej zamontowany w obudowie siłownika
- czujnik temperatury wody na zasilaniu
- czujnik temperatury wody na powrocie
- termometr na wyjściu wody zmieszanej

Przystosowany do przechowywania danych (opcjonalnie) z zapisem temperatury i parametrów funkcjonalnych.
Przystosowany do zdalnego odczytu i regulacji (opcjonalnie).

Korpus ze stopu odpornego na odcynkowanie.
Zasilanie elektryczne: 230 V - 50/60 Hz.
Maks. ciśnienie pracy: 10 bar.
Maks. temperatura pracy: 90 °C.
Nastawa temperatury wody zmieszanej: 35–65 °C.
Zakres temperatury dezynfekcji: 50–85 °C.
Stopień ochrony: IP 54.

PRZED ZAMÓWIENIEM NALEŻY SPRAWDZIĆ DOSTĘPNE WERSJE JĘZYKOWE OPROGRAMOWANIA ORAZ INSTRUKCJI OBSŁUGI.

Kod	DN	Przyłącza	Kv (m^3/h)		
600045 EST	15	1/2"	4,3	1	-
600055 EST	20	3/4"	4,3	1	-
600065 EST	25	1"	7,6	1	-
600075 EST	32	1 1/4"	10,0	1	-
600085 EST	40	1 1/2"	13,0	1	-
600095 EST	50	2"	18,0	1	-

Funkcja

Elektroniczny zawór mieszający łączy w sobie funkcjonalność mechanicznego termostatycznego zaworu mieszającego z wydajnością zarządzania zaworu elektronicznego.
Zasada działania termostatycznego zaworu mieszającego opiera się na wewnętrznym elemencie, który reaguje natychmiast na zmianę temperatury i ciśnienia wody zasilającej, utrzymując stałą wartość temperatury wody zmieszanej. Szybka i precyzyjna regulacja temperatury wody są cechami niezbędnymi w instalacjach ciepłej wody użytkowej.
Zawór mieszający jest regulowany przy pomocy siłownika elektrycznego sterowanego sygnałem pochodzącym z regulatora na podstawie odczytów z czujników temperatury wody.
Regulator elektroniczny zlokalizowany bezpośrednio na siłowniku pozwala na zarządzanie temperaturą wody zmieszanej w zależności od ustawionego programu, zarówno podczas normalnej pracy jak i w trakcie fazy dezynfekcji termicznej. Fazę tę można kontrolować automatycznie z pozycji temperatury, jak i czasu dezynfekcji, w celu uzyskania wyższej sprawności procesu.
Opcjonalny system gromadzenia danych umożliwia ciągłe rejestrowanie temperatury zasilania, powrotu, alarmów oraz funkcji, co jest przydatne do monitorowania stanu pracy całej instalacji. Dodatkowe styki przekaźników pozwalają na zarządzanie alarmami i urządzeniami zewnętrznymi. Sterownik jest przystosowany do zdalnego zarządzania określonymi protokołami typu MODBUS, poprzez dodatkowe rozszerzenie do stosowania w systemach zarządzania budynkiem (BMS).

Elementy składowe
1 Cyfrowy regulator z siłownikiem zamontowany w jednej obudowie
2 Pokrętło sterujące
3 Miejsce na podłączenie przewodów
4 Korpus zaworu
5 Czujnik temperatury wody zmieszanej
6 Termometr na wyjściu wody zmieszanej
7 Czujnik temperatury wody na powrocie

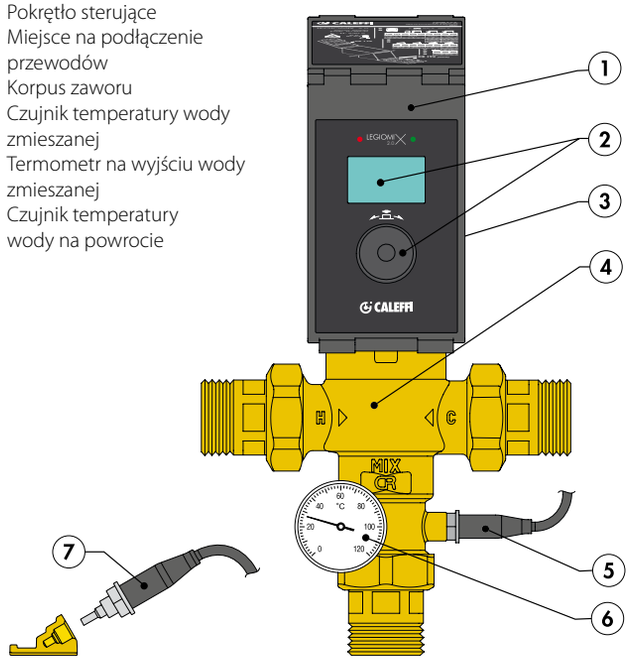

AKCESORIA DLA ELEKTRONICZNEGO ZAWORU MIESZAJĄCEGO

6000
LEGIOMIX 2.0

Opcjonalne rozszerzenie do transmisji i logowania przy pomocy protokołu MODBUS-RTU
Dzięki zastosowaniu rozszerzenia w urządzeniu możliwe jest sterowanie zaworem poprzez BMS z protokołem MODBUS-RTU. Opakowanie zawiera płytkę rozszerzającą, przewody do podłączenia.

Kod			
600001	opcjonalne rozszerzenie	1	-

6000
LEGIOMIX 2.0

Kabel RS-485 USB oraz Oprogramowanie Caleffi

Do sterowania urządzeniami przewidziano dwa rodzaje oprogramowania jeden przeznaczony dla LEGIOMIX 24 V i drugi przeznaczony dla LEGIOMIX 2.0.

Kod			
600002	Kabel RS-485 USB oraz Oprogramowanie Caleffi	1	-

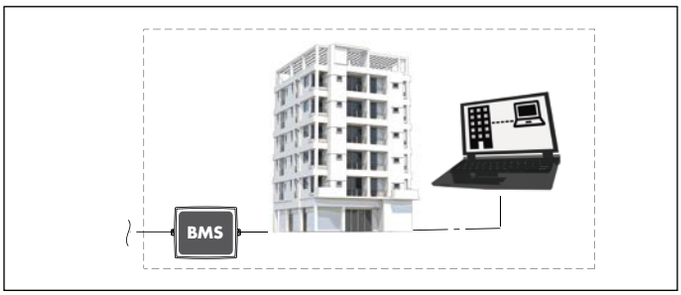

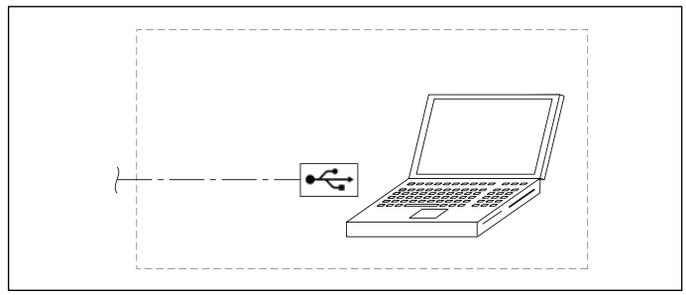

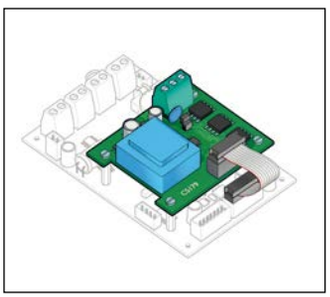

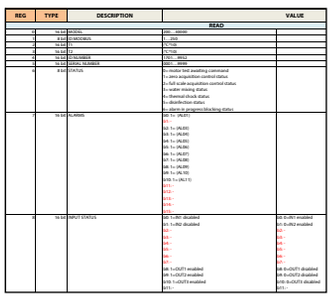

REG	TYPE	DESCRIPTION	VALUE	
READ				
1	16 Bit	MODEL	200 ... 48000	
2	16 Bit	SD MODBUS	1 ... 250	
3	16 Bit	FW	0x1 hex	
4	16 Bit	FW	0x1 hex	
5	16 Bit	SD ID	1 ... 65535	
6	16 Bit	SERIAL NUMBER	0001 ... 9999	
7	8 Bit	STATUS	b0 motor test awaiting command b1 zero acquisition control status b2 full scale acquisition control status b3 water mixing status b4 thermal shock status b5 disinfection status b6 alarm in progress blocking status	
8	16 Bit	ALARMS	b0 b1 = (RLF1) b2 b3 = (RLB2) b4 b5 = (RLB3) b6 b7 = (RLB4) b8 b9 = (RLB5) b10 b11 = (RLB6) b12 b13 = (RLB7) b14 b15 = (RLB8) b16 b17 = (RLB9) b18 b19 = (RLB10) b20 b21 = (RLC1) b22 ... b23 ... b24 ... b25 ...	
9	16 Bit	INPUT STATUS	b0 b1=IN1 disabled b2 b3=IN2 disabled b4 ... b5 ... b6 ... b7 ... b8 b9=OUT1 enabled b10 b11=OUT2 enabled b12 b13=OUT3 enabled b14 ...	b0 b1=IN1 enabled b2 b3=IN2 enabled b4 ... b5 ... b6 ... b7 ... b8 b9=OUT1 disabled b10 b11=OUT2 disabled b12 b13=OUT3 disabled b14 ...

Schemat zastosowania elektronicznego zaworu mieszającego z serii 6000 EST LEGIOMIX 2.0

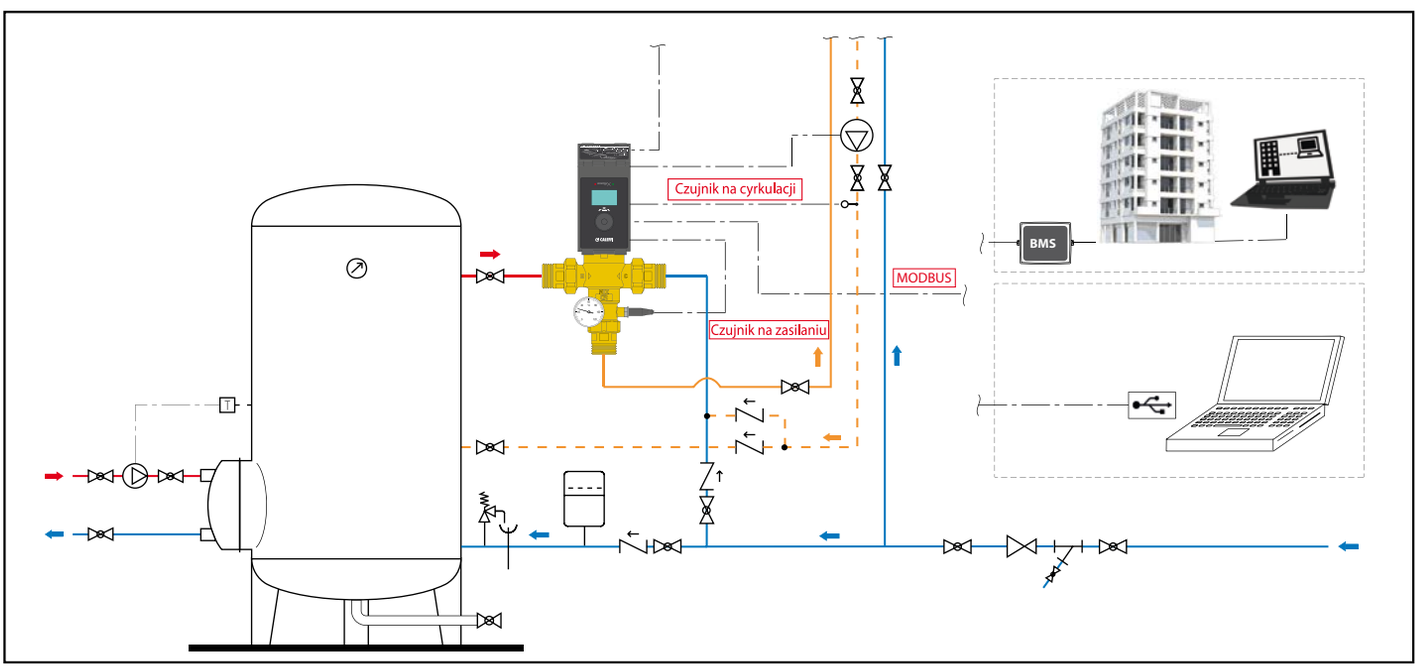

ELEKTRONICZNY ZAWÓR MIESZAJĄCY Z PROGRAMOWALNĄ DEZYNFEKCJĄ TERMICZNĄ LEGIOMIX - 230 V

6000 LEGIOMIX

01086

Elektroniczny zawór mieszający z programowalną dezynfekcją termiczną.
Przyłącza z gwintem zewnętrznym ze złączkami.
Zawiera:
- trójdrożny zawór kulowy,
- siłownik,
- regulator,
- czujnik temperatury wody zmieszanej,
- czujnik temperatury wody cyrkulacyjnej.
Z dodatkowymi mikrowyłącznikami do zarządzania dezynfekcją i innymi urządzeniami. Możliwość zdalnego sterowania przez połączenie z interfejsem urządzenia nr 600100.
Zasilanie: 230 V – 50/60 Hz – (6,5+6) VA.
Maks. ciśnienie pracy: 10 bar.
T. maks. na wlocie: 100 °C.
Zakres regulacji temperatury: 20–85 °C.
Zakres temperatury dezynfekcji: 40–85 °C.
Stopień ochrony: IP 65 (siłownik).
PATENT.

Kod		Kv (m³/h)		
600051	3/4″	8,4	1	–
600061	1″	10,6	1	–
600071	1 1/4″	21,2	1	–
600081	1 1/2″	32,5	1	–
600091	2″	41,0	1	–

6000 LEGIOMIX

01086

Elektroniczny zawór mieszający z programowalną dezynfekcją termiczną.
Przyłącza kołnierzowe. Zawiera:
- **trójdrożny zawór kulowy**,
- **siłownik,**
- **regulator**,
- **czujnik temperatury wody zmieszanej**,
- czujnik temperatury wody cyrkulacyjnej.
Z dodatkowymi mikrowyłącznikami do zarządzania dezynfekcją i innymi urządzeniami. Możliwość zdalnego sterowania przez połączenie z interfejsem urządzenia nr 600100.
Zasilanie: 230 V – 50/60 Hz – (6,5+10,5) VA.
Maks. ciśnienie pracy: 10 bar.
T. maks. na wlocie: 100 °C.
Zakres regulacji temperatury: 20–85 °C.
Zakres temperatury dezynfekcji: 40–85 °C.
Współpraca z przeciwkołnierzem EN 1092-1
Stopień ochrony: IP 65 (siłownik).
PATENT.

Pb LOW LEAD

Kod		Kv (m³/h)		
600006	DN 65	90,0	1	–
600008	DN 80	120,0	1	–

URZĄDZENIE ANTYOPARZENIOWE, ZEGAR DO ZAWORÓW

6001

01086

Urządzenie antyoparzeniowe do domowych układów c.w.u.
Korpus z mosiądzu. Wykończenie: chrom.
Nastawa temperatury: 48°C (± 1 °C).

Kod			
600140	1/2″	1	10

6002

Zegar z programowalnym kluczem, ustawienia od 1 do 12 minut.
W celu użycia zaworów do przeprowadzenia dezynfekcji termicznej całej instalacji, włącznie z odbiornikami końcowymi.
Zasilanie: 230 V (AC).

Kod		
600200	1	-

ELEKTRONICZNY ZAWÓR MIESZAJĄCY
Z PROGRAMOWALNĄ DEZYNFEKCJĄ TERMICZNĄ, LEGIOMIX - 24 V
przystosowany do współpracy z BMS z protokołem MODBUS-RTU

6000
LEGIOMIX

01347

Elektroniczny zawór mieszający z programowalną dezynfekcją termiczną.
Przyłącza z gwintem zewnętrznym ze złączkami.
Zawiera:
- **trójdrożny zawór kulowy**,
- **siłownik**,
- **regulator**,
- **czujnik temperatury wody zmieszanej**,
- **czujnik temperatury wody cyrkulacyjnej**.

Z dodatkowymi mikrowyłącznikami do zarządzania dezynfekcją i innymi urządzeniami. Możliwość zdalnego sterowania za pomocą protokołów RS-485 i MODBUS-RTU.
Zasilanie: 24 V – 50/60 Hz – (6,5+6) VA.
Maks. ciśnienie pracy: 10 bar.
T. maks. na wlocie: 100 °C.
Zakres regulacji temperatury: 20–85 °C.
Zakres temperatury dezynfekcji: 40–85 °C.
Stopień ochrony: IP 65 (siłownik)
PATENT.

Kod		Kv (m³/h)		
600054	3/4"	8,4	1	–
600064	1"	10,6	1	–
600074	1 1/4"	21,2	1	–
600084	1 1/2"	32,5	1	–
600094	2"	41,0	1	–

6000
LEGIOMIX

01347

Elektroniczny zawór mieszający z programowalną dezynfekcją termiczną.
Przyłącza kołnierzowe. Zawiera:
- **trójdrożny zawór kulowy,**
- **siłownik**,
- **regulator**,
- **czujnik temperatury wody zmieszanej**,
- **czujnik temperatury wody cyrkulacyjnej**.

Z dodatkowymi mikrowyłącznikami do zarządzania dezynfekcją i innymi urządzeniami. Możliwość zdalnego sterowania za pomocą protokołów RS-485 I MODBUS-RTU.
Zasilanie: 24 V – 50/60 Hz – (6,5+10,5) VA.
Maks. ciśnienie pracy: 10 bar.
T. maks. na wlocie: 100 °C.
Zakres regulacji temperatury: 20–85 °C.
Zakres temperatury dezynfekcji: 40–85 °C.
Współpraca z przeciwkołnierzem EN 1092-1
Stopień ochrony: IP 65 (siłownik).
PATENT.

Pb LOW LEAD

Kod		Kv (m³/h)		
600016	DN 65	90,0	1	–
600018	DN 80	120,0	1	–

Schemat zastosowania elektronicznego zaworu mieszającego z serii 6000

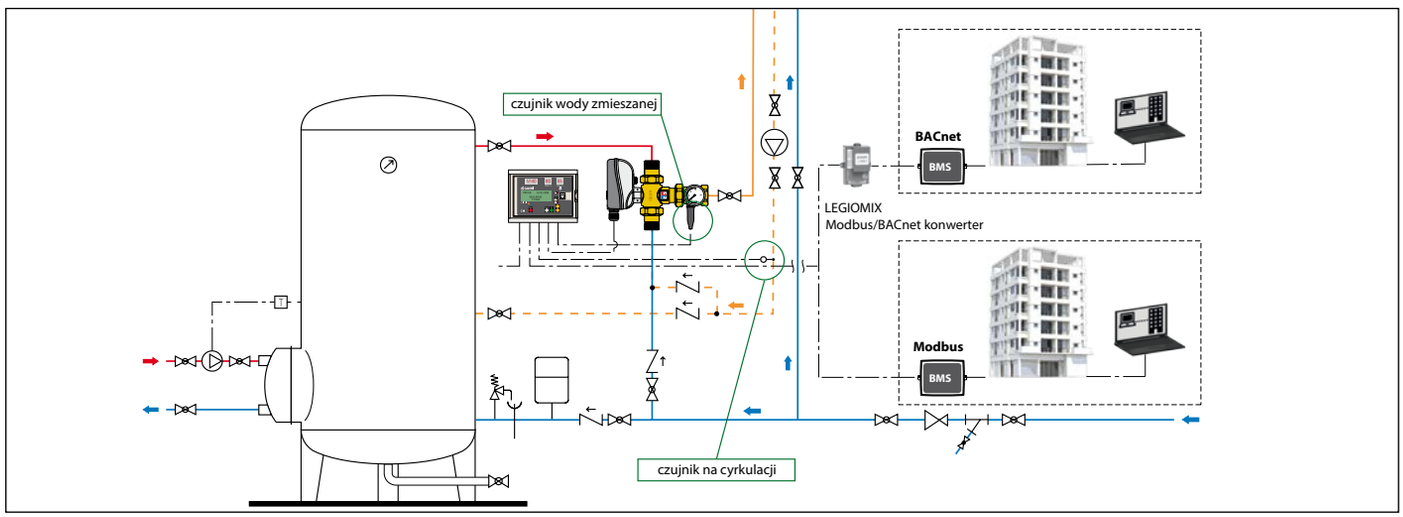

ZAAWANSOWANY ELEKTRONICZNY ZAWÓR MIESZAJĄCY Z PROGRAMOWALNĄ DEZYNFEKCJĄ TERMICZNĄ, LEGIOMIX®evo

6003 LEGIOMIX®evo

NOWOŚĆ

Pb LOW LEAD

01428

Elektroniczny zawór mieszający z programowalną dezynfekcją termiczną.
Przyłącza z gwintem zewnętrznym ze złączkami.
Wersja:
- A: sterowanie 3-punktowe
- B: sterowanie 0-10 V z funkcją failsafe
Zawiera:
- trójdrożny zawór kulowy
- siłownik
- regulator
- czujnik temperatury wody zmieszanej
- czujnik temperatury wody cyrkulacyjnej
- czujnik temperatury wody w zasobniku (opcjonalnie kod 600003).
Materiał: mosiądz odporny na odcynkowanie o niskiej zawartości ołowiu (tylko wersja 24V)
PATENT

Maksymalne ciśnienie pracy: 10 bar
Zakres temperatury wody: 5–100 °C
Zakres regulacji temperatury: 20–85 °C
Zakres temperatury dezynfekcji: 40–85 °C
Pobór mocy: (9+6) VA
Stopień ochrony: IP 65 (siłownik)
Materiał: mosiądz

Kod	Przyłącza	Wersja	Zasilanie	Kv (m^3/h)		
600351	3/4" GZ	A	230 V AC	8,4	1	–
600361	1" GZ	A	230 V AC	10,6	1	–
600381	1 1/2" GZ	A	230 V AC	32,5	1	–
600371	1 1/4" GZ	A	230 V AC	21,2	1	–
600391	2" GZ	A	230 V AC	41,0	1	–
600354	3/4" GZ	A	24 V AC	8,4	1	–
600364	1" GZ	A	24 V AC	10,6	1	–
600374	1 1/4" GZ	A	24 V AC	21,2	1	–
600384	1 1/2" GZ	A	24 V AC	32,5	1	–
600394	2" GZ	A	24 V AC	41,0	1	–
600353	3/4" GZ	B	24 V AC	8,4	1	–
600363	1" GZ	B	24 V AC	10,6	1	–
600373	1 1/4" GZ	B	24 V AC	21,2	1	–
600383	1 1/2" GZ	B	24 V AC	32,5	1	–
600393	2" GZ	B	24 V AC	41,0	1	–

6003 LEGIOMIX®evo

NOWOŚĆ

Pb LOW LEAD

01428

Elektroniczny zawór mieszający z programowalną dezynfekcją termiczną.
Przyłącza kołnierzowe:
Współpraca z przeciwkołnierzem EN 1092-1.
Wersja:
- A: sterowanie 3-punktowe
- B1: sterowanie 0-10 V z funkcją failsafe
- B2: sterowanie 0-10 V bez funkcji failsafe
Zawiera:
- trójdrożny zawór kulowy
- siłownik
- regulator
- czujnik temperatury wody zmieszanej
- czujnik temperatury wody cyrkulacyjnej
- czujnik temperatury wody w zasobniku (opcjonalnie kod 600003).
PATENT

Maksymalne ciśnienie pracy: 10 bar
Zakres temperatury wody: 5–100 °C
Zakres regulacji temperatury: 20–85 °C
Zakres temperatury dezynfekcji: 40–85 °C
Pobór mocy: (9+10) VA
Stopień ochrony: IP 65 (siłownik)
Materiał: mosiądz odporny na odcynkowanie o niskiej zawartości ołowiu

Kod	Przyłącze	Wersja	Zasilanie	Kv (m^3/h)		
600316	DN 65 - PN 16	A	230 V AC	90,0	1	–
600318	DN 80 - PN 16	A	230 V AC	105,0	1	–
600336	DN 65 - PN 16	B1	24 V AC	90,0	1	–
600338	DN 80 - PN 16	B1	24 V AC	105,0	1	–
600356	DN 65 - PN 16	B2	24 V AC	90,0	1	-
600358	DN 80 - PN 16	B2	24 V AC	105,0	1	-

Czujnik temperatury wody w zasobniku dla zaworów mieszających z serii 6003.

Kod		
600003	1	–

Cechy charakterystyczne

- Zastosowanie w instalacjach o wysokim natężeniu przepływu
- Zawór kulowy mieszający
- Programowalna dezynfekcja termiczna
- Zdalne sterowanie (przez ModBus lub Bacnet zintegrowany) poprzez Caleffi Cloud
- Łatwa obsługa za pomocą ekranu dotykowego
- Funkcja Failsafe w przypadku braku zasilania
- Sterowanie pompą cyrkulacji c.w.u.
- Trzy czujniki pomiaru temperatury wody: zmieszanej, cyrkulacji, w zasobniku

Zastosowanie

Elektroniczny zawór mieszający jest stosowany w scentralizowanych systemach produkcji i dystrybucji ciepłej wody użytkowej. Dzięki w pełni elektronicznej funkcji regulator i siłownik są oddzielnymi urządzeniami, co ułatwia ich lokalizacje.
Regulator może być zastosowany z wcześniejszymi wersjami zaworów Legiomix. Wymiany można dokonać w przypadku modernizacji systemu lub w przypadku uszkodzenia wcześniejszej wersji regulatora.

Sterowanie pompą cyrkulacji c.w.u.

Regulator umożliwia ustawienie okresu pracy pompy cyrkulacji c.w.u. w celu optymalizacji zużycia energii elektrycznej i cieplnej.

Ekran dotykowy

Duży ekran dotykowy regulatora ułatwia wprowadzenie i odczyt danych.

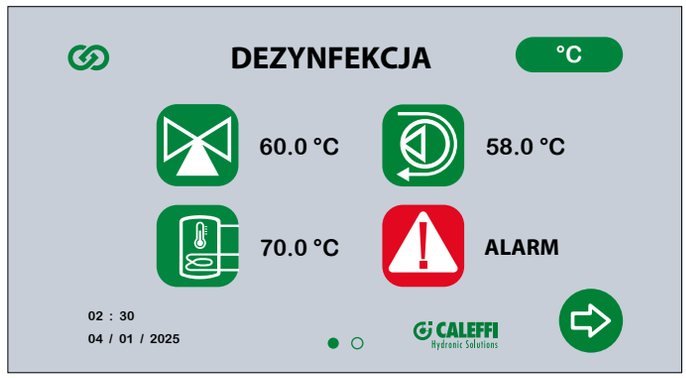

Historia pracy

LEGIOMIX® evo umożliwia zarządzanie wszystkimi ustawieniami i przeglądanie historii temperatur oraz dezynfekcji bezpośrednio z wyświetlacza regulatora. Gdy urządzenie jest podłączone do sieci, można uzyskać dostęp do chmury Caleffi za pośrednictwem dedykowanej aplikacji przeglądać szczegółowe wykresy i tabele, a także zarządzać wszystkimi ustawieniami regulatora.

Schemat zastosowania

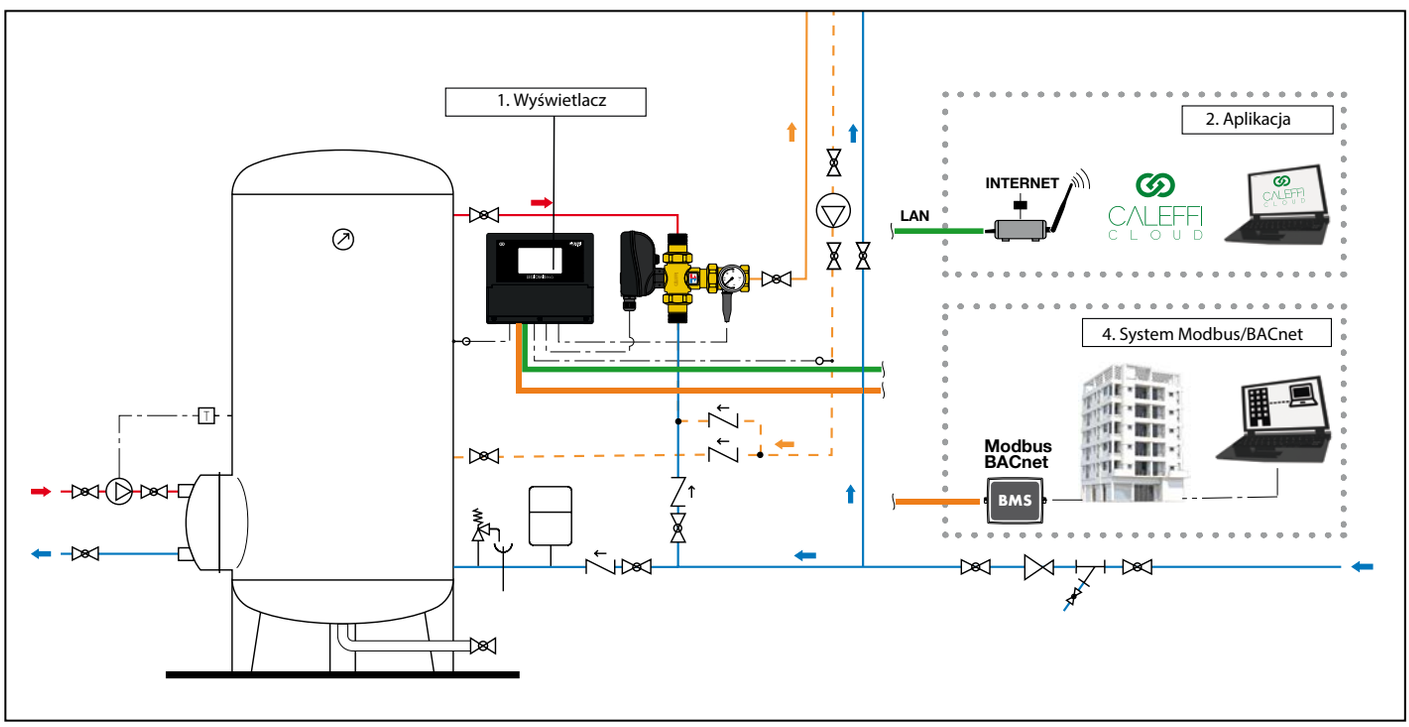

CZĘŚCI ZAMIENNE DLA LEGIOMIX 2.0

Korpus zaworu bez złączek
dla elektronicznego zaworu mieszającego
LEGIOMIX 2.0.

Kod	Średnice		
F0000964	DN 15	1	–
F0000965	DN 20	1	–
F0000966	DN 25	1	–
F0000967	DN 32	1	–
F0000968	DN 40	1	–
F0000969	DN 50	1	–

Czujnik temperatury wody zmieszanej
dla elektronicznego zaworu mieszającego
Legiomix.

Kod	Średnica		
F69807	1/2" - 2" (LEGIOMIX 2.0) i 3/4" - 1 1/4" (LEGIOMIX)	1	–

Czujnik temperatury cyrkulacji c.w.u.
i uchwyt czujnika dla elektronicznego
zaworu mieszającego LEGIOMIX®.

Kod	Uwaga		
F69591	czujnik	1	–
F69531	uchwyt czujnika	1	–

Termometr.

Kod	Zakres		
F29571	0–120 °C	1	–

Regulator dla elektronicznego zaworu
mieszającego LEGIOMIX 2.0.

Kod	Średnice		
F0000970	DN 15 - DN 20	1	–
F0000971	DN 25 - DN 50	1	–

CZĘŚCI ZAMIENNE DLA LEGIOMIX

Zawór mieszający, 230 V.
Zawiera:
- zawór kulowy trójdrogowy
- siłownik
- czujnik temperatury wody zmieszanej
- termometr
- złączka z miejscem na montaż czujnika i termometru.

Kod	Przyłącza	Zastosowanie		
600251	3/4"GZ	600051, 600351	1	–
600261	1"GZ	600061, 600361	1	–
600271	1 1/4"GZ	600071, 600371	1	–
600281	1 1/2"GZ	600081, 600381	1	–
600291	2"GZ	600091, 600391	1	–

Korpus zaworu bez złączek dla
elektronicznego zaworu mieszającego
LEGIOMIX i LEGIOMIX® evo., 230 V.

Kod	Zastosowanie		
F69798	600051, 600351	1	–
F69799	600061, 600361	1	–
F69801	600071, 600371	1	–
F69803	600081, 600381, 600091, 600391	1	–

Korpus zaworu dla elektronicznego zaworu
mieszającego LEGIOMIX i LEGIOMIX® evo.
w wersji kołnierzowej.

Kod	Przyłącza		
F69393	DN 65 - PN 16	1	–
F69394	DN 80 - PN 16	1	–

Termometr.

Kod	Zakres		
R19101	0–80 °C	1	–

Siłownik dla elektronicznego zaworu mieszającego LEGIOMIX i LEGIOMIX® evo w wersji gwintowanej.

Kod	Uwaga		
645112	230 V AC - 3 punktowy dla serii 6000 i 6003	1	–
645114	24 V AC/DC - 3 punktowy dla serii 6000 i 6003	1	–
645124	24 V AC/DC - 0–10V z funkcją failsafe dla serii 6003	1	–

Siłownik dla elektronicznego zaworu mieszającego LEGIOMIX i LEGIOMIX® evo w wersji kołnierzowej.

Kod	Uwaga		
600202	230 V AC - 3 punktowy dla serii 6000 i 6003	1	–
600204	24 V AC/DC - 3 punktowy dla serii 6000 i 6003	1	–
600214	24 V AC/DC - 0–10V bez funkcji failsafe dla serii 6003	1	–
600224	24 V AC/DC - 0–10V z funkcją failsafe dla serii 6003	1	–

Czujnik temperatury wody zmieszanej dla elektronicznego zaworu mieszającego LEGIOMIX.

Kod	Zakres		
F69807	1/2" - 2" (LEGIOMIX 2.0) i 3/4" - 1 1/4" (LEGIOMIX)	1	–
F69804	1 1/2" - 2" (LEGIOMIX)	1	–
F69381	DN 65 - DN 80 (LEGIOMIX)	1	–

Czujnik temperatury cyrkulacji c.w.u. i uchwyt czujnika dla elektroniczneg o zaworu mieszającego LEGIOMIX.

Kod	Uwaga		
F69591	czujnik	1	–
F69531	uchwyt czujnika	1	–

Regulator dla elektronicznego zaworu mieszającego LEGIOMIX.

Kod	Zasilanie		
F69433	230 V	1	–
F0000961	24 V	1	–

Płyta regulatora dla elektronicznego zaworu mieszającego LEGIOMIX.

Kod	Zasilanie		
F69752	230 V	1	–
F0000996	24 V	1	–

Siłownik dla elektronicznego zaworu mieszającego LEGIOMIX w wersji kołnierzowej.

Kod	Zasilanie		
F69395	230 V AC	1	–
F0000995	24 V AC	1	–

Bateria dla elektronicznego zaworu mieszającego LEGIOMIX.

Kod			
F69888		1	–

Dźwignia do ręcznego otwarcia dla elektronicznego zaworu mieszającego LEGIOMIX.

Kod	Średnica		
F0001945	DN 65 – DN 80	1	–

Regulator dla elektronicznego zaworu mieszającego LEGIOMIX® evo.
Kompatybilny z zaworami LEGIOMIX.

Kod	Zasilanie		
F0007677	230 V	1	–
F0007683	24 V	1	–

Zestaw elementów uszczelniających dla elektronicznego zaworu mieszającego LEGIOMIX® evo.

Kod		
F0007680	1	–

Złącza dla elektronicznego zaworu mieszającego LEGIOMIX® evo.

Kod	Zasilanie		
F0007679	230 V	1	–
F0007678	24 V	1	–

Zestaw do mocowania siłownika dla elektronicznego zaworu mieszającego LEGIOMIX i LEGIOMIX® evo w wersji kołnierzowej.

Kod		
F0007682	1	–

URZĄDZENIE DO REGULACJI TEMPERATURY I DEZYNFEKCJI TERMICZNEJ, LEGIOFLOW

6005
LEGIOFLOW

01160

Wielofunkcyjne, kompaktowe urządzenie do regulacji temperatury, dezynfekcji termicznej i dystrybucji do instalacji c.w.u.
Wersja bez obejścia zimnej wody.
Do zastosowania w instalacjach z kranami aktywowanymi przyciskiem lub fotokomórką.

Zawór mieszający.
Korpus ze stopu odpornego na odcynkowanie, chromowany.
Maks. ciśnienie pracy: 10 bar
Zakres regulacji temperatury: 30–50 °C.
Ustawienia fabryczne: 43 °C.
Maks. temperatura zasilania: 85 °C.
Wydajność według standardów NF 079 doc. 8, EN 1111 i EN 1287.

Siłownik termoelektryczny
normalnie zamknięty.
Zasilanie: 230 V (AC).
Pobór energii: 3 W.
Stopień ochrony: IP 44.
Długość kabla: 80 cm.

Kod	Przyłącza	Kv (m³/h) zawór mieszający	Kv (m³/h) zawór dezynfekcji		
600502	3/4"	1,75	1,8	1	6
600503*	3/4"	1,75	1,8	1	6

* Bez siłownika termoelektrycznego

Funkcja

Urządzenie wielofunkcyjne pozwala na kontrolę ciepłej i zimnej wody dostarczanej do punktów czerpalnych. Wysokowydajny regulowany zawór termostatyczny utrzymuje temperaturę c.w.u. na wymaganym poziomie i zabezpiecza użytkownika przed poparzeniem.

Zawór obejścia pozwala na wykonanie dezynfekcji termicznej na odcinku od zaworu do miejsca poboru wody zgodnie z przepisami dotyczącymi zapobieganiu Legionelli.

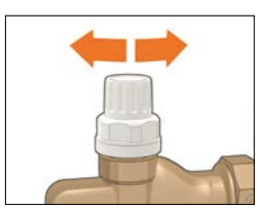

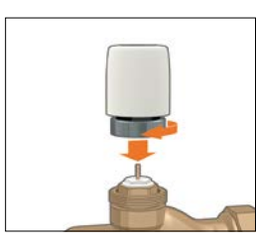

Schemat hydrauliczny

Praca z mieszaniem
- Zawór obejścia zamknięty
- Zawór zimnej wody otwarty

Praca podczas dezynfekcji
- Zawór obejścia otwarty
- Zawór zimnej wody zamknięty

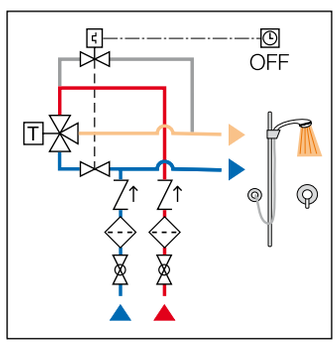

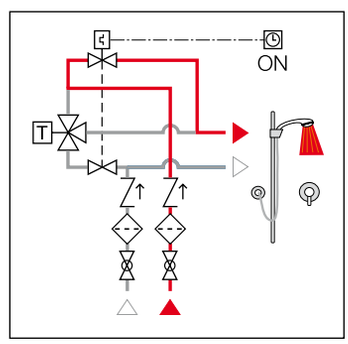

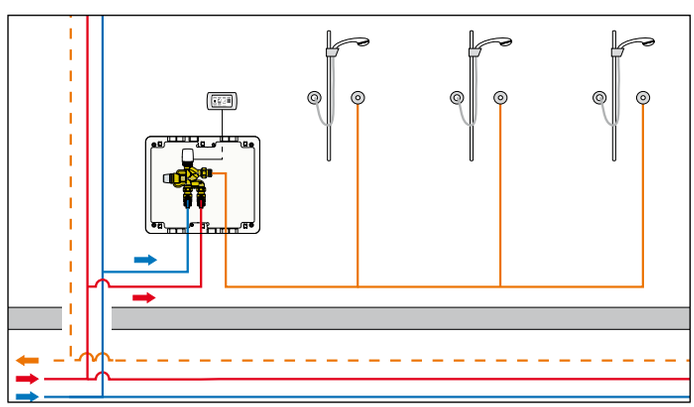

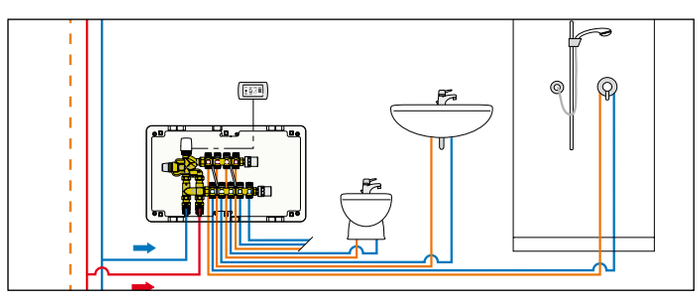

bim.caleffi.com

Rozdzielacze z indywidualnymi zaworami odcinającymi
Rozdzielacze z głównymi zaworami odcinającymi
Grupa z zaworami odcinającymi
Akcesoria do rozdzielaczy

ROZDZIELACZ Z INDYWIDUALNYMI ZAWORAMI ODCINAJĄCYMI

359

Rozdzielacz z **indywidualnymi zaworami odcinającymi**.
Korpus z mosiądzu.
Maks. ciśnienie pracy: 10 bar.
Zakres temperatury pracy: 5–90 °C.
Rozstaw wyjść: 35 mm.
Zawiera:
- parę rozdzielaczy z zaworami odcinającymi;
- skrzynkę rozdzielacza (270 x 190 x 80 mm) wyposażoną we wsporniki i elementy mocujące;
- pokrywę zabezpieczającą w trakcie montażu;
- 2 elementy zakończenia rozdzielacza z klipsami mocującymi.

PATENT PENDING.

*Na zapytanie dostępna jest wersja wykonana z mosiądzu odpornego na odcynkowanie o niskiej zawartości ołowiu, kod rozszerzenia 001.

Kod	Ilość wyjść zimna	Ilość wyjść ciepła		
359410*	4	3	1	–
359510*	5	4	1	–

359

Akcesoria do rozdzielaczy z serii 359.

Kod			
359001*	trójnik z klipsem mocującym	1	–
359002	zaślepka z klipsem mocującym	1	–
359003	23 p.1,5 złączka z klipsem mocującym	1	–
359004	1/2" złączka Ø 13 z uszczelnieniem płaskim z klipsem mocującym	1	–
359005	3/4" złączka Ø 18 z uszczelnieniem płaskim z klipsem mocującym	1	–
359006	3/4" złączka Ø 18 Euroconus z klipsem mocującym	1	–
359024	Ø 16x2 złączka zaprasowywana	1	–
359064	Ø 20x2 złączka zaprasowywana	1	–
359025	Ø 16x2,25 złączka zaprasowywana	1	–
359065	Ø 20x2,25 złączka zaprasowywana	1	–
359066	Ø 20x2,5 złączka zaprasowywana	1	–
359087	Ø 26x3 złączka zaprasowywana	1	–

Specyfikacja

Rozdzielacze z serii 359 przeznaczone są do dystrybucji wody w instalacjach ciepłej i zimnej wody. Dostarczane są wstępnie zmontowane w skrzynkach, co ułatwia instalację. Rozdzielacze wyposażone są w indywidualne zawory odcinające dla każdego z obiegów.

359

Podtynkowe drzwiczki dostępowe otwierane na wcisk.

Kod		
359700	1	–

359

Pokrywa z tworzywa sztucznego w kolorze białym RAL 9010.
W komplecie z elementem montażowym.

Kod		
359801	1	–

359

Pokrywa ze stali nierdzewnej.
W komplecie z elementem montażowym.

Kod			
359802	lśniąca	1	–
359803	szczotkowana	1	–

Schemat zastosowania

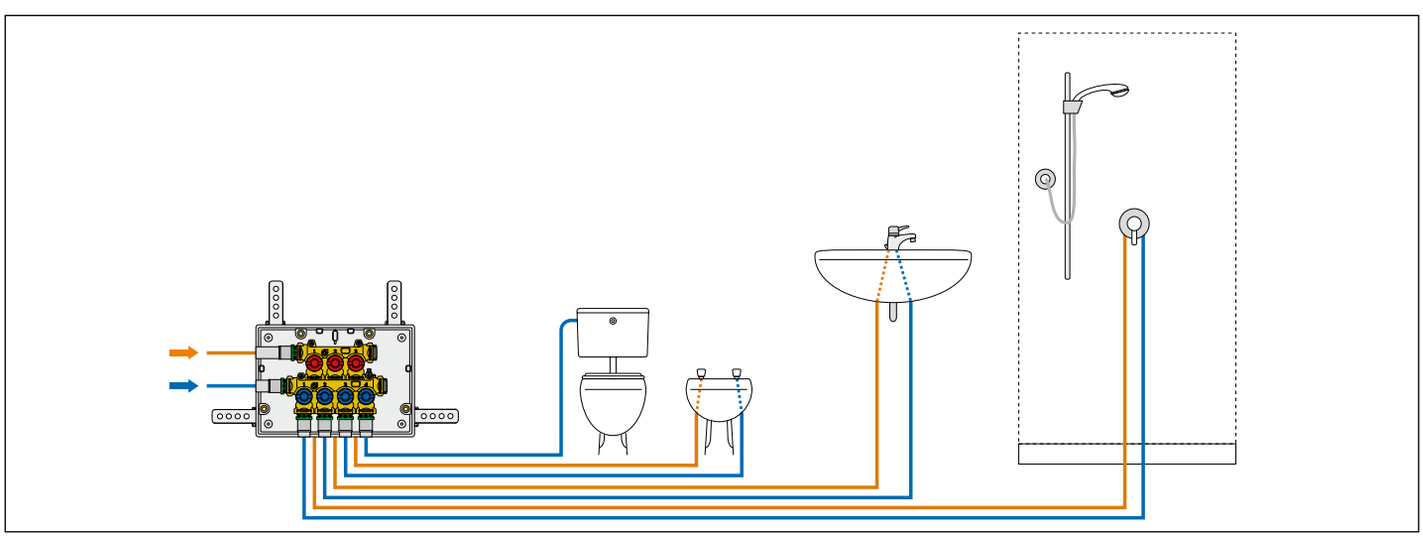

ROZDZIELACZ Z INDYWIDUALNYMI ZAWORAMI ODCINAJĄCYMI

Procedura montażu

Pierwszym krokiem jest zamontowanie skrzynki w ścianie za pomocą załączonych elementów.
Po zamontowaniu skrzynki należy podłączyć przewody do rozdzielacza za pomocą klipsów mocujących.

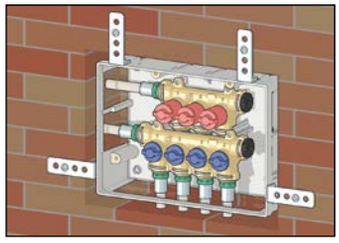

Przed przystąpieniem do tynkowania należy zabezpieczyć rozdzielacz przy pomocy specjalnej pokrywy.
Po zakończeniu prac tynkarskich należy usunąć pokrywę.

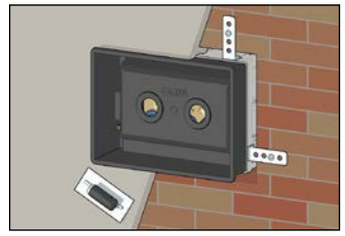

Procedura montażu podtynkowych drzwiczek dostępowych otwieranych na wcisk.

Przymocować ramkę do skrzynki i dostosować jej głębokość za pomocą śrub regulacyjnych tak aby wyrównać ją z powierzchnią ściany.

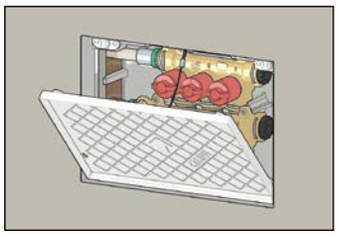

Wykończyć zgodnie ze sposobem wykończenia ściany.

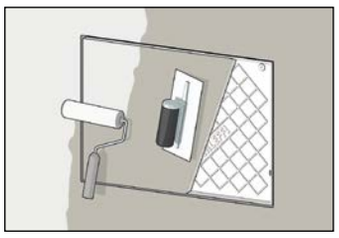

Procedura montażu pokrywy maskującej

Zastosować element montażowy dostarczany z pokrywą.

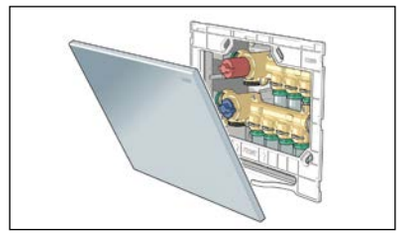

Zamontować pokrywę.

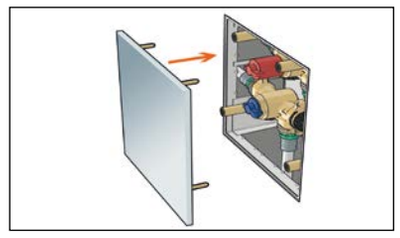

Indywidualne wkłady odcinające

Specjalnie zaprojektowany wkład odcinający dla rozdzielaczy z serii 359 został wyposażony w podwójne uszczelnienie, co zapewnia wysoką niezawodność w długim okresie czasu.
Materiały zastosowane do produkcji pozwalają na otwarcie/zamknięcie przy zastosowaniu niewielkiej siły oraz znacznie redukują problemy zacięcia spowodowany osadzaniem się kamienia.
W przypadku konieczności, wymiana wkładu jest bardzo uproszczona i sprowadza się do wyjęcia dotychczas używanego wkładu i zastąpienia go nowym.

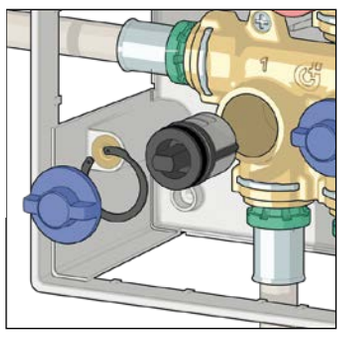

Przykładowe konfiguracje rozdzielaczy

Montaż z trójnikiem do podłączenie przewodu cyrkulacyjnego.

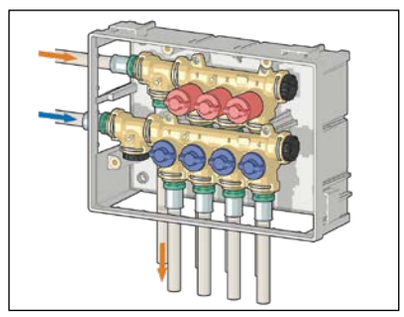

Montaż przepływowy z trójnikiem do podłączenie przewodu cyrkulacyjnego.

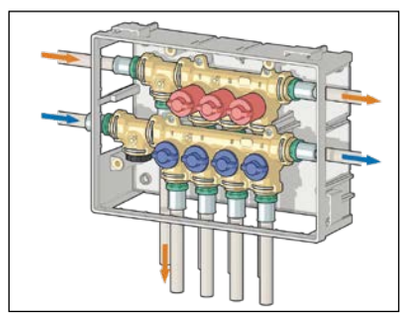

AKCESORIA DO ROZDZIELACZY Z SERII 359

359

01371

Rozdzielacz z indywidualnymi zaworami odcinającym (czerwone pokrętła).

Kod	Ilość wyjść		
359330*	3	1	–
359340*	4	1	–

359

01371

Rozdzielacz z indywidualnymi zaworami odcinającymi (niebieskie pokrętła).

Kod	Ilość wyjść		
359240*	4	1	–
359250*	5	1	–

359

01371

Para uchwytów montażowych do rozdzielacza ciepłej wody ze śrubami. Korpus ze stali nierdzewnej.

Kod		
359015	1	–

359

01371

Para uchwytów montażowych do rozdzielacza zimnej wody ze śrubami. Korpus ze stali nierdzewnej.

Kod		
359016	1	–

359

01371

Długi adapter z klipsem. Korpus z mosiądzu.

Kod		
359017	1	–

359

01371

Krótki adapter z klipsem. Korpus z mosiądzu.

Kod		
359018	1	–

* korpus ze stopu odpornego na odcynkowanie z niską zawartością ołowiu dostępny na zamówienie z rozszerzeniem kodu: 001.

Pb LOW LEAD

Charakterystyka elementów

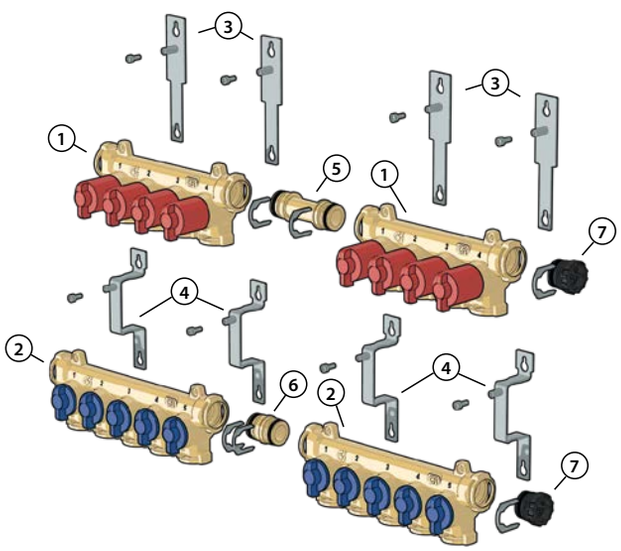

1. Rozdzielacz zasilający z zaworami odcinającymi.
2. Rozdzielacz powrotny z zaworami odcinającymi.
3. Para uchwytów ze śrubami do rozdzielacza powrotnego.
4. Para uchwytów ze śrubami do rozdzielacza zasilającego.
5. Długi adapter z klipsem.
6. Krótki adapter z klipsem.
7. Zaślepka z klipsem mocującym.

Możliwa konfiguracja rozdzielacza modułowego

10 + 8 rozdzielacz z podłączeniem bocznym

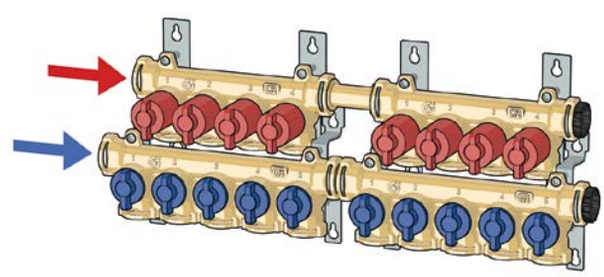

10 + 8 rozdzielacz z podłączeniem dolnym

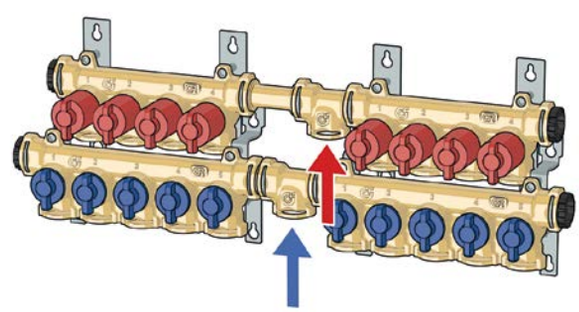

ROZDZIELACZ Z GŁÓWNYMI ZAWORAMI ODCINAJĄCYMI

359

01371

Rozdzielacz z **głównymi zaworami odcinającymi**.
Korpus z mosiądzu.
Maks. ciśnienie pracy:10 bar.
Zakres temperatury pracy: 5–90 °C.
Rozstaw wyjść: 35 mm.

Zawiera:
- parę rozdzielaczy;
- skrzynkę rozdzielacza (270 x 190 x 80 mm) wyposażoną we wsporniki i elementy mocujące;
- pokrywę zabezpieczającą w trakcie montażu;
- 4 zaślepki z klipsami mocującymi.

PATENT PENDING.

*Na zapytanie dostępna jest wersja wykonana z mosiądzu odpornego na odcynkowanie o niskiej zawartości ołowiu, kod rozszerzenia 001.

Kod	Ilość wyjść zimna	Ilość wyjść ciepła		
359420*	4	3	1	–

359

01371

Akcesoria do rozdzielaczy z serii 359.

Kod			
359001*	trójnik z klipsem mocującym	1	–
359002	zaślepka z klipsem mocującym	1	–
359024	Ø 16x2 złączka zaprasowywana	1	–
359064	Ø 20x2 złączka zaprasowywana	1	–
359025	Ø 16x2,25 złączka zaprasowywana	1	–
359065	Ø 20x2,25 złączka zaprasowywana	1	–
359066	Ø 20x2,5 złączka zaprasowywana	1	–
359087	Ø 26x3 złączka zaprasowywana	1	–

Specyfikacja

Rozdzielacze z serii 359 przeznaczone są do dystrybucji wody w instalacjach ciepłej i zimnej wody. Dostarczane są wstępnie zmontowane w skrzynkach, co ułatwia instalację. Rozdzielacze wyposażone są w główne zawory odcinające.

359

Pokrywa z pokrętłami.
Wykończenie: chrom.

Kod		
359902	1	–

Pokrętło push-to-open

System push-to-open pozwala na ukrycie pokrętła zaworu odcinającego, co ma również wpływ na estetykę pomieszczenia.
Naciśnąc pokrętło a następnie ustawić w pozycji otwartej lub zamkniętej.

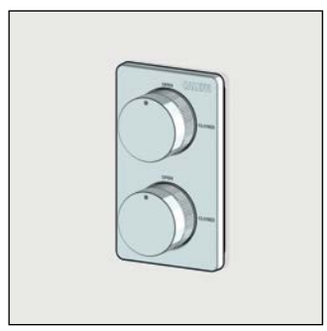

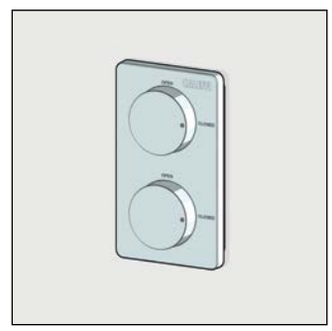

Schemat zastosowania

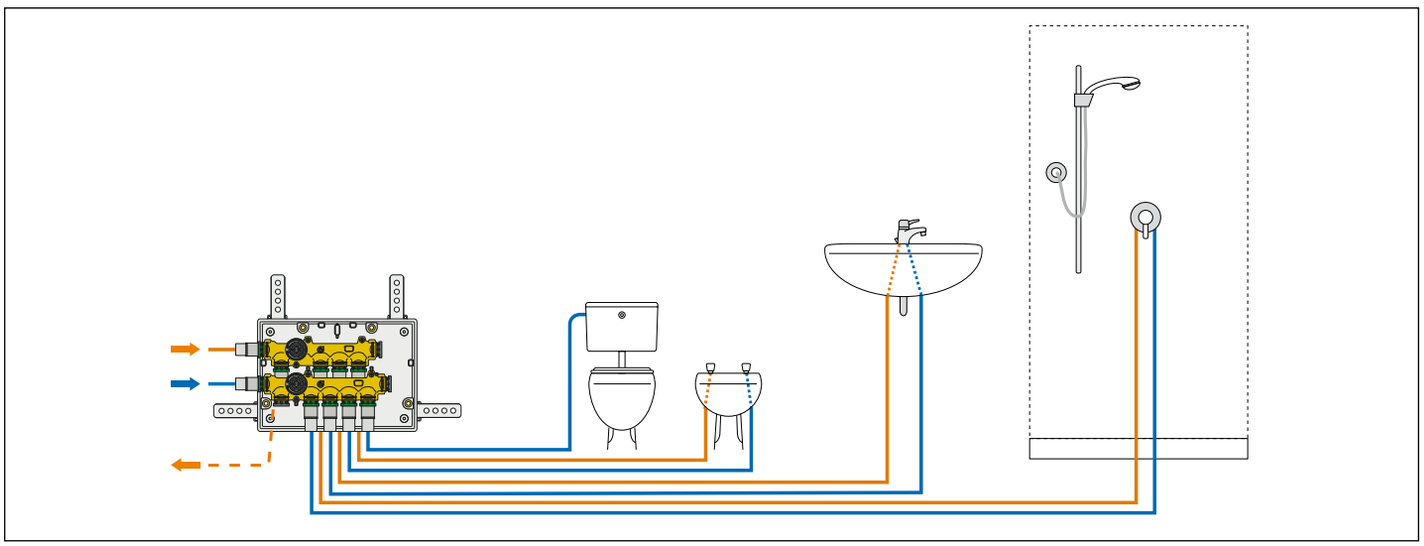

ROZDZIELACZ Z GŁÓWNYMI ZAWORAMI ODCINAJĄCYMI

Procedura montażu

Pierwszym krokiem jest zamontowanie skrzynki w ścianie za pomocą załączonych elementów.
Po zamontowaniu skrzynki należy podłączyć przewody do rozdzielacza za pomocą klipsów mocujących.

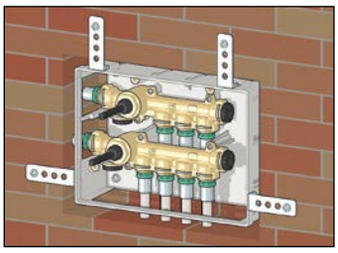

Zamontować pokrywę ochronną przed tynkowaniem ścian.
Za pomocą śrub ustawić maskownicę zaworów w taki sposób aby zlicowała się z wykończoną powierzchnią ściany.

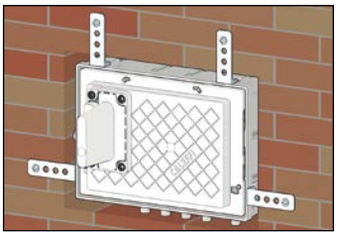

Wykonać tynki do poziomu maskownicy.

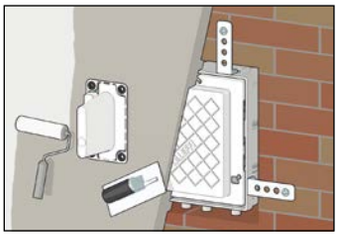

Procedura instalacji pokrywy z pokrętłami

Usunąć maskownicę zaworów odcinających. Dociąć trzpienie zaworów odcinających przy pomocy szablonu.

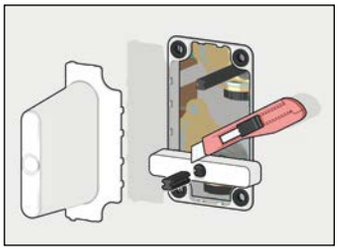

Przykręcić pokrętła za pomocą śrub i zamontować na nie chromowane przyciski.

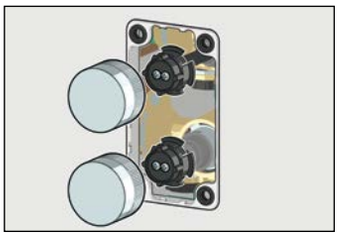

Zamontować pokrywę.

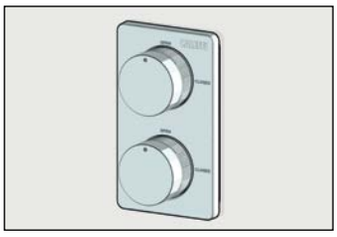

Główne wkłady odcinające

Specjalnie zaprojektowany wkład odcinający dla rozdzielaczy z serii 359 został wyposażony w podwójne uszczelnienie, co zapewnia wysoką niezawodność w długim okresie czasu.
Materiały zastosowane do produkcji pozwalają na otwarcie/zamknięcie przy zastosowaniu niewielkiej siły oraz znacznie redukują problemy zacięcia spowodowany osadzaniem się kamienia.
W przypadku konieczności, wymiana wkładu jest bardzo uproszczona i sprowadza się do wyjęcia dotychczas używanego wkładu i zastąpienia go nowym.

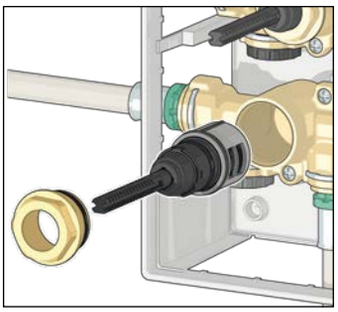

Przykładowe konfiguracje rozdzielaczy

Instalacja z bocznym zasilaniem, dolnym podłączeniem obiegu cyrkulacji.
Trójnik na zakończeniu dla dodatkowego wyjścia.

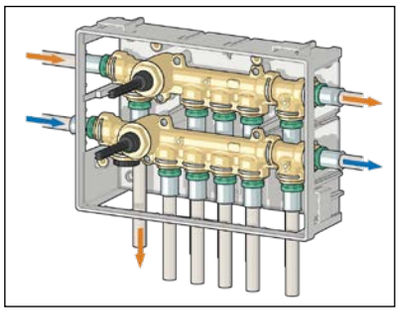

Instalacja z zasilaniem od dołu i podłączeniem cyrkulacji z boku.
Trójnik na zakończeniu dla dodatkowego wyjścia.

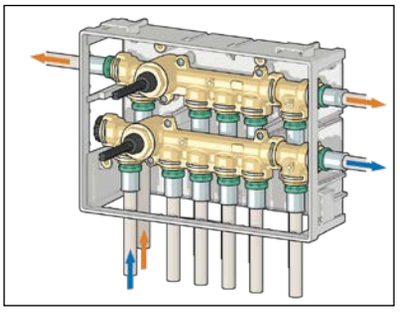

ROZDZIELACZ Z GŁÓWNYMI ZAWORAMI ODCINAJĄCYMI Z MOŻLIWOŚCIĄ KONTROLI

359

01371

Rozdzielacz z głównymi zaworami odcinającymi z możliwością kontroli.
Korpus z mosiądzu.
Maks. ciśnienie pracy: 10 bar.
Zakres temperatury pracy: 5–90 °C.
Rozstaw wyjść: 32 mm.

Zawiera:
- parę rozdzielaczy z zaworami odcinającymi;
- skrzynkę rozdzielacza (270 x 190 x 80 mm)
- wyposażoną we wsporniki i elementy mocujące;
- pokrywa zabezpieczająca w trakcie montażu;
- 4 zaślepki z klipsami mocującymi.

PATENT PENDING.

Kod	Ilość wyjść zimna	Ilość wyjść ciepła		
359490*	4	3	1	–

* korpus ze stopu odpornego na odcynkowanie z niską zawartością ołowiu dostępny na zamówienie z rozszerzeniem kodu: 001.

359

01371

Akcesoria do rozdzielaczy z serii 359.

Kod			
359001*	trójnik z klipsem mocującym	1	–
359002	zaślepka z klipsem mocującym	1	–
359003	23 p.1,5 złączka z klipsem mocującym	1	–
359004	1/2" złączka Ø 13 z uszczelnieniem płaskim z klipsem mocującym	1	–
359005	3/4" złączka Ø 18 z uszczelnieniem płaskim z klipsem mocującym	1	–
359006	3/4" złączka Ø 18 Euroconus z klipsem mocującym	1	–
359024	Ø 16x2 złączka zaprasowywana	1	–
359064	Ø 20x2 złączka zaprasowywana	1	–
359025	Ø 16x2,25 złączka zaprasowywana	1	–
359065	Ø 20x2,25 złączka zaprasowywana	1	–
359066	Ø 20x2,5 złączka zaprasowywana	1	–
359087	Ø 26x3 złączka zaprasowywana	1	–

359

01371

Pokrywa z tworzywa sztucznego w kolorze białym RAL 9010.
W komplecie z elementem montażowym.

Kod			
359801		1	–

359

01371

Pokrywa ze stali nierdzewnej.
W komplecie z elementem montażowym.

Kod			
359802	lśniąca	1	–
359803	szczotkowana	1	–

Szafka inspekcyjna

Skrzynka inspekcyjna umożliwia pełny dostęp do rozdzielacza w celu regulacji i konserwacji. W tym przypadku możliwe jest stosowanie złączek zaprasowanych i zaciskowych.

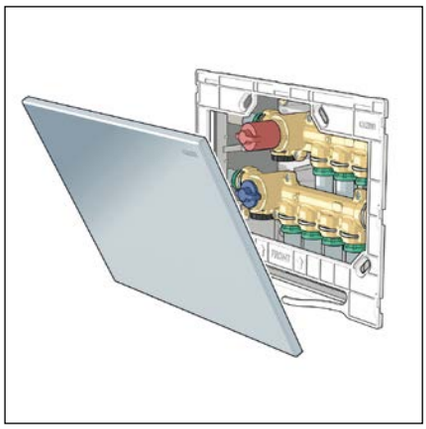

Schemat zastosowania

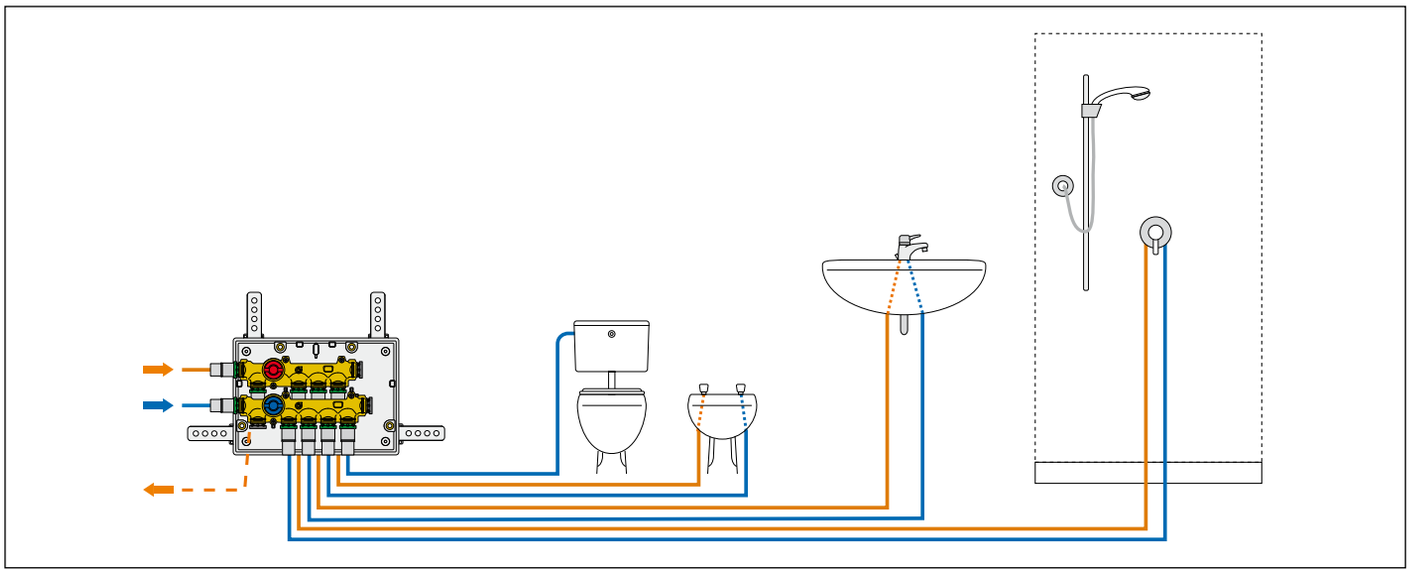

GRUPA Z ZAWORAMI ODCINAJĄCYMI

359

01371

Grupa **z zaworami odcinającymi**.
Korpus z mosiądzu.
Maks. ciśnienie pracy: 10 bar.
Zakres temperatury pracy: 5–90 °C.

Zawiera:
- grupa zaworów;
- skrzynkę rozdzielacza (190 x 190 x 80) wyposażoną we wsporniki i elementy mocujące;
- pokrywę zabezpieczającą w trakcie montażu;
- 4 zaślepki z klipsami mocującymi.

PATENT PENDING

* Na zapytanie dostępna jest wersja wykonana z mosiądzu odpornego na odcynkowanie o niskiej zawartości ołowiu, kod rozszerzenia 001.

Kod		
359100*	1	–

359

01371

Akcesoria do rozdzielaczy z serii 359.

Kod			
359001*	trójnik z klipsem mocującym	1	–
359002	zaślepka z klipsem mocującym	1	–
359024	Ø 16x2 złączka zaprasowywana	1	–
359064	Ø 20x2 złączka zaprasowywana	1	–
359025	Ø 16x2,25 złączka zaprasowywana	1	–
359065	Ø 20x2,25 złączka zaprasowywana	1	–
359066	Ø 20x2,5 złączka zaprasowywana	1	–
359087	Ø 26x3 złączka zaprasowywana	1	–

Specyfikacja

Grupa z serii 359 przeznaczona jest do dystrybucji wody w instalacjach ciepłej i zimnej wody. Dostarczana jest wstępnie zmontowana w skrzynce, co ułatwia instalację. Grupa wyposażona jest w główne zawory odcinające.

359

Pokrywa z pokrętłami.
Wykończenie: chrom.

Kod		
359902	1	–

Możliwe konfiguracje

Instalacja z przewodami poziomymi.

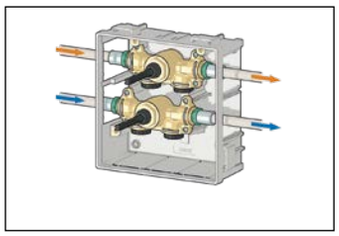

Instalacja z przewodami zasilającymi z dołu.

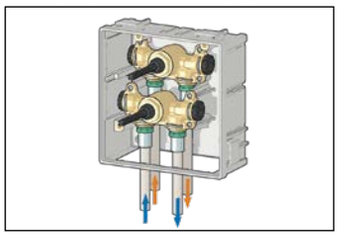

Instalacja z przewodami zasilającymi z boku i obiegiem cyrkulacji.

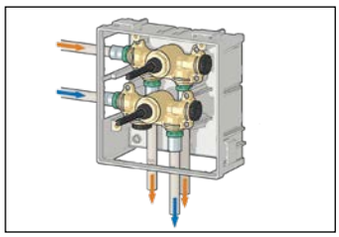

Instalacja z przewodami zasilającymi z boku i obiegiem cyrkulacji ciepłej i zimnej wody.

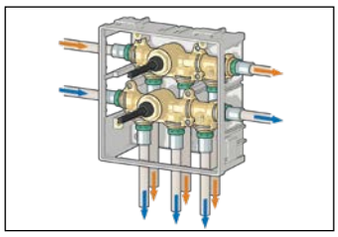

Schemat zastosowania

System trójnikowy

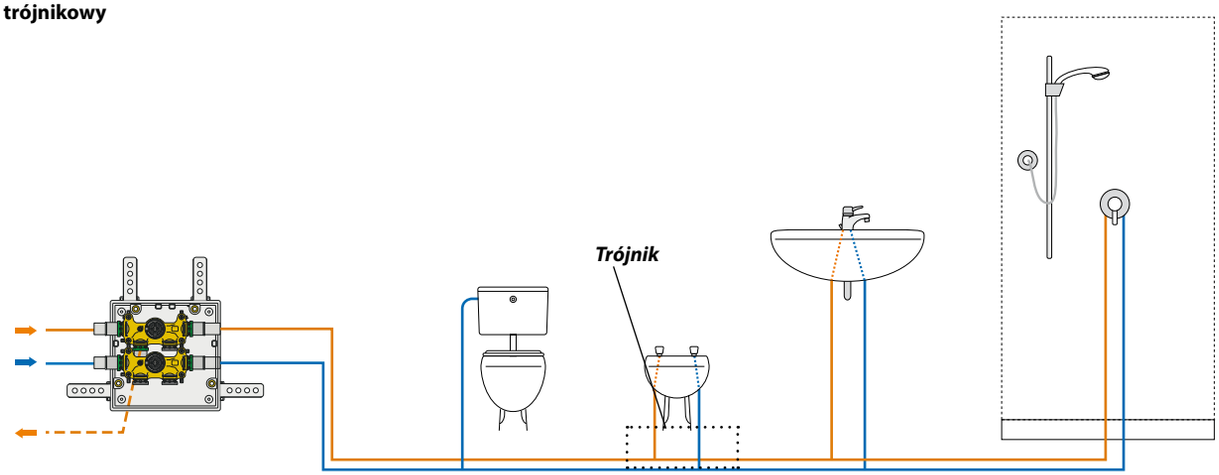

GRUPA Z ZAWORAMI ODCINAJĄCYMI

Procedura montażu

Pierwszym krokiem jest zamontowanie skrzynki w ścianie za pomocą załączonych elementów.
Po zamontowaniu skrzynki należy podłączyć przewody do grupy za pomocą klipsów mocujących.

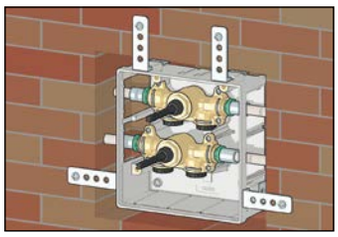

Zamontować pokrywę ochronną przed tynkowaniem ścian.
Za pomocą śrub ustawić maskownicę zaworów w taki sposób aby zlicowała się z wykończoną powierzchnią ściany.

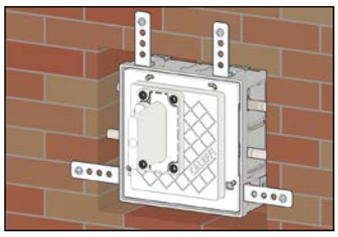

Wykonać tynki do poziomu maskownicy.

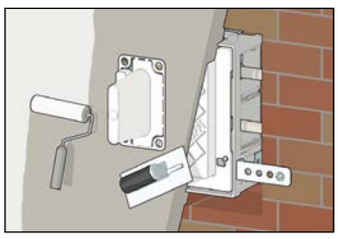

Procedura instalacji pokrywy z pokrętłami

Usunąć maskownicę zaworów odcinających. Dociąć trzpienie zaworów odcinających przy pomocy szablonu.

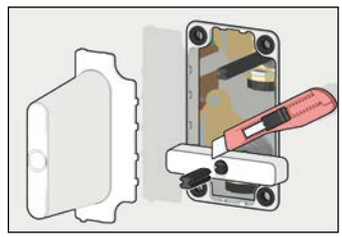

Przykręcić pokrętła za pomocą śrub i zamontować na nie chromowane przyciski.

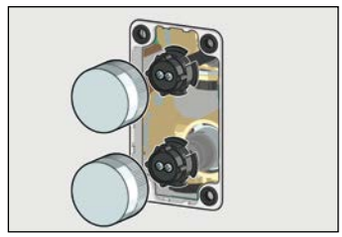

Zamontować pokrywę.

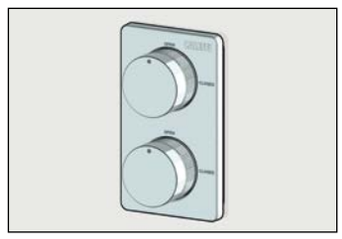

Schemat zastosowania

Instalacja z pętlą zapobiegającą stagnacji

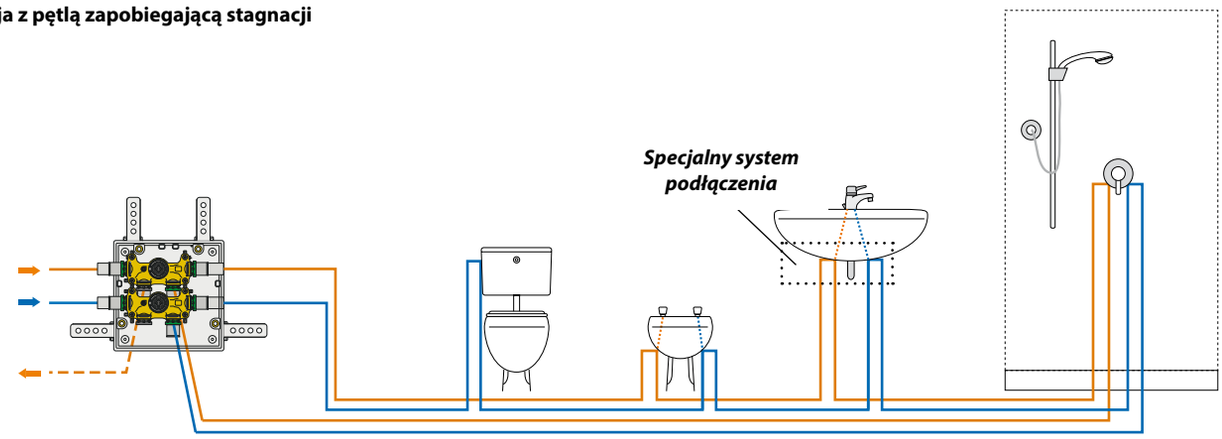

Instalacja z pętlą zapobiegającą stagnacji z systemem automatycznego wymuszenie przepływu

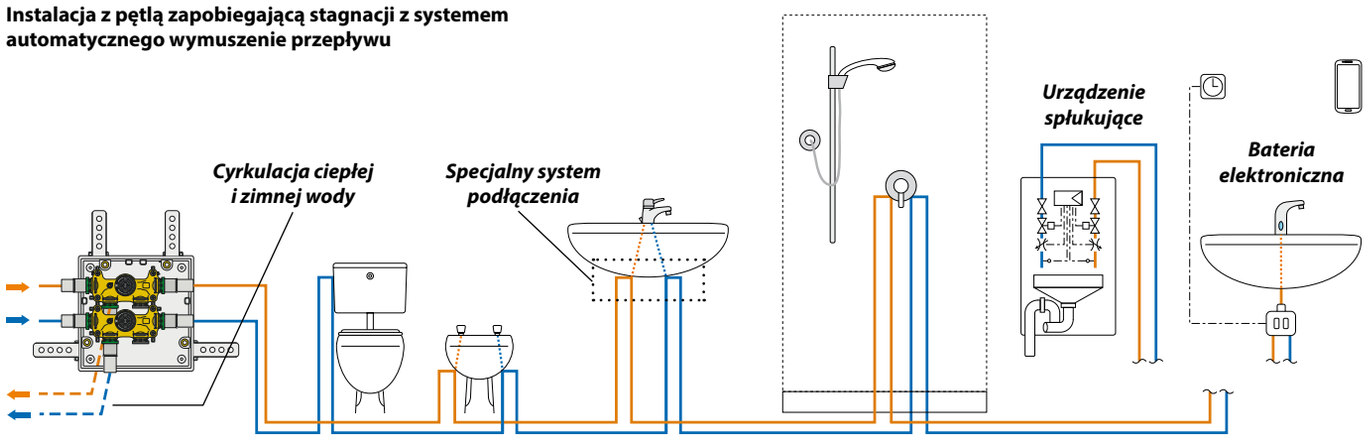

GRUPA Z ZAWORAMI ODCINAJĄCYMI Z MOŻLIWOŚCIĄ KONTROLI

359

01371

Grupa z zaworami odcinającymi **z możliwością kontroli**.
Korpus z mosiądzu.
Maks. ciśnienie pracy: 10 bar.
Zakres temperatury pracy: 5–90 °C.
Zawiera:
- grupę zaworów;
- skrzynkę rozdzielacza (190 x 190 x 80 mm) wyposażoną we wsporniki i elementy mocujące;
- pokrywa zabezpieczająca w trakcie montażu;
- 4 zaślepki z klipsami mocującymi.

PATENT PENDING

Kod		
359190*	1	–

* Na zapytanie dostępna jest wersja wykonana z mosiądzu odpornego na odcynkowanie o niskiej zawartości ołowiu, kod rozszerzenia 001.

LOW LEAD

Pokrywa

Pokrywa ze stali nierdzewnej umożliwia pełny dostęp do rozdzielacza w celu regulacji i konserwacji.
Łatwy montaż za pomocą kołków.

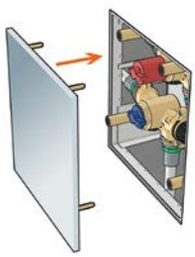

359

01371

Pokrywa ze stali nierdzewnej.

Kod			
359892	lśniąca	1	–
359893	szczotkowana	1	–

359

01371

Akcesoria do rozdzielaczy z serii 359.

Kod	
359001*	trójnik z klipsem mocującym
359002	zaślepka z klipsem mocującym
359003	23 p.1,5 złączka z klipsem mocującym
359004	1/2" złączka Ø 13 z uszczelnieniem płaskim z klipsem mocującym
359005	3/4" złączka Ø 18 z uszczelnieniem płaskim z klipsem mocującym
359006	3/4" złączka Ø 18 Euroconus z klipsem mocującym
359024	Ø 16x2 złączka zaprasowywana
359064	Ø 20x2 złączka zaprasowywana
359025	Ø 16x2,25 złączka zaprasowywana
359065	Ø 20x2,25 złączka zaprasowywana
359066	Ø 20x2,5 złączka zaprasowywana
359087	Ø 26x3 złączka zaprasowywana

Schematy zastosowania

System z pętlami

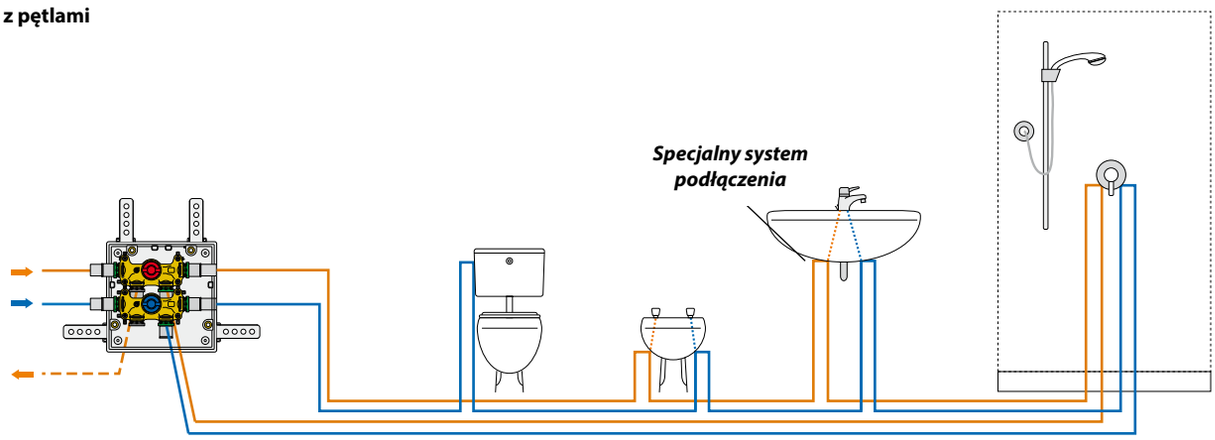

Instalacja z pętlą zapobiegającą stagnacji z systemem automatycznego wymuszenie przepływu

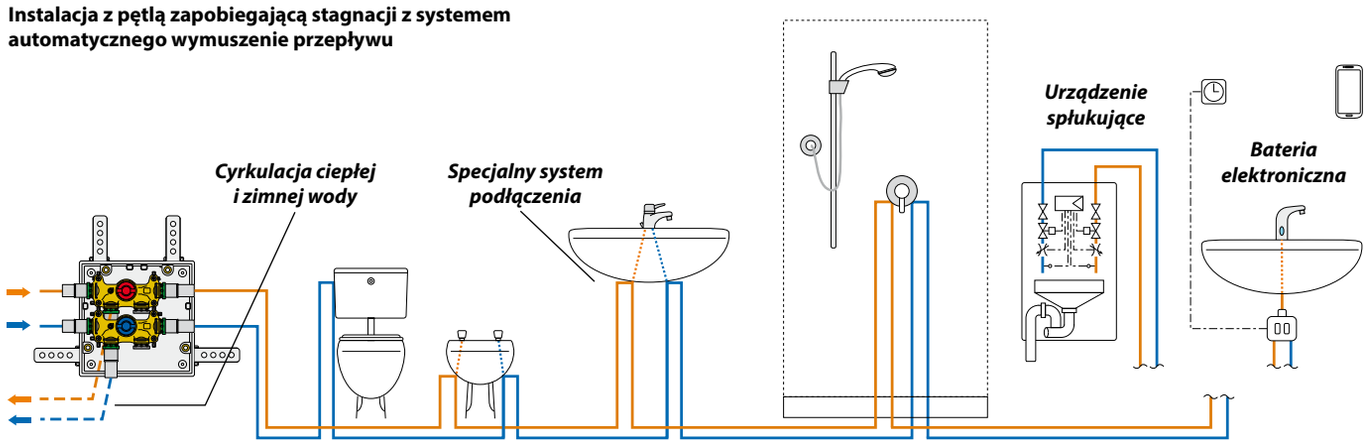

ZŁĄCZKA ZAPRASOWYWANA DO ROZDZIELACZY Z SERII 359

359

Złączka zaprasowywana do rur z tworzywa sztucznego z klipsem mocującym.
Stop z mosiądzu odporny na odcynkowania o niskiej zawartości ołowiu.
Maks. ciśnienie pracy: 10 bar.
Zakres temperatury pracy: 5–90 °C.

Może być stosowana z szczękami o profilu H-TH-U.

Kod			
359024	Ø 16x2	1	–
359025	Ø 16x2,25	1	–
359064	Ø 20x2	1	–
359065	Ø 20x2,25	1	–
359066	Ø 20x2,5	1	–
359087*	Ø 26x3	1	–

** Może być stosowana ze szczękami o profilu H - TH.*

679

Kalibrator do rur dla złączek z serii 359.

Kod			
679002	kalibrator Ø 16x2	1	–
679006	kalibrator Ø 20x2	1	–
679009	uchwyt kalibratora	1	–

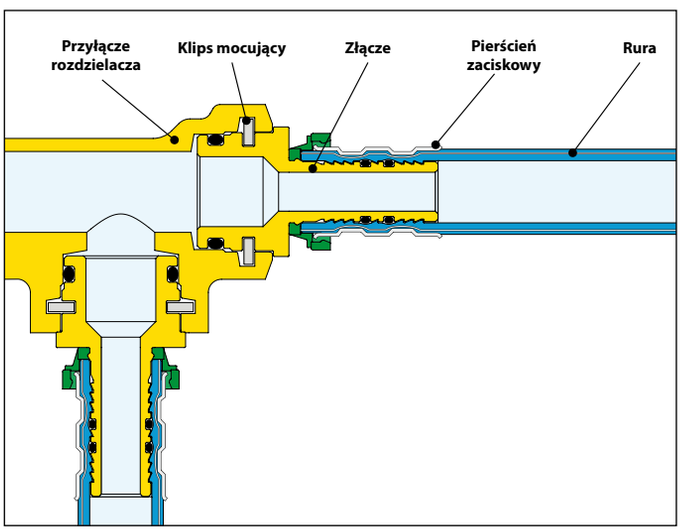

Kalibracja rur wielowarstwowych z tworzywa sztucznego dla złączek z serii 359.

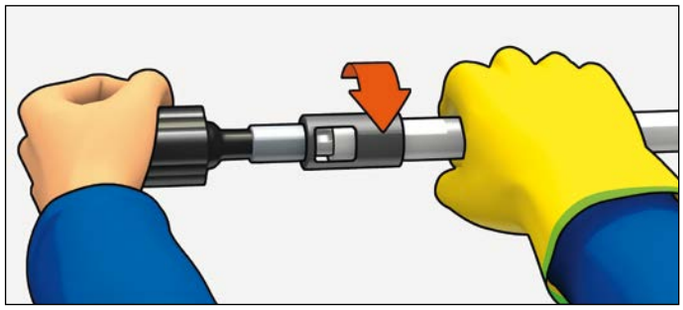

Wykalibrowaną rurę wsunąć w złączkę do momentu oporu.
Sprawdzić położenie rury zgodnie z rysunkiem obok.

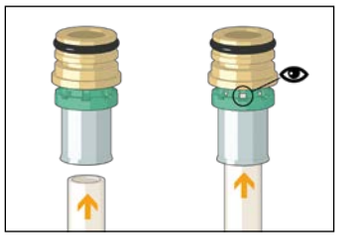

Zacisnąć złączkę przy pomocy odpowiedniego narzędzia.

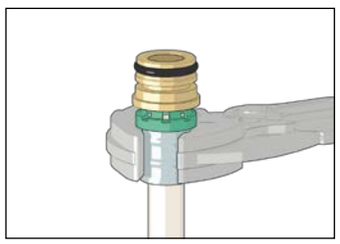

Profil TH

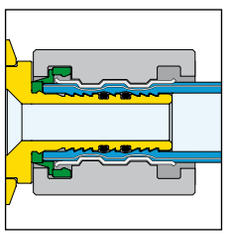

Profil U

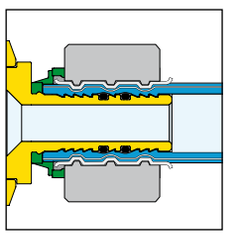

Profil H

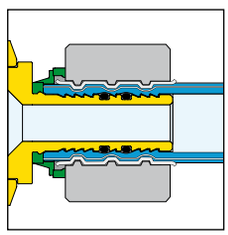

Wsunąć zaciśniętą złączke do rozdzielacza.

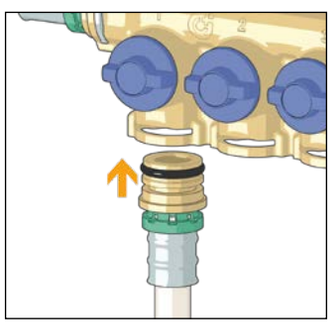

Zabezpieczyć złączkę za pomocą klipsu mocującego.

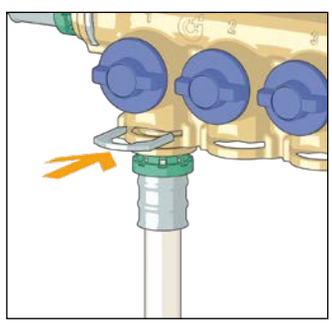

AKCESORIA DO ROZDZIELACZY Z SERII 359

359
Rozdzielacz z głównym zaworem odcinającym.

Kod	Ilość wyjść		
359630*	3	1	–
359640*	4	1	–

359
Rozdzielacz z głównym zaworem odcinającym z możliwością kontroli (niebieskie pokrętło).

Kod	Ilość wyjść		
359290*	4	1	–

359
Rozdzielacz z głównym zaworem odcinającym z możliwością kontroli (czerwone pokrętło).

Kod	Ilość wyjść		
359390*	3	1	–

359
Grupa z zaworem odcinającym.

Kod		
359101*	1	–

359
Grupa z zaworem odcinającym z możliwością kontroli (niebieskie pokrętło).

Kod		
359192	1	–

359
Grupa z zaworem odcinającym z możliwością kontroli (czerwone pokrętło).

Kod		
359193*	1	–

* Na zapytanie dostępna jest wersja wykonana z mosiądzu odpornego na odcynkowanie o niskiej zawartości ołowiu, kod rozszerzenia 001.

Pb LOW LEAD

359
Klips mocujący.

Kod		
359007	1	–

359
Indywidualne wkłady odcinające

Kod		
F0001305	1	–

359
Główny wkład odcinający.

Kod		
359101*	1	–

Główny wkład odcinając (wersja z możliwością kontroli)

Kod		
F0001721	1	–

359
Pokrywa zabezpieczająca.

Kod		
359010	1	–

359
Skrzynka podtynkowa.

Kod	Typ		
359011	skrzynka podtynkowa dla rozdzielaczy z zaw. ind. 3+4 wyjścia	1	–
359012	skrzynka podtynkowa dla rozdzielaczy z zaw. ind. 4+5 wyjść	1	–
359013	skrzynka podtynkowa dla rozdzielaczy z zaw. gł. 3+4 wyjścia	1	–
359014	skrzynka podtynkowa dla grupy z zaw. odc.	1	–

CZĘŚCI ZAMIENNE DLA ROZDZIELACZY Z SERII 359

359

Rozdzielacz z indywidualnymi zaworami odcinającym (czerwone pokrętła).

Kod	Ilość wyjść		
359330*	3	1	–
359340*	4	1	–

359

01371

Rozdzielacz z indywidualnymi zaworami odcinającymi (niebieskie pokrętła).

Kod	Ilość wyjść		
359240*	4	1	–
359250*	5	1	–

AKCESORIA DO ROZDZIELACZY Z SERII 359

359

Trójnik z klipsem mocującym.
Korpus z mosiądzu.
Maks. ciśnienie pracy: 10 bar.
Zakres temperatury pracy: 5–90 °C.

* Na zapytanie dostępna jest wersja wykonana z mosiądzu odpornego na odcynkowanie o niskiej zawartości ołowiu, kod rozszerzenia 001.

Pb LOW LEAD

Kod		
359001*	1	–

359

Zaślepka z klipsem mocującym.
Wykonana z technopolimeru.

Kod		
359002	1	–

Pb LOW LEAD

359

Złączka z klipsem mocującym.
Stop mosiądzu odporny na odcynkowania o niskiej zawartości ołowiu.
Maks. ciśnienie pracy: 10 bar.
Zakres temperatury pracy: 5–90 °C.

Kod			
359003	23 p. 1,5 złączka z klipsem mocującym	1	–
359004	1/2" złączka Ø 13 uszczelnienie płaskie z klipsem mocującym	1	–
359005	3/4" złączka Ø 18 uszczelnienie płaskie z klipsem mocującym	1	–
359006	3/4" złączka Ø 18 Euroconus z klipsem mocującym	1	–

ZESPÓŁ ROZDZIELACZY

360

Zespół rozdzielaczy do dystrybucji wody zamontowany w skrzynce podtynkowej.
Korpus wykonany ze stopu odpornego na odcynkowanie.
Maks. ciśnienie pracy: 10 bar.
Zakres temperatury pracy: 5–100 °C.
Rozstaw otworów wylotowych: 35 mm.
Zawiera:
- parę rozdzielaczy serii 354;
- parę uchwytów montażowych ze stali nierdzewnej, kod 360210;
- skrzynkę podtynkową, kod 360032 (320 x 250 x 90), z pokrywą.

Kod	Przyłącza	Wyjścia	Ilość wyjść zimnej	Ilość wyjść ciepłej		
360043	3/4"	23 p.1,5	4	3	1	-
360054	3/4"	23 p.1,5	5	4	1	-

Przykład wyposażenia rozdzielacza

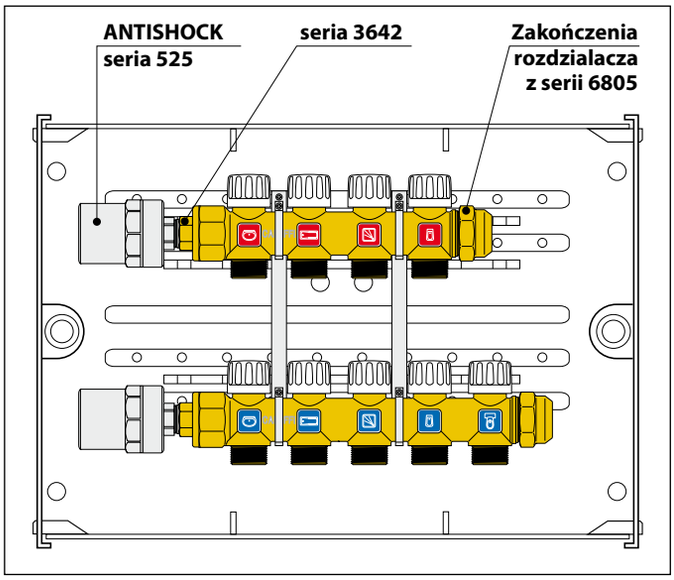

354

Rozdzielacz z zaworami odcinającymi.
Korpus wykonany ze stopu odpornego na odcynkowanie.
Maks. ciśnienie pracy: 10 bar.
Zakres temperatury pracy: 5–100 °C.
Rozstaw otworów wylotowych: 35 mm.

Kod	Przyłącza	Ilość wyjść	Wejścia		
354052	3/4"	x 2	23 p.1,5 GZ	5	20
354053	3/4"	x 3	23 p.1,5 GZ	5	20
354054	3/4"	x 4	23 p.1,5 GZ	5	20
354055	3/4"	x 5	23 p.1,5 GZ	5	20

360

Para uchwytów montażowych ze stali nierdzewnej do rozdzielaczy serii 354.
Do skrzynek inspekcyjnych z tworzywa sztucznego serii 360 i 362.

Kod		
360210	1	10

3642

Złączka końcowa.
Do rozdzielaczy serii 360.

Kod			
364254	3/4" GZ x 1/2" GW	2	–

3641

Korek.
Do rozdzielaczy serii 360.

Kod			
364150	3/4" GZ	2	–

5991

Złączka końcowa.
Do rozdzielaczy serii 360.

Kod			
599154	3/4" GW x 1/2" GW	2	–

5993

Korek.
Do rozdzielaczy serii 360.

Kod			
599350	3/4" GW	2	10

BIM
bim.caleffi.com

Filtr z wymiennym wkładem
Filtr odkamieniający z magnesem
Hydrauliczna grupa bezpieczeństwa do zasobników c.w.u.
Tłumiki uderzeń hydraulicznych ANTISHOCK
Zawory kulowe z wbudowanymi zaworami zwrotnymi BALLSTOP
Zawory zwrotne ROBOCHECK
Urządzenie zabezpieczające przed zamarzaniem
Ogranicznik przepływu
Przerywacz próżni dla instalacji wody użytkowej

FILTR Z WYMIENNYM WKŁADEM

NOWOŚĆ

5771

01427

Filtr z wymiennym wkładem.
ZASTOSOWANIE W INSTALACJI WODY UŻYTKOWEJ:
Maksymalne ciśnienie pracy: 16 bar
Zakres temperatury wody: 5-40 °C
ZASTOSOWANIE W INSTALACJI GRZEWCZEJ:
Maksymalne ciśnienie pracy: 10 bar
Zakres temperatury wody: 0-90 °C
Maksymalne stężenie glikolu: 30 %
Medium: woda, roztwory glikolu
ZGŁOSZENIE PATENTOWE

Średnica oczka filtra Ø: 0,16 mm
Materiał: mosiądz

Kod	Przyłącze		
577105	3/4"GW	1	12
577106	1"GW	1	12

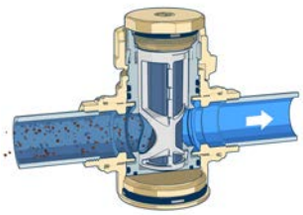

FILTR ODKAMIENIAJĄCY Z MAGNESEM

Pb LOW LEAD

NOWOŚĆ

5377 CALEFFI eCAL®

01425

Filtr odkamieniający z magnesem.
W komplecie z kluczem serwisowym.
ZGŁOSZENIE PATENTOWE

Maksymalne ciśnienie pracy: 16 bar
Zakres temperatury wody: 5–40 °C
Średnica oczka filtra Ø: 0,05 mm
Materiał: mosiądz odporny na odcynkowanie o niskiej zawartości ołowiu

Kod	Przyłącze	Kv (m^3/h)		
537761	1"GW	5,1	1	–

NOWOŚĆ

5377 CALEFFI eCAL®

Wymienny wkład dla serii 5377.

Kod		
F0002304	1	–

Elementy składowe

1. Korpus
2. Obudowa
3. Wkład wewnętrzny
4. Filtr
5. Pojemnik na wkład
6. Magnes
7. Kurek do rozładowania

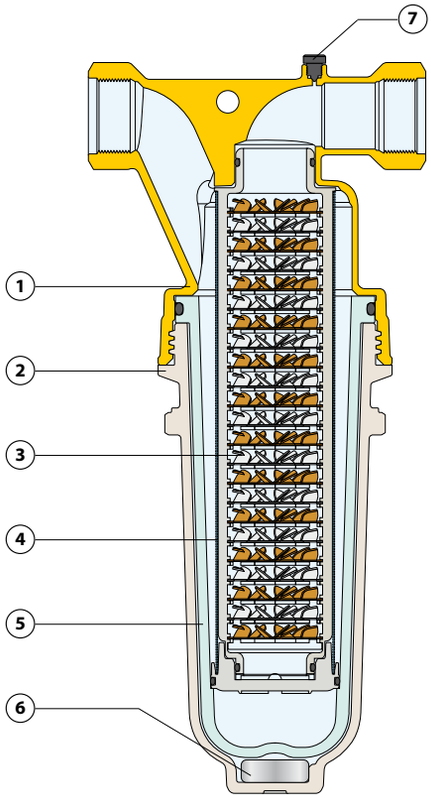

Schemat zastosowania

Przepływowe przygotowanie c.w.u.

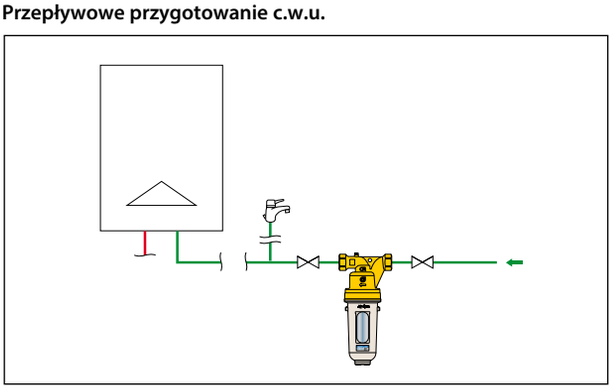

Pojemnościowe przygotowanie c.w.u.

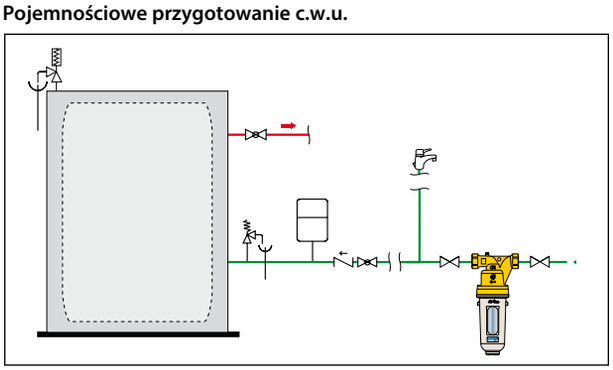

Zasada działania

1) Woda wpływa do urządzenia i przepływa przez siatkę filtrującą, która w sposób mechaniczny zatrzymuje zanieczyszczenia.
Duża powierzchnia siatki filtracyjnej o średnicy oczka 50 µm sprawia, że jest ona mniej podatna na zatkanie.

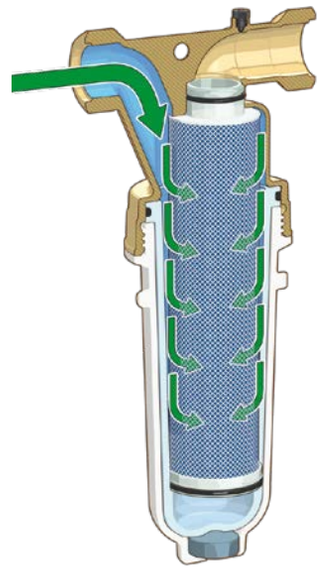

2) Woda płynie do dolnej części urządzenia gdzie umieszczony jest magnes. Magnes nie mający bezpośredniego kontaktu z wodą wychwytuje i zatrzymuje zanieczyszczenia ferromagnetyczne.

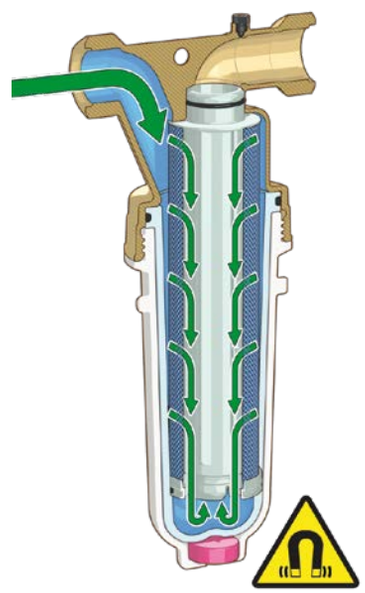

3) Woda przepływa centralnie przez wkład i wchodzi w kontakt z elementami wewnętrznymi (stop Cu-Zn/Ti), gdzie dochodzi do powstania aragonitu. Kryształy te nie osadzają się w instalacji tworząc osady wapienne, a są usuwane z wodą poprzez punkty czerpalne.

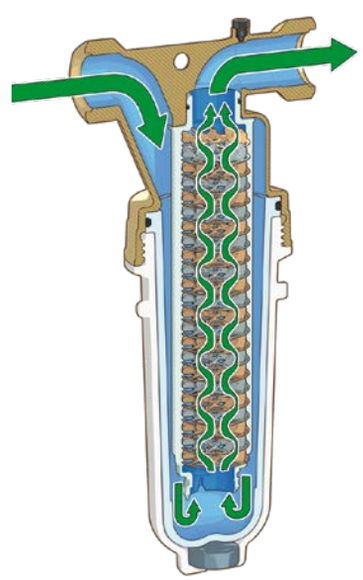

HYDRAULICZNA GRUPA BEZPIECZEŃSTWA DO ZASOBNIKÓW C.W.U.

528

Hydrauliczna grupa bezpieczeństwa do zasobników c.w.u. do montażu pionowego lub poziomego.
Korpus i zawór bezpieczeństwa z mosiądzu.
Z zaworem odcinającym i zaworem zwrotnym z możliwością nadzoru.
Maks. ciśnienie pracy: 10 bar.
Maks. temperatura pracy: 40 °C.
Nastawy: 7, 8, 10 bar.
Zgodna z EN 1488.

Kod		Nastawa zaworu		
528518	Ø 15	8 bar	1	20
528547	1/2"	7 bar	1	20
528548	1/2"	8 bar	1	20
528540	1/2"	10 bar	1	20

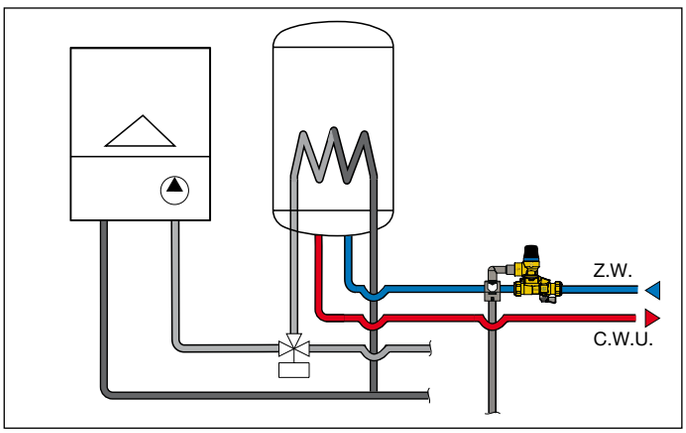

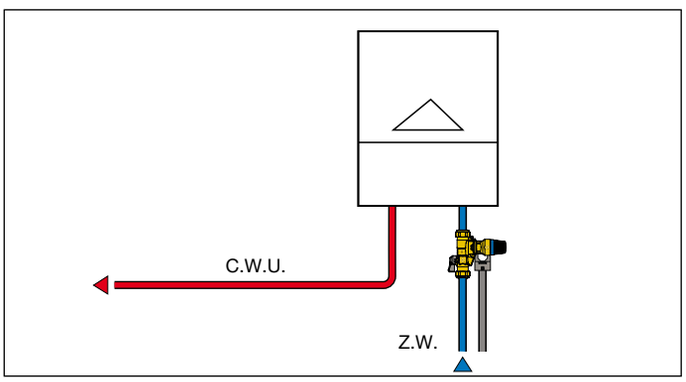

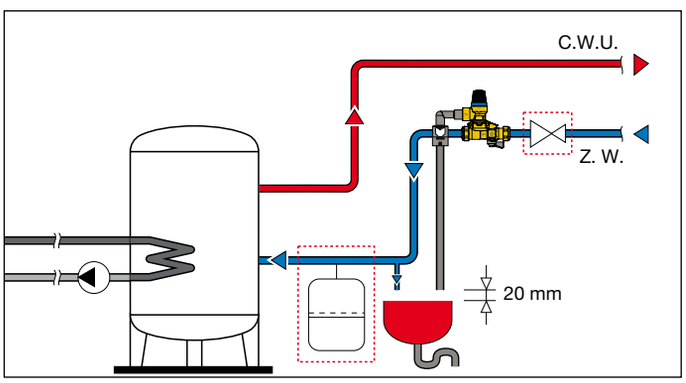

5280 SICAL®

Hydrauliczna grupa bezpieczeństwa do zasobników c.w.u. do montażu pionowego lub poziomego.
Korpus i zawór bezpieczeństwa z mosiądzu.
Z zaworem odcinającym i zaworem zwrotnym z możliwością nadzoru.
Izolowana.
Maks. ciśnienie pracy: 10 bar.
Maks. temperatura pracy: 40 °C.
Maks. pojemność zasobnika c.w.u.: 200 l.
Maks. moc pojemnościowego podgrzewacza wody: 75 kW.
Nastawy: 6, 8, 10 bar.
Zgodna z EN 1488.

Kod		Nastawa zaworu		
528046	1/2" GZ	6 bar	1	5
528048	1/2" GZ	8 bar	1	5
528041	1/2" GZ	10 bar	1	5
528056	3/4" GZ	6 bar	1	5
528058	3/4" GZ	8 bar	1	5
528051	3/4" GZ	10 bar	1	5

5281 SICAL®

Hydrauliczna grupa bezpieczeństwa do zasobników c.w.u. do montażu pionowego lub poziomego.
Korpus i zawór bezpieczeństwa z mosiądzu.
Z zaworem odcinającym i zaworem zwrotnym z możliwością nadzoru.
Maks. ciśnienie pracy: 10 bar.
Maks. temperatura pracy: 40 °C.
Maks. pojemność zasobnika c.w.u.: 1000 l.
Maks. moc pojemnościowego podgrzewacza wody: 150 kW.
Nastawy: 6, 8, 10 bar.
Zgodna z EN 1488.

Kod		Nastawa zaworu		
528156	3/4" GZ	6 bar	1	5
528158	3/4" GZ	8 bar	1	5
528151	3/4" GZ	10 bar	1	5
528166	1" GZ	6 bar	1	5
528168	1" GZ	8 bar	1	5
528161	1" GZ	10 bar	1	5

HYDRAULICZNA GRUPA BEZPIECZEŃSTWA DO ZASOBNIKÓW C.W.U.

5261

01019

Hydrauliczna grupa bezpieczeństwa do zasobników c.w.u., z zaworem odcinającym i zaworem zwrotnym z możliwością nadzoru.
Z gniazdem ze stali nierdzewnej.
Korpus z mosiądzu. Wykończenie: chrom.
Maks. ciśnienie pracy: 10 bar.
Maks. temperatura pracy: 120 °C.
Nastawa: 7 bar.
Maks. moc znamionowa: 1/2": 4 kW,
3/4": 10 kW.
Zgodna z EN 1487.

Kod			
526142	1/2"	1	30
526152	3/4"	1	30

5261

01019

Hydrauliczna grupa bezpieczeństwa do zasobników c.w.u., z zaworem odcinającym i zaworem zwrotnym z możliwością nadzoru.
Korpus z mosiądzu. Wykończenie: chrom.
Maks. ciśnienie pracy: 10 bar.
Maks. temperatura pracy: 120 °C.
Nastawa: 7 bar.
Maks. moc znamionowa: 1/2": 4 kW,
3/4": 10 kW.
Zgodna z EN 1487.

Kod			
526140	1/2"	1	30
526150	3/4"	1	30

5261

01019

Hydrauliczna grupa bezpieczeństwa do zasobników c.w.u., z zaworem odcinającym i zaworem zwrotnym z możliwością nadzoru.
Do instalacji poziomej.
Z gniazdem ze stali nierdzewnej.
Korpus z mosiądzu. Wykończenie: chrom.
Maks. ciśnienie pracy: 10 bar.
Maks. temperatura pracy: 120 °C.
Nastawa: 7 bar.
Maks. moc znamionowa: 3/4" - 10 kW,
1" - 18 kW.
Zgodna z EN 1487.

Kod			
526153	3/4"	1	10
526163	1" niechromowany	1	10

5261

01019

Hydrauliczna grupa bezpieczeństwa do zasobników c.w.u., z zaworem odcinającym i zaworem zwrotnym z możliwością nadzoru.
Do instalacji poziomej.
Korpus z mosiądzu. Wykończenie: chrom.
Maks. ciśnienie pracy: 10 bar.
Maks. temperatura pracy: 120 °C.
Nastawa: 7 bar.
Maks. moc znamionowa: 10 kW.
Zgodna z EN 1487.

Kod			
526151	3/4"	1	10

319

01019

Plastikowy zbiornik rozładunkowy do grup bezpieczeństwa serii 5261.

Kod			
319601	1"	1	25

Schematy zastosowania

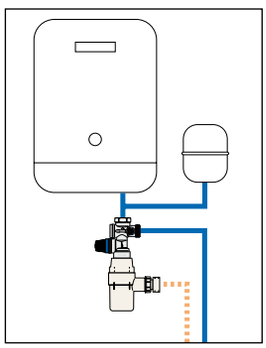

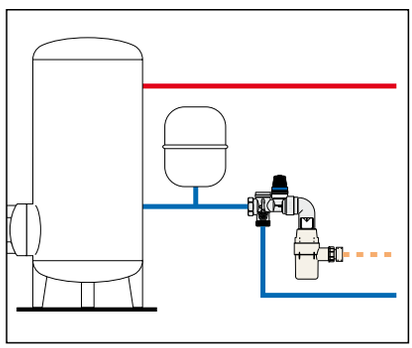

6509

Zestaw połączeniowy do urządzenia kod 526163.

Kod			
650972	1"	1	25

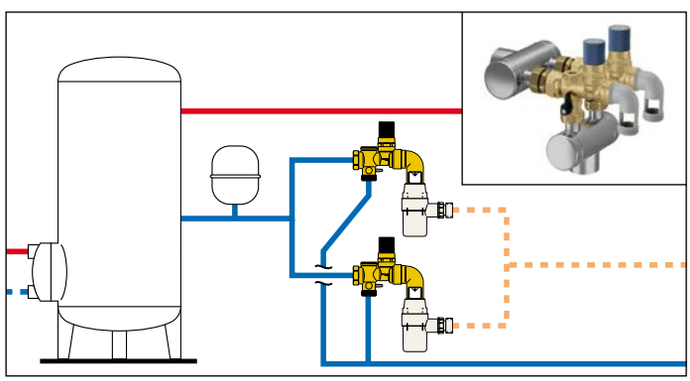

HYDRAULICZNA GRUPA BEZPIECZEŃSTWA DO ZASOBNIKÓW C.W.U.

5265

Hydrauliczna grupa bezpieczeństwa do zasobników c.w.u., z zaworem odcinającym i zaworem zwrotnym z możliwością nadzoru.
Korpus grupy z mosiądzu.
Zawór bezpieczeństwa z PPSU.
Maks. ciśnienie pracy: 10 bar.
Maks. temperatura pracy: 120 °C.
Ciśnienie otwarcia zaworu bezpieczeństwa: 7 bar.
Zgodna z EN 1487.

Kod			
526554	DN 20 (3/4")	1	30

Schemat zastosowania grupy z serii 5265

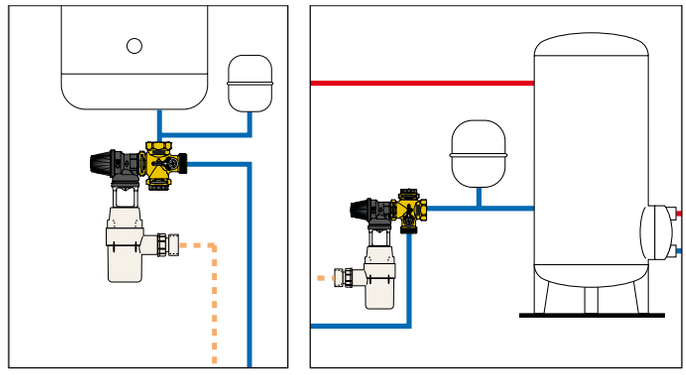

TŁUMIKI UDERZEŃ HYDRAULICZNYCH, ANTISHOCK

525

01020

Tłumik uderzeń hydraulicznych.
Korpus z mosiądzu. Wykończenie: chrom.
Maks. ciśnienie pracy: 10 bar.
Maks. temperatura pracy: 90 °C.
Gwint z uszczelką PTFE.

Kod			
525040*	1/2"	1	25
525041**	1/2" niechromowany	1	25

* Certyfikat tylko WRAS
** Certyfikat tylko ACS

525

01020

Tłumik uderzeń hydraulicznych do zastosowania pod zlewozmywakami, umywalkami i przy pralkach (3/4").
Korpus z mosiądzu. Wykończenie: chrom.
Maks. ciśnienie pracy: 10 bar.
Maks. temperatura pracy: 90 °C.

Kod			
525130*	nakrętka 3/8" GW x 3/8" GZ	1	50
525131**	nakrętka 3/8" GW x 3/8" GZ niechromowany	1	50
525150*	nakrętka 3/4" GW x 3/4" GZ	1	25
525151**	nakrętka 3/4" GW x 3/4" GZ niechromowany	1	25

* Certyfikat tylko WRAS
** Certyfikat tylko ACS

OGRANICZNIK PRZEPŁYWU

534

Ogranicznik przepływu.
Korpus z mosiądzu.
Wykończenie: chrom.
przyłącze 1/2".
Maks. ciśnienie pracy: 12 barów.
Maks. temperatura pracy: 80 °C.
Zakres nastawy ciśnienia: 1–10 bar.

• Uzupełnienie kodu
kierunek przepływu GZ ⇨ GW = **1**
kierunek przepływu GW ⇨ GZ = **2**

Kod		Dokładność (%)		
534•02	2 l/min oliwkowy	±30	1	–
534•04	4 l/min szary	±15	1	–
534•05	5 l/min żółty	±15	1	–
534•06	6 l/min czarny	±10	1	–
534•08	8 l/min biały	±10	1	–
534•10	10 l/min jasnoniebieski	±10	1	–
534•12	12 l/min czerwony	±10	1	–
534•16	16 l/min niebieski	±10	1	–
534•18	18 l/min fioletowy	±10	1	–

ZAWORY KULOWE Z WBUDOWANYMI ZAWORAMI ZWROTNYMI BALLSTOP

332

01021

Zawór kulowy z wbudowanym zaworem zwrotnym.
Korpus z mosiądzu.
Przyłącza z gwintem zewnętrznym i wewnętrznym.
Pokrętło motylkowe.
Maks. ciśnienie pracy: 16 bar.
Zakres temperatury pracy: 5–90 °C.

Kod			
332400	1/2" GZ x 1/2" GW	10	-

333

01021

Zawór kulowy z wbudowanym zaworem zwrotnym.
Korpus z mosiądzu.
Przyłącze z gwintem wewnętrznym.
Nakrętka zabezpieczona przed manipulacją.
Pokrętło motylkowe.
Maks. ciśnienie pracy: 16 bar.
Zakres temperatury pracy: 5–90 °C.

Kod			
333400	nakrętka 1/2"GWx 3/4"GW	10	-
333500	nakrętka 3/4"GWx 3/4"GW	10	-

334

01021

Zawór kulowy z wbudowanym zaworem zwrotnym.
Korpus z mosiądzu.
Przyłącza z gwintem zewnętrznym.
Nakrętka zabezpieczona przed manipulacją.
Pokrętło motylkowe.
Maks. ciśnienie pracy: 16 bar.
Zakres temperatury pracy: 5–90 °C.

Kod			
334400	1/2"GZ x nakrętka 3/4"GW	10	-
334500	3/4"GZ x nakrętka 3/4"GW	10	-

3230

01021

Zawór kulowy z wbudowanym zaworem zwrotnym.
Korpus z mosiądzu.
Przyłącza z gwintem wewnętrznym.
Z dźwignią ręczną.
Maks. ciśnienie pracy: 16 bar.
Zakres temperatury pracy: 5–90 °C.

Kod			
323060	1"	4	-
323070	1 1/4"	4	-
323080	1 1/2"	2	-
323090	2"	1	-

3230

01021

Zawór kulowy z wbudowanym zaworem zwrotnym.
Korpus z mosiądzu.
Przyłącza z gwintem wewnętrznym.
Pokrętło motylkowe.
Maks. ciśnienie pracy: 16 bar.
Zakres temperatury pracy: 5–90 °C.

Kod			
323040	1/2"	10	-
323050	3/4"	10	-
323062	1"	10	-

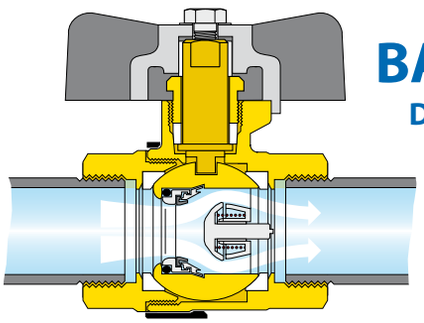

BALLSTOP
DWA ZAWORY W JEDNYM

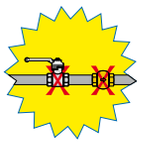

ZAWORY ZWROTNE ROBOCHECK

3037 ROBOCHECK-1

15 mm pojedynczy zawór zwrotny ze złączkami zaciskowymi.
Korpus wykonany ze stopu odpornego na odcynkowanie
Wykończenie: chrom.
Maks. ciśnienie pracy: 10 bar.
Maks. temperatura pracy: 90 °C.

Kod			
303715	Ø 15	10	100

3038 ROBOCHECK-2

15 mm podwójny zawór zwrotny ze złączkami zaciskowymi.
Korpus wykonany ze stopu odpornego na odcynkowanie
Wykończenie: chrom.
Maks. ciśnienie pracy: 10 bar.
Maks. temperatura pracy: 90 °C

Kod			
303815	Ø 15	10	100

URZĄDZENIA ZABEZPIECZAJĄCE PRZED ZAMARZANIEM

603 ICECAL

01181

Zawór czerpalny, kulowy z **urządzeniem zabezpieczającym przed zamarzaniem**.
Korpus z mosiądzu.
Wykończenie: chrom.
Dźwignia ze stali nierdzewnej i nakrętka mocująca.
Króciec do węża do rur Ø 15 mm.
Maks. ciśnienie pracy: 10 bar.
Zakres temperatury otoczenia: -30–90 °C.
Temperatura otwarcia: 3 °C.
Temperatura zamknięcia: 4 °C.

Kod			
603450	1/2" GZ x 3/4" GZ z króćcem do węża	1	10

Część zamienna do układu zabezpieczającego przed zamarzaniem, wykończenie: chrom dla kodu 603450.

Kod		
F89046/C	1	-

Wymiana elementu zabezpieczającego przed zamarzaniem

Element zabezpieczający przed zamarzaniem może zostać wymieniony w razie konieczności. Specjalny zawór odcina wypływ wody w przypadku wymiany elementu.

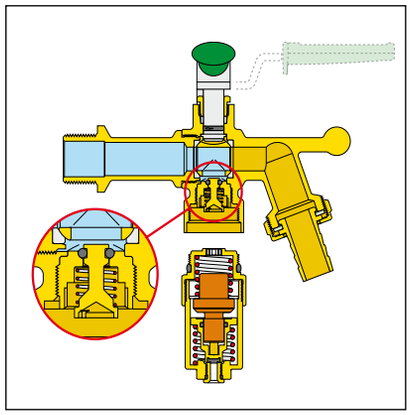

Funkcja

Zawór czerpalny z urządzeniem zabezpieczającym przed zamarzaniem zapobiega tworzeniu się lodu w części instalacji wodociągowej zlokalizowanej na zewnątrz budynku.

Element termostatycznyny zanużony w wodzie kontroluje element zamykający kanalik odpływowy wody. W przypadku kiedy temperatura wody spadnie poniżej minimalnej temperatury zadziałania, element termostatyczny powoduje otwarcie kanaliku odpływowego. Niewielka ilość wody przepływa kanalikiem w sposób ciągły zapobiegając zamarzaniu wody w rurociągu.

Zawór jest połączeniem urządzenia zapobiegającemu zamarzaniu z ogrodowym zaworem czerpalnym. Zawór wyposażony jest w podwójne uszczelnienie O-ring. Dźwignia i nakrętka mocująca wykonane są ze stali nierdzewnej, dzięki czemu zabezpieczone są przed korozją.

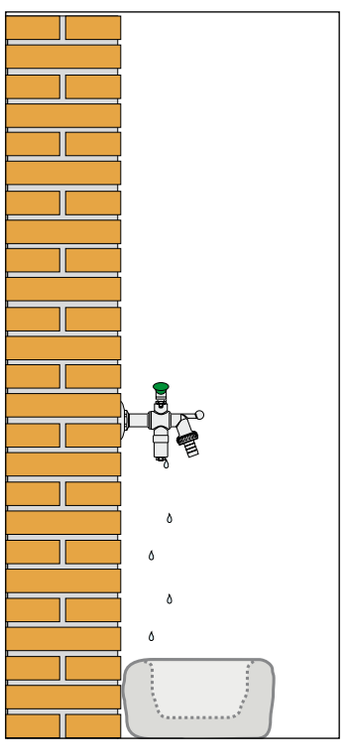

Element zabezpieczający przed zamarzaniem zamknięty

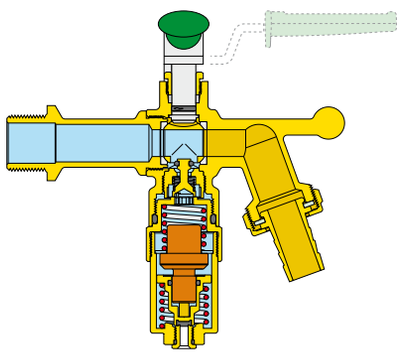

Element zabezpieczający przed zamarzaniem otwarty

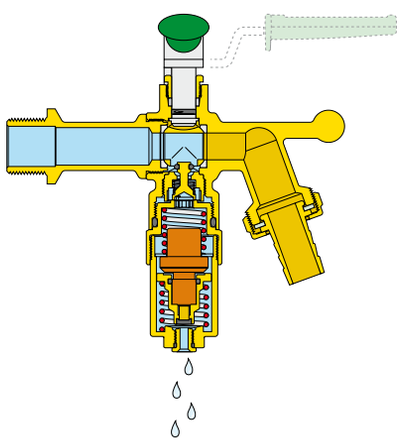

PRZERYWACZ PRÓŻNI DLA INSTALACJI WODY UŻYTKOWEJ

NOWOŚĆ

Pb LOW LEAD

3040

01402

Przerywacz próżni dla instalacji wody użytkowej. Do zabezpieczenia zbiorników ciepłej i zimnej wody użytkowej.
Korpus ze stopu odpornego na odcynkowanie.
Maksymalne ciśnienie pracy: 14 bar.
Maks. temperatura pracy: 120 °C.

Kod			
304040	1/2" GZ	1	50
304050	3/4" GZ	1	50

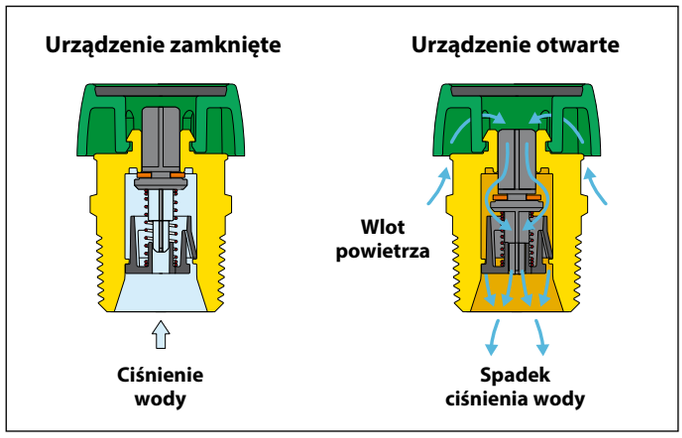

Funkcja

Przerywacz próżni służy do zapobiegania uszkodzeniom zbiorników wody w wyniku nagłego, gwałtownego spadku ciśnienia wewnątrz zbiornika. Może się to zdarzyć, na przykład, jeśli wlotowy zawór odcinający pozostanie zamknięty, a w tym samym czasie zostanie pobrana wystarczająca ilość wody, aby spowodować znaczny spadek ciśnienia wewnątrz zbiornika. W takim przypadku spadek ciśnienia wewnętrznego może doprowadzić do implozji ścian zbiornika.
Przerywacz próżni powinien być zainstalowany w górnej części rury zasilającej zbiornik.
Gdy woda jest dostarczana pod odpowiednim ciśnieniem, urządzenie pozostaje zamknięte, umożliwiając normalne działanie systemu.
Otwiera się on w warunkach spadku ciśnienia, umożliwiając przedostanie się powietrza do zbiornika, aby zapobiec wystąpieniu niebezpiecznych sytuacji.

Schemat zastosowania serii 3040

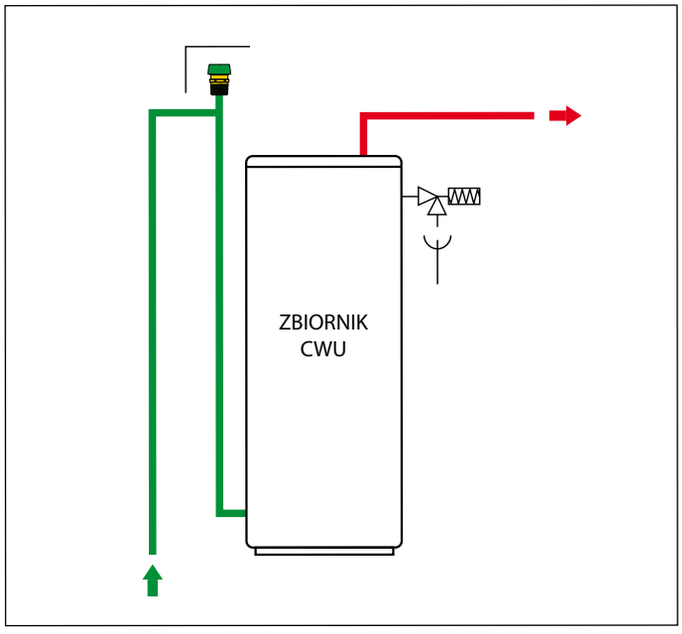

Schemat zastosowania serii 3040

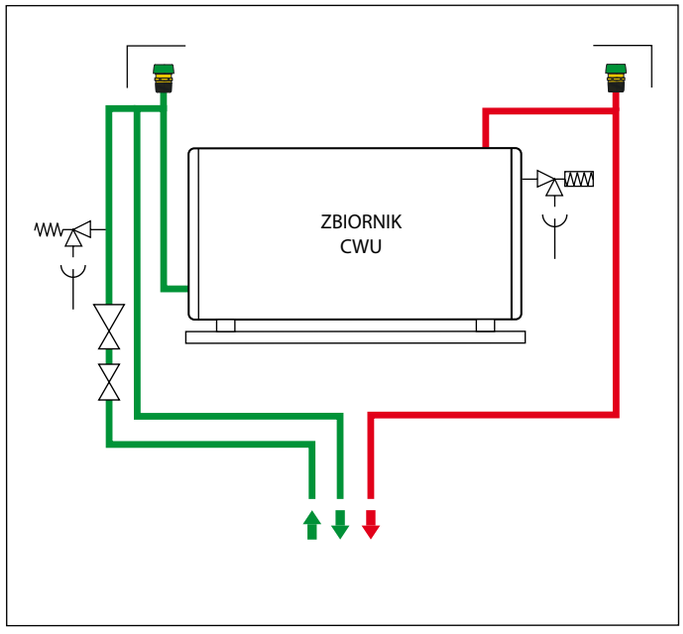

bim.caleffi.com

Izolatory przepływów zwrotnych
Filtry skośne
Zawory kulowe z wbudowanymi zaworami zwrotnymi, BALLSTOP
Zawory zwrotne, ROBOCHECK
Zawory antyskażeniowe z wbudowanym zaworem odcinającym
Zawory zwrotne antyskażeniowe

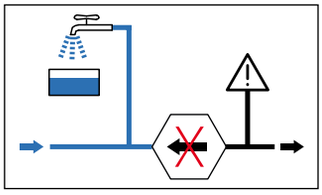

Poniższe strony zostały zaczerpnięte z broszury technicznej dotyczącej zagadnienia związanego z ochroną źródeł wody przed wtórnym zanieczyszczeniem spowodowanym przepływem zwrotnym z instalacji wewnętrznych. W broszurze przedstawiono również produkty firmy Caleffi specjalnie zaprojektowane, aby zapobiec temu problemowi. Materiały zastosowane w produktach oraz ich sposób wykonania spełniają wymagania stawiane elementom przeznaczonym dla instalacji wody użytkowej.

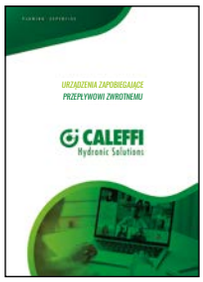

ZANIECZYSZCZENIA WODY - WYMAGANIA ZAWARTE W NORMACH

Zanieczyszczeniem określamy każde względne pogorszenie jakości wody pitnej.
Obowiązująca norma **PN-EN 1717**: „Ochrona przed wtórnym zanieczyszczeniem wody w instalacjach wodociągowych oraz ogólne wymagania dotyczące urządzeń zapobiegających zanieczyszczaniu przez przepływ zwrotny" jest punktem odniesienia dla zabezpieczenia sieci wodociągowych przed przepływem zwrotnym wody z instalacji wewnętrznych.
Powyższa norma ma zastosowanie łącznie z normą **PN-EN 806:2012**. Wymagania dotyczące wewnętrznych instalacji wodociągowych do przesyłu wody przeznaczonej do spożycia przez ludzi, w której zawarto wymagania dotyczące projektowania, działania oraz konserwacji.
Obydwie wyżej wymienione normy powinny być stosowane w połączeniu z obowiązującymi krajowymi przepisami. Instalacje muszą być zaprojektowane i konserwowane w taki sposób, aby nie powodowały zanieczyszczenia miejskiej sieci wodociągowej lub wewnętrznej instalacji poprzez przepływ zwrotny wszelkiego rodzaju substancji uważanych za niebezpieczne.

Norma PN-EN 1717 klasyfikuje płyny znajdujące się w instalacjach w pięciu kategoriach w zależności od stopnia zagrożenia, jakie stwarzają dla zdrowia ludzkiego; od 1, bez zagrożenia dla zdrowia ludzi, do 5, najbardziej niebezpiecznych.

Kategoria 1:
Woda wypływająca bezpośrednio z sieci wodociągowej przeznaczona do użytkowania przez człowieka do celów konsumpcyjnych.

Kategoria 2:
Płyn nie stanowiący zagrożenia dla zdrowia człowieka. Płyn uznawany za zdatny do konsumpcji przez człowieka, łącznie z wodą pochodzącą z instalacji wodociągowej, gdzie mogły nastąpić zmiany w smaku, zapachu, barwie lub temperaturze.

Kategoria 3:
Płyn stanowiący pewne zagrożenie dla zdrowia człowieka z uwagi na obecność jednej lub wielu substancji szkodliwych.

Kategoria 4:
Płyn stanowiący zagrożenie dla zdrowia człowieka z uwagi na obecność jednej lub wielu substancji "toksycznych" lub "bardzo toksycznych" albo jednej lub wielu substancji radioaktywnych, mutagennych bądź rakotwórczych.

Kategoria 5:
Płyn stanowiący zagrożenie dla zdrowia człowieka z uwagi na obecność substancji mikrobiologicznych bądź wirusowych.

Na podstawie powyższej klasyfikacji należy zamontować odpowiedni zespół zabezpieczający

PN-EN 1717 opisuje zasadę działania i minimalne wymogi dla urządzeń służących do ochrony sieci wodociągowej przed przepływem zwrotnym płynów należących do jednej z tych pięciu kategorii.

Urządzenia zabezpieczające są zgrupowane w ośmiu rodzinach, oznaczonych literami A, B, C, D, E, G, H, L z których każda może mieć
jeden lub więcej wariantów zwanych Typem, również oznaczonych literami A, B, C, D. Norma PN-EN 1717 określa dla każdego Typu urządzenia minimalną i maksymalną kategorię płynów oraz warunki, w jakich może być stosowany do ochrony instalacji przed przepływem zwrotnym.

Grupa elementów, zawierających urządzenie zabezpieczające, filtry, zawory zwrotne, zawory odcinające , króćce pomiaru ciśnienia, szczeliny powietrzne, itp. które łącznie stanowią zabezpieczenie przed przepływem zwrotnym nazywana jest Zespołem Zabezpieczającym. **Punkt ochrony** jest zdefiniowany jako miejsce w instalacji, w którym jest zastosowany Zespół zabezpieczający.

Ogólnym symbolem użytym w PN-EN 1717 do oznaczenia Zespołu zabezpieczającego jest sześciokąt zawierający litery wskazujące Rodzinę i Typ, jak pokazano na poniższym rysunku:

Poniżej przedstawiono kilka przykładów Zespołów zabezpieczających zgodnie z PN-EN 1717.

Zespół zabezpieczający: Rodzina B, Typ A

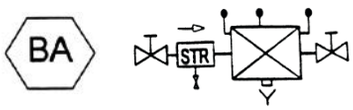

Zespół zabezpieczający: Rodzina C, Typ Aa

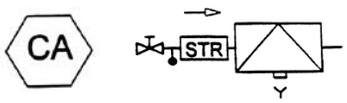

Zespół zabezpieczający: Rodzina E, Typ A

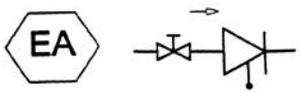

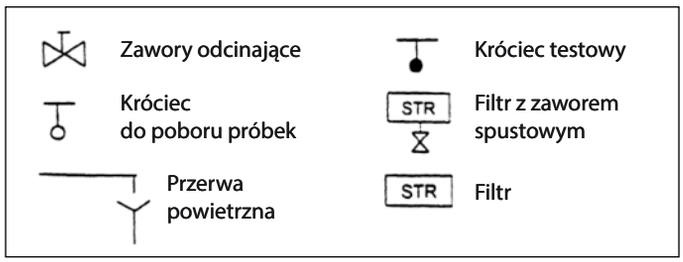

Wytyczne zawarte w normie PN-EN 1717 mogą być stosowane do wszystkich domowych, przemysłowych/komercyjnych instalacji podłączonych do sieci wodociągowych:

- instalacje domowe w budynkach mieszkalnych lub podobnych, takich jak domy, hotele, szkoły, biura, schroniska itp. zlewozmywaki, umywalki, wanny, prysznice, WC, instalacje ciepłej wody użytkowej, domowe pralki i zmywarki, instalacje nawadniania ogrodu, instalacje o niskich stężeniach dodatków, które nie są szkodliwe dla zdrowia ludzi, takie jak uzdatnianie wody itp.
- w instalacjach przemysłowych i komercyjnych normę stosuje się do wszystkich instalacji wody pitnej o podobnym zastosowaniu jak w przypadku instalacji domowych, z wyłączeniem wody technologicznej; instalacji przeciwpożarowych, instalacji centralnego ogrzewania lub nawadniania;
- nie domowych instalacji do profesjonalnego wykorzystania wody, na przykład w przemyśle, handlu, rolnictwie, klinikach, publicznych i prywatnych basenach i łaźniach termalnych.

ZANIECZYSZCZENIA WODY - WYMAGANIA ZAWARTE W NORMACH

Zjawisko przepływu zwrotnego
Woda pitna w sieci wodociągowej może zostać skażona zanieczyszczeniami zawartymi w wodzie powracającej do sieci z wewnętrznych instalacji wodociągowych. Zjawisko nazywane przepływem zwrotnym następuje gdy:
a) ciśnienie w sieci wodociągowej jest niższe niż w instalacji wewnętrznej, takie warunki mogą wystąpić w przypadku uszkodzenia wodociągu lub bardzo dużego poboru wody przez odbiorców podłączonych powyżej na przykład przez instalacje przeciwpożarowe;
b) w instalacji wewnętrznej nastąpi wzrost ciśnienia spowodowany na przykład pompowaniem wody ze studni.

Spadek ciśnienia w sieci wodociągowej

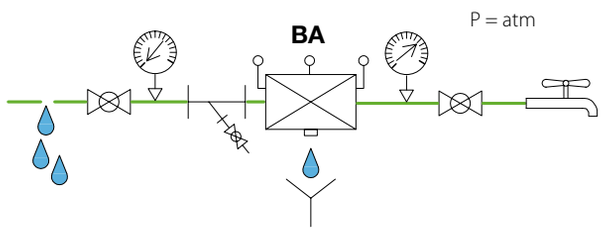

Wzrost ciśnienia w instalacji wewnętrznej

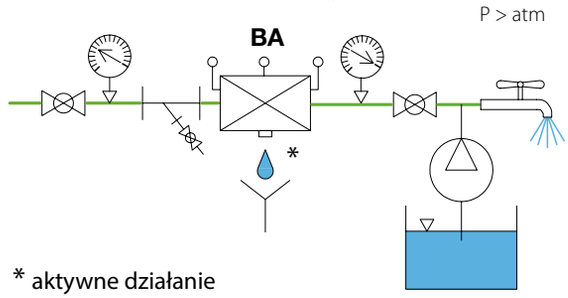

* aktywne działanie

Szacowanie ryzyka
Ze względu na ryzyko wystąpienia przepływu zwrotnego oraz w odniesieniu do obowiązujących przepisów, zagrożenie skażeniem należy ocenić na podstawie typu instalacji oraz charakterystyki czynnika płynącego w niej.

Wybór odpowiedniego zabezpieczenia sieci wodociągowej musi być dokonany na podstawie oceny potencjalnego zagrożenia przez osoby uprawnione do wykonywania projektów instalacji sanitarnych. Zawór musi być zamontowany w miejscu podłączenia instalacji która może spowodować zanieczyszczenie.

Dodatkowo oprócz Europejskiej normy PN-EN 1717 należ również sprawdzić wymagania dostawców wody, oraz przepisy lokalne które mogą być bardziej restrykcyjne lub łagodniejsze w stosunku do wymagań europejskich.

W przypadku wystąpienia w instalacji płynów o rożnym stopniu zagrożenia urządzenie zabezpieczające należy dobrać dla najbardziej niebezpiecznej kategorii. W przypadku płynów, które są wyjątkowo niebezpieczne, konieczne będzie oszacowanie dodatkowych parametrów technicznych.

W przypadku kiedy nie można jednoznacznie ocenić poziomu zagrożenia, należy przyjąć najwyższy poziom.

Zespół zabezpieczający - Norma dla produktu - Urządzenie Caleffi
Tabele 1 i 2 poniżej zawierają listę wszystkich Zespołów zabezpieczających określonych w normie PN-EN 1717 z odpowiednimi kategoriami płynów, normami dotyczącymi produktów i odpowiadających im produktów w ofercie firmy Caleffi.

Tabela 2

Urządzenia	Kategoria	Poziom zespołu zabezpieczającego
Baterie z perlatorem dla umywalek, zlewów, pryszniców oraz wanien; z wyłączeniem WC oraz bidetów	5	Zespół zabezpieczający dla kategorii 2 i EB, ED, HC
Wanna z dopływem wody poniżej krawędzi wanny (b)	5	Zespół zabezpieczający dla kategorii 3
Kran z podłączeniem do węża (a b)	5	Zespół zabezpieczający dla kategorii 3
Nadziemne lub podziemne instalacje nawadniające (b)	5	Zespół zabezpieczający dla kategorii 4

(a) Do mycia lub podlewania ogrodu
(b) Zespół zabezpieczający musi być zamontowany powyżej maksymalnego poziomu działania

Tabela 1

Rodzina Typ	Zespół zabezpieczający zgodnie z PN-EN 1717	Kategoria płynu 1	2	3	4	5	Norma dla produktu	Seria Caleffi
BA	Izolator przepływów zwrotnych z obniżoną strefą ciśnienia z możliwością nadzoru		●	●	●	-	EN 12729	580, 574, 575
CA	Izolator przepływów zwrotnych o różnych strefach ciśnienia bez możliwości nadzoru	●	●	●	-	-	EN 14367	573
EA	Zawór zwrotny antyskażeniowy z możliwością nadzoru od DN 6 do DN 250	●	●	-	-	-	EN 13959	3045, 3046
EB	Zawór zwrotny antyskażeniowy bez możliwości nadzoru od DN 6 do DN 250	■					EN 13959	3047
EC	Zawór zwrotny antyskażeniowy podwójny z możliwością nadzoru od DN 6 do DN 250	●	●	-	-	-	EN 13959	
ED	Zawór zwrotny antyskażeniowy podwójny bez możliwości nadzoru od DN 6 do DN 250	■					EN 13959	

Urządzenia z odpowietrzeniem do atmosfery nie mogą być montowane w strefach zagrożonych zalaniem (przykładowo, AA, BA, CA, GA, GB...)
● Zabezpiecza - Nie zabezpiecza ■ Tylko dla konkretnych zastosowań sanitarnych (patrz Tabela 2)

IZOLATORY PRZEPŁYWÓW ZWROTNYCH

572

Izolator przepływów zwrotnych ze strefami różnego ciśnienia bez możliwości nadzoru do kotłów wiszących.
Typu CAb. Korpus z mosiądzu. PN 10.
Ø 6 przyłącza do rur miedzianych.
Maks. temperatura pracy: 40 °C.
Zgodny z EN 14367.

Kod		
572106	1	50

573

01328

Izolator przepływów zwrotnych ze strefami różnego ciśnienia bez możliwości nadzoru.
Typu CAa.
Korpus z mosiądzu. PN 10.
Przyłącza z gwintem wewnętrznym.
Maks. temperatura pracy: 65 °C.
Zgodny z EN 14367.

SC0934-09

Kod			
573415	1/2"	1	10
573515	3/4"	1	10

574

01022

Izolator przepływów zwrotnych ze strefą obniżonego ciśnienia z możliwością nadzoru.
Typu BA.
Korpus wykonany ze stopu o niskiej zawartości ołowiu odporny na odcynkowanie. PN 10.
Przyłącza z gwintem zewnętrznym.
Maks. temperatura pracy: 65 °C.
Ciśnienie różnicowe zadziałania: 14 kPa.
Zgodny z EN 12729.
Przed izolatorem przepływów zwrotnych należy zamontować filtr siatkowy z serii 577.

SC0934-09

Kod			
574004	1/2"	1	10

574

01022

Izolator przepływów zwrotnych ze strefą obniżonego ciśnienia z możliwością nadzoru.
Typu BA.
Korpus wykonany ze stopu o niskiej zawartości ołowiu odporny na odcynkowanie. PN 10.
Przyłącza z gwintem zewnętrznym.
Maks. temperatura pracy: 65 °C.
Ciśnienie różnicowe zadziałania: 14 kPa.
Zgodny z EN 12729.
Przed izolatorem przepływów zwrotnych należy zamontować filtr siatkowy z serii 577.

SC0934-09

Kod			
574040	1/2"	1	-
574050	3/4"	1	-
574006	1"	1	-
574008	1 1/2"	1	-

IZOLATORY PRZEPŁYWÓW ZWROTNYCH

Pb LOW LEAD

574

01022

Izolator przepływów zwrotnych ze strefą obniżonego ciśnienia z możliwością nadzoru.
Typu BA.
Korpus wykonany ze stopu o niskiej zawartości ołowiu odporny na odcynkowanie.
PN 10. Przyłącza z gwintem zewnętrznym.
Maks. temperatura pracy: 65 °C.
Ciśnienie różnicowe zadziałania: 14 kPa.
Zgodny z EN 12729.
Przed izolatorem przepływów zwrotnych należy zamontować filtr siatkowy z serii 577.

SC0934-09

1.57/19919

Kod			
574600	1"	1	-
574700	1 1/4"	1	-

NOWOŚĆ

5751

Izolator przepływów zwrotnych ze strefą obniżonego ciśnienia z możliwością nadzoru.
Typu BA. Korpus z żeliwa, z powłoką epoksydową PN 10.
Przyłącza kołnierzowe.
Współpraca z przeciwkołnierzem EN 1092-1.
Maks. temperatura pracy: 65 °C.
Ciśnienie różnicowe zadziałania: 14 kPa.
Zgodny z EN 12729.
Przed izolatorem przepływów zwrotnych należy zamontować filtr siatkowy z serii 579.

Kod			
575105	DN 50	1	-
575106	DN 65	1	-
575108	DN 80	1	-
575110	DN 100	1	-

574

01022

Izolator przepływów zwrotnych ze strefą obniżonego ciśnienia z możliwością nadzoru.
Typu BA. Korpus z brązu. PN 10.
Przyłącza z gwintem zewnętrznym.
Maks. temperatura pracy: 65 °C.
Ciśnienie różnicowe zadziałania: 14 kPa.
Zgodny z EN 12729.
Przed izolatorem przepływów zwrotnych należy zamontować filtr siatkowy z serii 577.

SC0934-09

1.57/19919

Kod			
574800	11/2"	1	-
574900	2"	1	-

570

01022

Zespół ochrony instalacji wodociągowej składający się z:
- izolatora przepływów zwrotnych serii 574;
- filtra skośnego serii 577;
- ręcznych zaworów odcinających.

PN 10.
Przyłącza z gwintem wewnętrznym.
Maks. temperatura pracy: 65 °C.

Kod			
570004	1/2"	1	-
570005	3/4"	1	-
570006	1"	1	-
570007	1 1/4"	1	-
570008	1 1/2"	1	-
570009	2"	1	-

CZĘŚCI ZAMIENNE DO IZOLATORÓW PRZEPŁYWÓW ZWROTNYCH 574 I 575

Trzpień upustowy do izolatorów przepływów zwrotnych serii 574 i 575.

Kod			
59978	1/2" (574004)	1	-
59471	1/2" (574040)- 3/4" - 1" (574006)	1	-
59457	1" (574600) - 1 1/4"	1	-
59461	1 1/2" - 2" - DN 50	1	-

Gniazdo zaworu upustowego do izolatorów przepływów zwrotnych serii 574 i 575.

Kod			
59472	1/2" (574040) - 3/4" - 1" (574006)	1	-
59458	1" (574600) - 1 1/4"	1	-
59462	1 1/2" - 2" - DN 50 - DN 65	1	-

Zawór zwrotny po stronie wlotowej do izolatorów przepływów zwrotnych serii 575.

Kod			
59627	DN 65 (575006)	1	-
59631	DN 80 (575008) - DN 100 (575010)	1	-

Zawór zwrotny po stronie wylotowej do izolatorów przepływów zwrotnych serii 574 i 575.

Kod			
59979	1/2" (574004)	1	-
59470	1/2" (574040) - 3/4" - 1" (574006)	1	-
59456	1" (574600) - 1 1/4"	1	-
59460	1 1/2" - 2" - DN 50	1	-

Trzpień upustowy do izolatora przepływów zwrotnych serii 575.

Kod			
59625	DN 65 (575006)	1	-
59629	DN 80 (575008) - DN 100 (575010)	1	-

Gniazdo zaworu upustowego do izolatorów przepływów zwrotnych serii 575.

Kod			
59630	DN 80 (575008) - DN 100 (575010)	1	-

Zawór zwrotny po stronie wlotowej do izolatorów przepływów zwrotnych serii 574 i 575.

Kod			
59977	1/2" (574004)	1	-
59973	1/2" (574040) - 3/4" (574050)	1	-
59469	3/4" (574005) - 1" (574006)	1	-
59455	1" (574600) - 1 1/4"	1	-
59459	1 1/2" - 2" - DN 50	1	-

Zawór zwrotny po stronie wylotowej do izolatorów przepływów zwrotnych serii 575.

Kod			
59628	DN 65 (575006)	1	-
59632	DN 80 (575008) - DN 100 (575010)	1	-

IZOLATORY PRZEPŁYWÓW ZWROTNYCH

570

01022

Zespół ochrony instalacji wodociągowej składający się z: izolatora przepływów zwrotnych serii 575; filtra skośnego serii 579; ręcznych zaworów odcinających PN 10.
Przyłącza kołnierzowe PN 16.
Współpraca z przeciwkołnierzem EN 1092-1.
Maks. temperatura pracy: 65 °C.

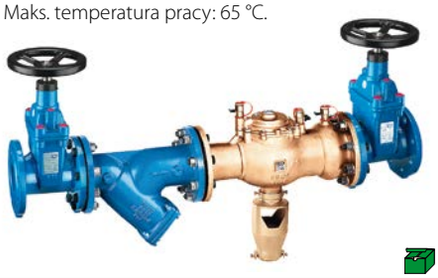

Kod			
570050	DN 50	1	-
570060	DN 65	1	-
570080	DN 80	1	-
570100	DN 100	1	-

575

01245

Izolator przepływów zwrotnych ze strefą obniżonego ciśnienia z możliwością nadzoru.
Typu BA. Korpus z żeliwa, z powłoką epoksydową. PN 10.
Przyłącza kołnierzowe.
Współpraca z przeciwkołnierzem EN 1092-1.
Maks. temperatura pracy: 60 °C.
Ciśnienie różnicowe zadziałania: 14 kPa.
Zgodny z EN 12729.
Przed izolatorem przepływów zwrotnych należy zamontować filtr siatkowy z serii 579.

Kod			
575150	DN 150	1	-
575200	DN 200	1	-
575250	DN 250	1	-

570

01245

Zespół ochrony instalacji wodociągowej składający się z: izolatora przepływów zwrotnych serii 575; filtra skośnego serii 579; ręcznych zaworów odcinających PN 10.
Przyłącza kołnierzowe PN 16.
Współpraca z przeciwkołnierzem EN 1092-1.
Maks. temperatura pracy: 60 °C.

Kod			
570150	DN 150	1	-
570200	DN 200	1	-
570250	DN 250	1	-

Instalacja
Przed izolatorem należy zamontować zawór odcinający i filtr; za zaworem należy zamontować zawór odcinający. Zestaw musi być zamontowany w miejscu dostępnym i nie narażonym na ewentualne zalanie lub zamarznięcie. Urządzenie musi być zainstalowane w pozycji poziomej. Lejek spustowy musi być połączony z przewodami instalacji kanalizacyjnej. Przed zamontowaniem izolatora i filtra należy przepłukać instalację za pomocą silnego strumienia wody.

Inspekcja i konserwacja (sprawdzenie działania)
Izolator przepływów zwrotnych jest urządzeniem zabezpieczającym, wymaga więc okresowych kontroli. Zgodnie z PN-EN – 806-5 izolatory przepływu typu BA powinny być kontrolowane co 6 miesięcy oraz podlegać konserwacji raz w roku.

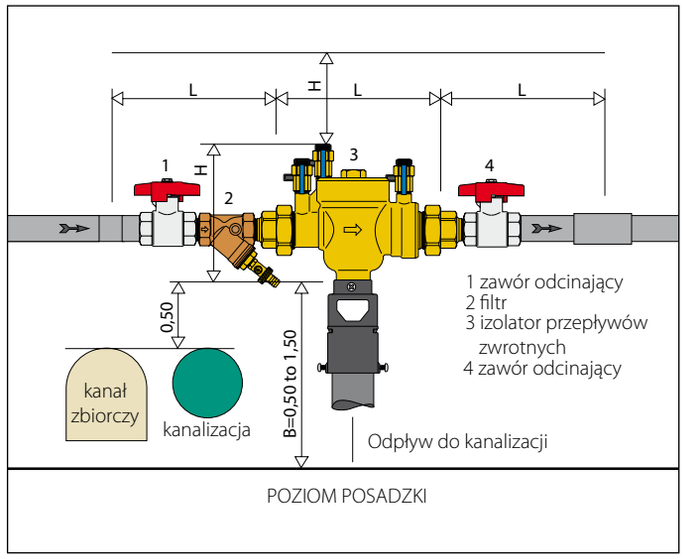

FILTRY SKOŚNE

577

Filtr skośny.
Korpus z brązu,
1/2"–2": PN 16,
2 1/2" - 3": PN 10.
Przyłącza z gwintem wewnętrznym.
Zakres temperatury pracy: -20–110 °C.
Maks. stężenie glikolu: 30 %.
Wkład filtrujący ze stali nierdzewnej.

Kod		Wymiar siatki Ø (mm)	Kv (m^3/h)		
577004	1/2"	0,40	2,5	1	–
577005	3/4"	0,40	3,9	1	–
577006	1"	0,40	7	1	–
577007	1 1/4"	0,47	16	1	–
577008	1 1/2"	0,47	24	1	–
577009	2"	0,53	35	1	–
577020	2 1/2"	0,53	57	1	–
577030	3"	0,53	73	1	–

579

Filtr skośny.
Korpus z szarego żeliwa,
pokryty powłoką epoksydową.
Maks. ciśnienie pracy: 16 bar.
Maks. stężenie glikolu: 50 %.
Przyłącza kołnierzowe PN 16.
Max. working temperature: 65 °C.
Współpraca z przeciwkołnierzem EN 1092-1.
Wkład filtracyjny ze stali nierdzewnej AISI 304.
Wkład filtrujący ze stali nierdzewnej.
Z zaworem spustowym

Kod		Wymiar siatki Ø (mm)	Kv (m^3/h)		
579050	DN 50	1	28	1	–
579060	DN 65	1	37,2	1	–
579080	DN 80	1	62,2	1	–
579100	DN 100	1,6	149	1	–
579120	DN 125	1,6*	320	1	–
579150	DN 150	1,6*	367	1	–
579200	DN 200	1,6*	652	1	–
579250	DN 250	2*	844	1	–

** Romboidalna wzmocniona siatka*

IZOLATORY PRZEPŁYWÓW ZWROTNYCH

580

01322

Izolator przepływów zwrotnych ze strefą obniżonego ciśnienia z możliwością nadzoru.
Typu BA.
Korpus wykonany ze stopu odporny na odcynkowanie.
Dla rurociągów pionowych lub poziomych.
Z filtrem na wlocie.
Maks. ciśnienie pracy: 10 bar.
Maks. temperatura pracy: 65 °C.
Zgodny z EN 12729.

Kod		Wkład			
580004	DN 15		1/2" GZ	1	5
580040	DN 15	DN 20	1/2" GZ	1	5
580050	DN 20		3/4" GZ	1	5
580060	DN 25		1" GZ	1	-
580070	DN 32		1 1/4" GZ	1	-

580

01322

Izolator przepływów zwrotnych ze strefą obniżonego ciśnienia z możliwością nadzoru.
Typu BA.
Korpus wykonany ze stopu odpornego na odcynkowanie.
Ze złączką do podłączenia do zaworu czerpalnego na zasilaniu i złączką do podłączenia węża na wyjściu.
Do pionowego montażu.
Z filtrem na wlocie. Maks. ciśnienie pracy: 10 bar.
Maks. temperatura pracy: 65 °C.
Zgodny z EN 12729 i Beschluss 4/2007.

Kod				
580104	DN 15	3/4" GZ x 3/4" GZ	1	5
580150	DN 20	3/4" GZ x 3/4" GZ	1	5

580

01322

Izolator przepływów zwrotnych ze strefą obniżonego ciśnienia z możliwością nadzoru.
Typu BA.
Korpus wykonany ze stopu odpornego na odcynkowanie.
Z zaworem odcinającym na zasilaniu i złączką do podłączenia węża na wyjściu.
Do pionowego montażu.
Z filtrem na wlocie. Maks. ciśnienie pracy: 10 bar.
Maks. temperatura pracy: 65 °C.
Zgodny z EN 12729 i W570-3.

Kod		Wkład			
580240	DN 15	DN 20	1/2" GZ x 3/4" GZ	1	-
580250	DN 20		3/4" GZ x 3/4" GZ	1	-

Lejek spustowy
Dzięki zastosowaniu obrotowego lejka spustowego zawór może być zamontowany w pozycji pionowej lub poziomej.

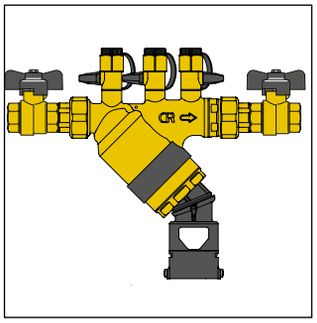

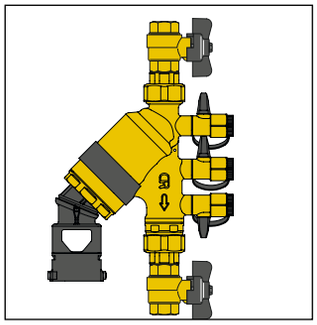

Wkład wewnętrzny
Wkład składa się z membrany, zaworu zwrotnego na zasilaniu, zaworu spustowego i systemu uruchamiającego. W przypadku konserwacji wkład może zostać w prosty sposób usunięty.

Schemat zastosowania kod 580150

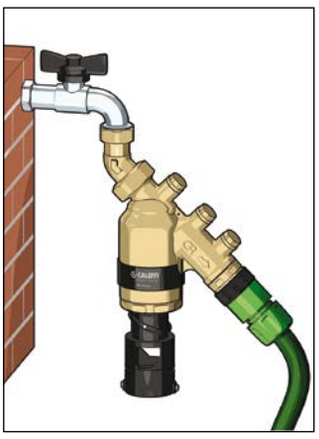

Schemat zastosowania kod 580240/580250

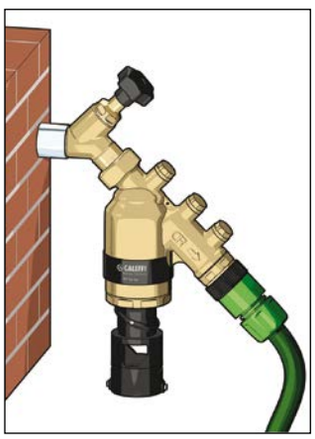

ZAWORY KULOWE Z WBUDOWANYMI ZAWORAMI ZWROTNYMI, BALLSTOP

332

01021

Zawór kulowy z wbudowanym zaworem zwrotnym.
Korpus z mosiądzu.
Przyłącza z gwintem zewnętrznym i wewnętrznym.
Pokrętło motylkowe.
Maks. ciśnienie pracy: 16 bar.
Zakres temperatury pracy: 5–90 °C.

Kod			
332400	1/2" GZ x 1/2" GW	10	-

333

01021

Zawór kulowy z wbudowanym zaworem zwrotnym.
Korpus z mosiądzu.
Przyłącze z gwintem wewnętrznym.
Nakrętka zabezpieczona przed manipulacją.
Pokrętło motylkowe.
Maks. ciśnienie pracy: 16 bar.
Zakres temperatury pracy: 5–90 °C.

Kod			
333400	nakrętka 1/2"GWx 3/4"GW	10	-
333500	nakrętka 3/4"GWx 3/4"GW	10	-

334

01021

Zawór kulowy z wbudowanym zaworem zwrotnym.
Korpus z mosiądzu.
Przyłącza z gwintem zewnętrznym.
Nakrętka zabezpieczona przed manipulacją.
Pokrętło motylkowe.
Maks. ciśnienie pracy: 16 bar.
Zakres temperatury pracy: 5–90 °C.

Kod			
334400	1/2"GZ x nakrętka 3/4"GW	10	-
334500	3/4"GZ x nakrętka 3/4"GW	10	-

3230

01021

Zawór kulowy z wbudowanym zaworem zwrotnym.
Korpus z mosiądzu.
Przyłącza z gwintem wewnętrznym.
Z dźwignią ręczną.
Maks. ciśnienie pracy: 16 bar.
Zakres temperatury pracy: 5–90 °C.

Kod			
323060	1"	4	-
323070	1 1/4"	4	-
323080	1 1/2"	2	-
323090	2"	1	-

3230

01021

Zawór kulowy z wbudowanym zaworem zwrotnym.
Korpus z mosiądzu.
Przyłącza z gwintem wewnętrznym.
Pokrętło motylkowe.
Maks. ciśnienie pracy: 16 bar.
Zakres temperatury pracy: 5–90 °C.

Kod			
323040	1/2"	10	-
323050	3/4"	10	-
323062	1"	10	-

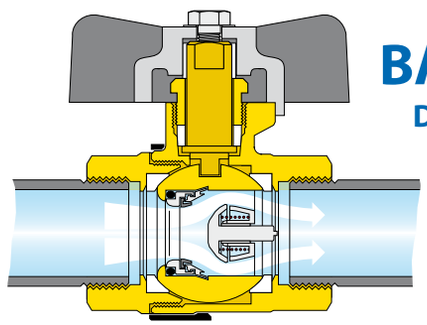

BALLSTOP
DWA ZAWORY W JEDNYM

ZAWORY ZWROTNE, ROBOCHECK

3037 ROBOCHECK-1

15 mm pojedynczy zawór zwrotny ze złączkami zaciskowymi.
Korpus wykonany ze stopu odpornego na odcynkowanie
Wykończenie: chrom.
Maks. ciśnienie pracy: 10 bar.
Maks. temperatura pracy: 90 °C.

Kod			
303715	Ø 15	10	100

3038 ROBOCHECK-2

15 mm podwójny zawór zwrotny ze złączkami zaciskowymi.
Korpus wykonany ze stopu odpornego na odcynkowanie
Wykończenie: chrom.
Maks. ciśnienie pracy: 10 bar.
Maks. temperatura pracy: 90 °C

Kod			
303815	Ø 15	10	100

ZAWORY ANTYSKAŻENIOWE Z WBUDOWANYM ZAWOREM ODCINAJĄCYM

324

01341

Zawór antyskażeniowy z wbudowanym zaworem odcinającym.
Typ EA.
Króćce testowe przed i za zaworem.
Wymienny wkład zaworu zwrotnego.
Korpus zaworu z mosiądzu o niskiej zawartości ołowiu odporny na odcynkowanie.
Medium: woda pitna.
Maks. ciśnienie pracy: 10 bar.
Minimalne ciśnienie różnicowe otwarcia zaworu zwrotnego (Δp): 0,5 kPa.
Maks. temperatura pracy: 65 °C.
Zgodny z EN 13959 i EN 13828.

Kod	DN zaworu zwrotnego	Przyłącza		
324140	20	1/2" GZ	1	10
324150	20	3/4" GZ	1	10

324

01341

Zawór antyskażeniowy z wbudowanym zaworem odcinającym.
Typ EA.
Króćce testowe przed i za zaworem.
Wymienny wkład zaworu zwrotnego.
Korpus zaworu z mosiądzu o niskiej zawartości ołowiu odpornego na odcynkowanie.
Medium: woda pitna.
Maks. ciśnienie pracy: 10 bar.
Minimalne ciśnienie różnicowe otwarcia zaworu zwrotnego (Δp): 0,5 kPa.
Maks. temperatura pracy: 65 °C.
Zgodny z EN 13959 i EN 13828.

Kod	DN zaworu zwrotnego	Przyłącza		
324250	20	3/4" GW z nakrętką x 3/4" GZ	1	10

324

01341

Zawór antyskażeniowy z wbudowanym zaworem odcinającym.
Typ EA.
Króćce testowe przed i za zaworem.
Wymienny wkład zaworu zwrotnego.
Korpus zaworu z mosiądzu o niskiej zawartości ołowiu odpornego na odcynkowanie.
Medium: woda pitna.
Maks. ciśnienie pracy: 10 bar.
Minimalne ciśnienie różnicowe otwarcia zaworu zwrotnego (Δp): 0,5 kPa.
Maks. temperatura pracy: 65 °C.
Zgodny z EN 13959 i EN 13828.

Kod	DN zaworu zwrotnego	Przyłącza		
324110	20	Ø 15	1	10
324120	20	Ø 22	1	10

Kod			
F0002665	manometr 0–10 bar	1	–

Zasada działania

Antyskażeniowy zawór zwrotny z wbudowanym zaworem odcinającym składa się z korpusu zaworu (1), zaworu zwrotnego (2), dwóch króćców pomiarowych (3) – jednego po stronie instalacji do sprawdzenia działania i jednego do sprawdzenia ciśnienia w instalacji, zaworu odcinającego (4) z dźwignią (5).
Zawór zwrotny (2) rozdziela dwie odrębne strefy: na zasilaniu lub wlocie (A) i jeden na wylocie (B).

Tryby pracy

Możliwe jest ustawienie trzech trybów pracy w zależności od pozycji dźwigni:
1) dźwignia wzdłuż korpusu: normalny tryb pracy;
2) dźwignia prostopadle do korpusu, obrócona o 90° zgodnie z kierunkiem ruchu wskazówek zegara w stosunku do pozycji wzdłuż korpusu: tryb sprawdzenia działania zaworu zwrotnego EA.
3) dźwignia prostopadle do korpusu, obrócona o 90° przeciwnie do kierunku ruchu wskazówek zegara w stosunku do pozycji wzdłuż korpusu: tryb umożliwiający dostęp do zaworu zwrotnego EA dla celów wymiany i konserwacji.

Normalne warunki pracy

Podczas normalnej pracy zawór zwrotny (2) otwiera się w sposób automatyczny kiedy ciśnienie na wlocie (A) jest wyższe od ciśnienia na wylocie zaworu (B).

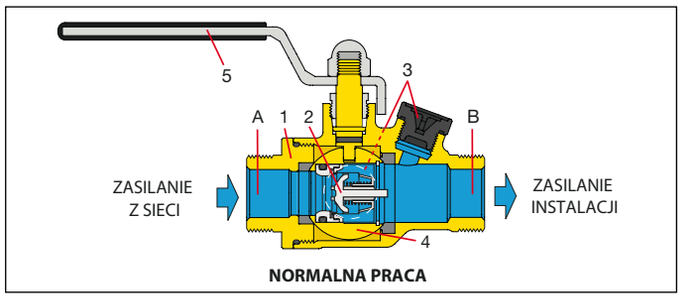

NORMALNA PRACA

Praca bez przepływu

Zawór zwrotny (2) zamyka się dzięki sile wywieranej przez sprężynę, kiedy ciśnienie na wylocie zaworu (B) osiąga wartość równą ciśnieniu na zasilaniu (A).

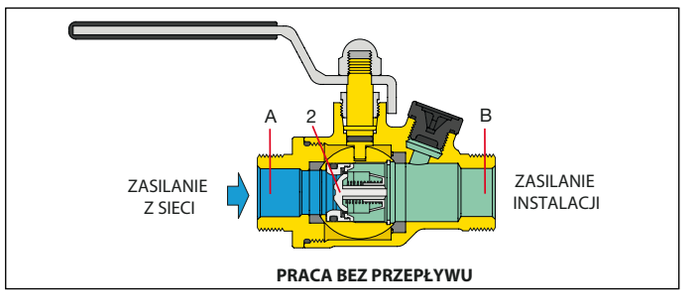

PRACA BEZ PRZEPŁYWU

Spadek ciśnienia na wlocie

Zawór zwrotny (2) pozostaje zamknięty zapobiegając przepływowi zwrotnemu do sieci wodociągowej.

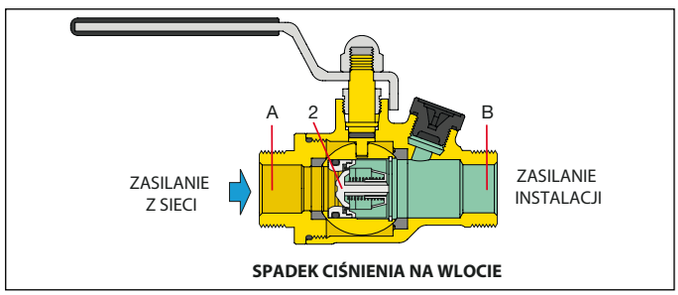

SPADEK CIŚNIENIA NA WLOCIE

Wzrost ciśnienia na wylocie

W przypadku wzrostu ciśnienia na wylocie zaworu (B) powyżej wartości ciśnienia na zasilaniu zaworu (A), zawór zwrotny (2) pozostaje zamknięty zapobiegając przepływowi zwrotnemu do sieci wodociągowej.

ZAWORY ANTYSKAŻENIOWE

3045

01005

Zawór antyskażeniowy **typu EA**.
Z możliwością nadzoru.
Korpus z mosiądzu.
Przyłącza z gwintem wewnętrznym.
Maks. ciśnienie pracy: 10 bar.
Maks. temperatura pracy: 65 °C.
Zgodny z EN 13959.

Kod			
304540	1/2"	10	100
304550	3/4"	10	50
304560	1"	5	25
304570	1 1/4"	5	25
304580	1 1/2"	2	20
304590	2"	1	10

3046

01005

Kompaktowy zawór antyskażeniowy **typu EA**.
Z możliwością nadzoru. Korpus z mosiądzu.
Nakrętka - przyłącze z gwintem zewnętrznym.
Maks. ciśnienie pracy: 10 bar.
Maks. temperatura pracy: 65 °C.
Zgodny z EN 13959.

Kod	Wewnętrzny zawór zwrotny DN	Przyłącza		
304601	15	3/4" GW x 3/4" GZ	10	100

3046

01005

Zawór antyskażeniowy **typu EA**.
Z możliwością nadzoru. Korpus z mosiądzu.
Nakrętka - przyłącze z gwintem zewnętrznym.
Maks. ciśnienie pracy: 10 bar.
Maks. temperatura pracy: 65 °C.
Zgodny z EN 13959.

Kod	Wewnętrzny zawór zwrotny DN	Przyłącza		
304640**	15	3/4" GW x 3/4" GZ	10	100
304650**	20	1"GW x 1"GZ	10	50
304660*	25	1 1/4"GW x 1 1/4"GZ	5	25
304670*	32	1 1/2"GW x 1 1/2"GZ	4	20
304680*	40	2"GW x 2"GZ	2	10

* Bez certyfikatu NF i SVGW
** Z certyfikatem NF i SVGW

3046

Zawór antyskażeniowy **typu EA**.
Z możliwością nadzoru. Korpus z mosiądzu.
Nakrętka - przyłącze z gwintem zewnętrznym.
Maks. ciśnienie pracy: 10 bar.
Maks. temperatura pracy: 65 °C.
Zgodny z EN 13959.

Kod	Wewnętrzny zawór zwrotny DN			
304644	15	3/4" GW z nakrętką x 3/4" GZ	1	50
304654	20	1"GW z nakrętką x 1"GZ	1	50

3046

Zawór antyskażeniowy **typu EA**.
Z możliwością nadzoru. Korpus z mosiądzu.
Nakrętka - przyłącze z gwintem zewnętrznym.
Maks. ciśnienie pracy: 10 bar.
Maks. temperatura pracy: 65 °C.
Zgodny z EN 13959.

Kod	Wewnętrzny zawór zwrotny DN	Przyłącza		
304645	15	3/4"GW x 3/4"GZ	10	100

3047

01005

Zawór antyskażeniowy **typu EB**.
Bez możliwości nadzoru. Korpus z mosiądzu.
Przyłącza z gwintem wewnętrznym.
Maks. ciśnienie pracy: 10 bar.
Maks. temperatura pracy: 65 °C.

Kod			
304740	1/2"	10	100
304750	3/4"	10	50
304760	1"	5	25

3048

01005

Podwójny zawór antyskażeniowy.
Z możliwością nadzoru. Korpus z mosiądzu.
Przyłącza z gwintem wewnętrznym.
Maks. ciśnienie pracy: 10 bar.
Maks. temperatura pracy: 65 °C.

Kod			
304840	1/2"	1	50
304850	3/4"	1	50

3041

01005

Zawór kulowy z wbudowanym, certyfikowanym zaworem antyskażeniowym. Z możliwością nadzoru.
Korpus z mosiądzu.
Nakrętka - przyłącze z gwintem zewnętrznym.
Maks. ciśnienie pracy: 10 bar.
Maks. temperatura pracy: 65 °C

Kod	Wewnętrzny zawór zwrotny DN	Przyłącza		
304140	15	3/4" GW x 3/4" GZ	5	25

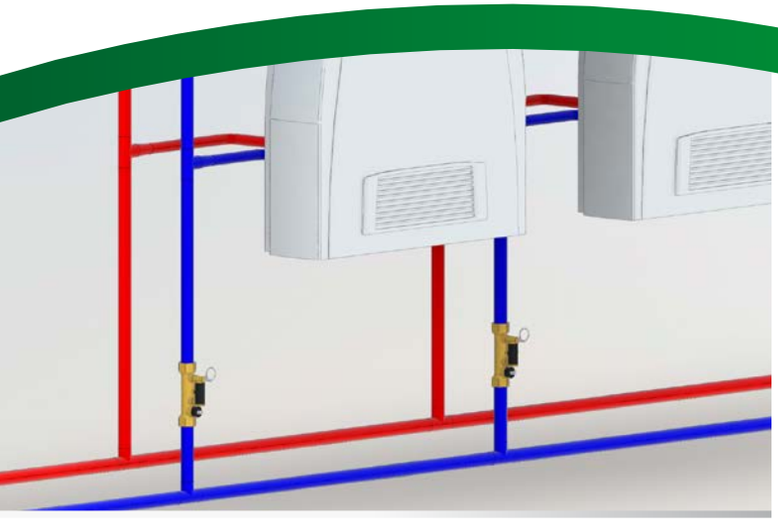

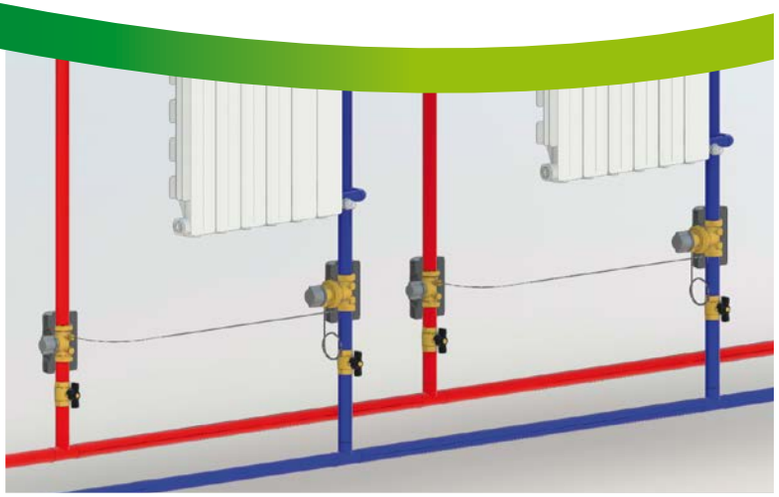

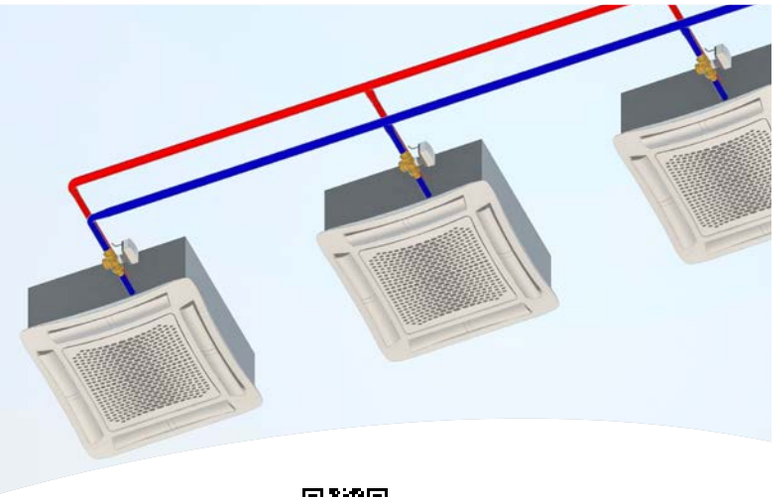

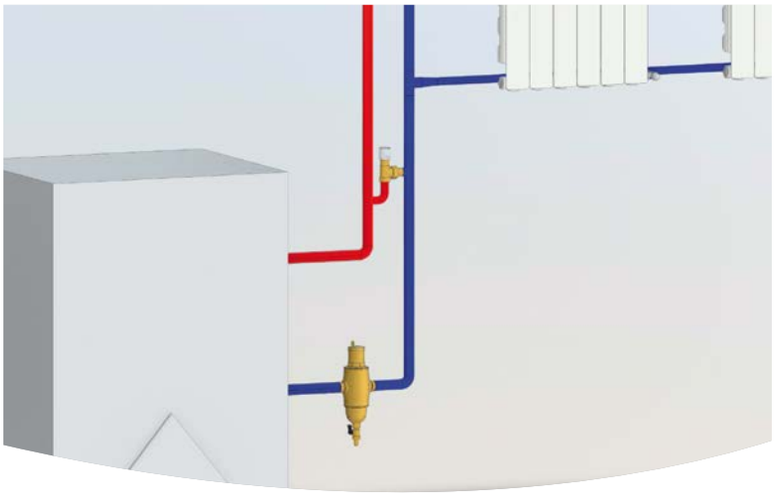

BIM
bim.caleffi.com

Statyczne urządzenia równoważące
Dynamiczne urządzenia równoważące
Urządzenia regulujące różnicę ciśnień
Zawory regulacyjne

URZĄDZENIA DO RÓWNOWAŻENIA INSTALACJI

Urządzenia do równoważenia instalacji można sklasyfikować według metody ich działania i typu regulacji jaką wykonują w instalacji.

Statyczne urządzenia równoważące

- Ręczny zawór równoważący ze zwężką Venturiego	**seria 130**
- Ręczny zawór równoważący ze zmienną kryzą	**seria 130**
- Zawór równoważący z przepływomierzem	**seria 132**

Dynamiczne urządzenia równoważące

- Zestaw przyłączeniowy dla instalacji grzewczych i chłodniczych	**seria 149**
- Zawór regulacyjny niezależny od ciśnienia (PICV)	**seria 145-146**
- Automatyczny regulator natężenia przepływu, stałe natężenie przepływu	**serie 127-128-121 -126-120-125-103**

Urządzenia regulujące różnicę ciśnień

- Regulator różnicy ciśnień	**seria 140**
- Zawór odcinający ze wstępną nastawą	**seria 142**
- Zawór upustowo-różnicowy	**seria 519**

Zawory regulacyjne

- Zawory regulacyjne	**seria 636**
- Temperaturowe zawory regulacyjne	**serie 610-611-612**

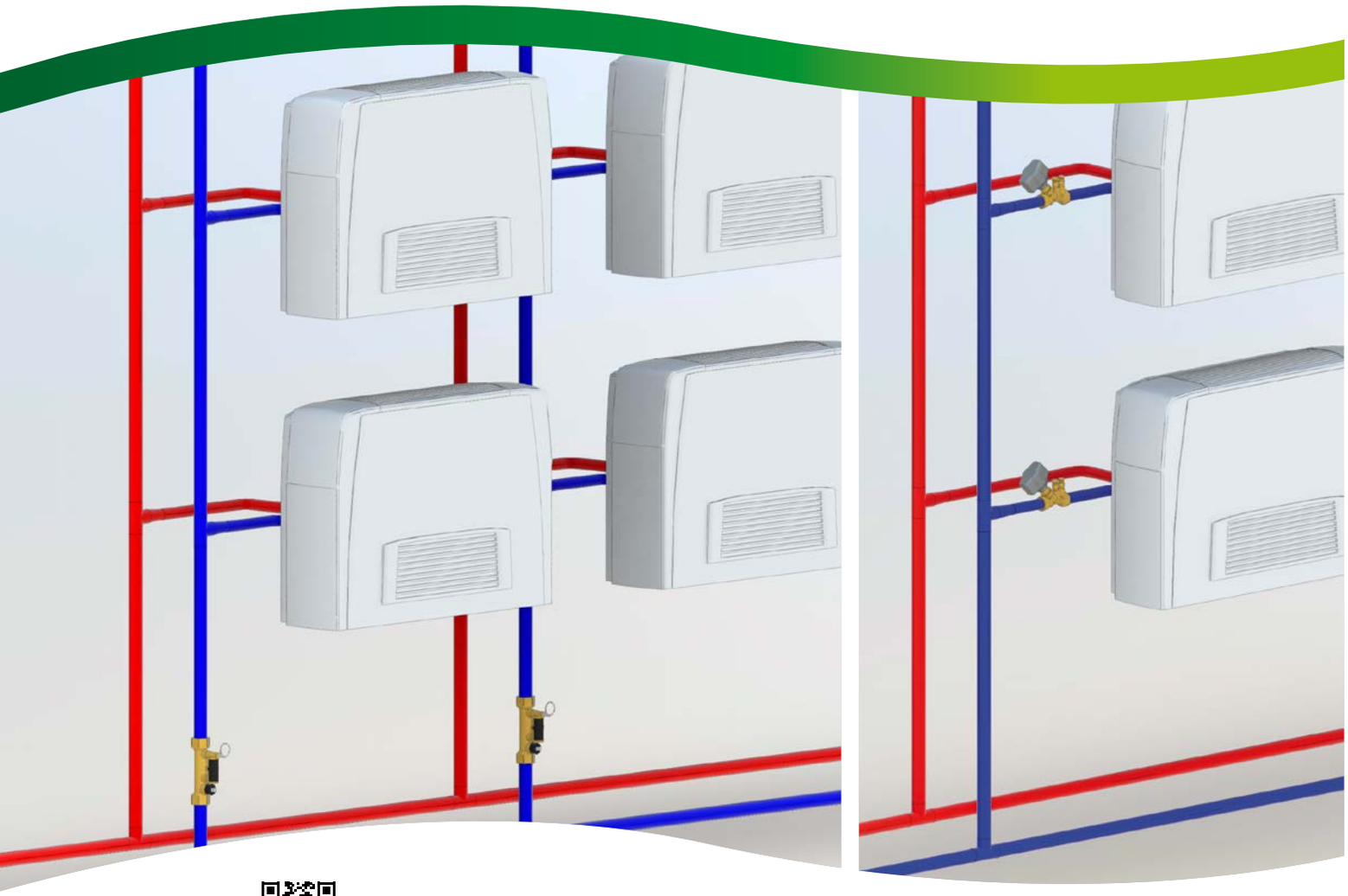

BIM
bim.caleffi.com

Ręczne zawory równoważące
Ręczny zawór równoważący ze zwężką Venturiego
Ręczne zawory równoważące ze zmienną kryzą

ZAWORY RÓWNOWAŻĄCE

130

01251

Ręczny zawór równoważący.
Pomiar natężenia przepływu za pomocą zwężki Venturiego.
Korpus wykonany ze stopu odpornego na odcynkowanie, element zamykający ze stali nierdzewnej.
W komplecie z króćcami pomiarowymi.
Maks. ciśnienie pracy: 16 bar.
Zakres temperatury pracy: -20–120 °C.
Maks. stężenie glikolu: 50 %.

WRAS APPROVED PRODUCT CERTIFICATION MARK

Kod			
130400	1/2"	1	5
130500	3/4"	1	5
130600	1"	1	5
130700	1 1/4"	1	5
130800	1 1/2"	1	5
130900	2"	1	5

142

Zawór równoważący.
Korpus wykonany ze stopu odpornego na odcynkowanie.
Maks. ciśnienie pracy: 16 bar.
Zakres temperatury pracy: -10–120 °C.
Maks. stężenie glikolu: 50 %.

Kod		Kv (m^3/h)		
142340	1/2"	0,32–2,96	10	-
142345	1/2"	0,15–1,60	10	-
142350	3/4"	0,47–4,35	10	-

Wstępnie uformowana izolacja do zaworów równoważących z przyłączami gwintowanymi serii 130.
Do instalacji grzewczych i klimatyzacyjnych.

Kod			
CBN130400	1/2"	1	-
CBN130500	3/4"	1	-
CBN130600	1"	1	-
CBN130700	1 1/4"	1	-
CBN130800	1 1/2"	1	-
CBN130900	2"	1	-

130

01251

Zawór równoważący ze zmienną kryzą.
Korpus: - DN 65 - 200: żeliwo szare
- DN 250 - 300: żeliwo ciągliwe.
Element zamykający:
- DN 65 - 200: technopolimer
- DN 250 - 300: żeliwo ciągliwe.
W komplecie z króćcami pomiarowymi.
Maks. ciśnienie pracy: 16 bar.
Zakres temperatury pracy:
DN 65 - DN 300: -10–120 °C.
Maks. stężenie glikolu: 50 %.
Przyłącza kołnierzowe: PN 16.
Współpraca z przeciwkołnierzami EN 1092-1.

Kod			
130063	DN 65	1	-
130083	DN 80	1	-
130103	DN 100	1	-
130123	DN 125	1	-
130153	DN 150	1	-
130203	DN 200	1	-
130253	DN 250	1	-
130303	DN 300	1	-

AKCESORIA DO ZAWORÓW RÓWNOWAŻĄCYCH I AUTOMATYCZNYCH REGULATORÓW NATĘŻENIA PRZEPŁYWU

130

01251

Elektroniczna stacja pomiaru natężenia przepływu i różnicy ciśnień.
Wyposażona w zawory odcinające i złączki.
Może być używana do pomiaru natężenia przepływu zaworów równoważących serii 130, 142 i zwężki do pomiaru natężenia przepływu serii 683.
Do pomiaru Δp automatycznych regulatorów natężenia przepływu.
Zasilanie elektryczne z baterii.
Transmisja Bluetooth® między stacją pomiaru Δp i zdalnym urządzeniem sterującym.
Wersje ze zdalnym urządzeniem sterującym Windows Mobile® lub z aplikacją Android® do smartfona i tabletu.
Zakres pomiaru: 0–1000 kPa.
Ciśnienie maks. statyczne: 1000 kPa.

CE

Smart Balancing Caleffi
Aplikacja dostępna na urządzenia mobilne z systemem Android®.

Kod			
130006	w komplecie ze zdalnym urządzeniem sterującym	1	-
130005	bez zdalnego urządzenia sterującego, z aplikacją Android®	1	-

Transmisja danych za pośrednictwem połączenia Bluetooth® do urządzenia z Windows Mobile®

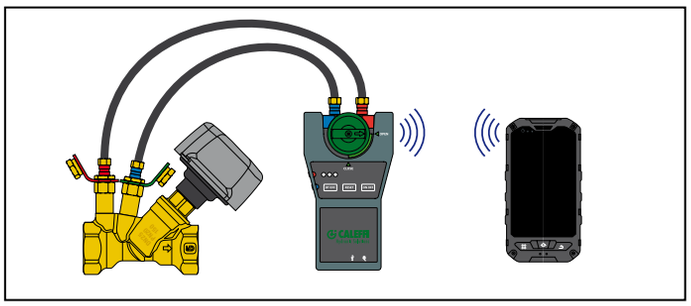

Transmisja za pośrednictwem połączenia Bluetooth® do smartfona/tabletu za pomocą aplikacji Android®

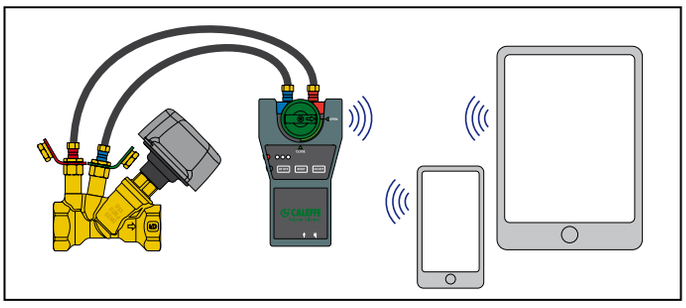

100

01041

Para króćców pomiaru ciśnienia/temperatury.
Ich specjalna konstrukcja umożliwia szybki i dokładny pomiar, zapewniając szczelność.
Mogą być używane do:
- kontroli zakresu roboczego AUTOFLOW®;
- kontroli stopnia zatkania filtrów;
- kontroli ciepła na wyjściu z terminali.

Mocowanie nakrętki dostępne w następujących kolorach:
- **Czerwonym** do króćców do prób ciśnieniowych po stronie wlotowej.
- **Zielonym** do króćców do prób ciśnieniowych po stronie wylotowej.

Wykonane z mosiądzu.
Uszczelki z EPDM.
Maks. ciśnienie pracy: 30 barów.
Zakres temperatury pracy: -5–130 °C.

Kod			
100000	1/4"	1	100

100

01041

Para króćców ze szpilkami do podłączenia do króćców pomiarowych.
Przyłącze z gwintem wewnętrznym 1/4".
Maks. ciśnienie pracy: 10 bar.
Maks. temperatura pracy: 110 °C.

Kod			
100010	1/4"	1	-

538

01041

Zawór spustowy z króćcem do podłączenia węża z zamknięciem.
Maks. ciśnienie pracy: 10 bar.
Maks. temperatura pracy: 110 °C.

Kod			
538201	1/4" GZ	1	-
538400	1/2" GZ	1	100

ZAWÓR RÓWNOWAŻĄCY Z PRZEPŁYWOMIERZEM

132

01149

Zawór równoważący z przepływomierzem.
Bezpośredni odczyt natężenia przepływu.
Mosiężny korpus zaworu i przepływomierza.
Zawór kulowy do regulacji natężenia przepływu.
Skala przepływomierza z podziałką oraz magnetycznym wskaźnikiem natężenia przepływu.

Izolowany.
Maks. ciśnienie pracy: 10 bar.
Zakres temperatury pracy: -10–110 °C.
Maks. stężenie glikolu: 50 %.

Kod		Zakres natężenia przepływu (l/min)		
132402	1/2"	2–7	1	5
132512	3/4"	5–13	1	5
132522	3/4"	7–28	1	5
132602	1"	10–40	1	5
132702	1 1/4"	20–70	1	5
132802	1 1/2"	30–120	1	5
132902	2"	50–200	1	5

132

Zawór równoważący
z przepływomierzem.
Bezpośredni odczyt natężenia przepływu.
Korpus z żeliwa.
Przepływomierz z mosiądzu.
Zawór kulowy do regulacji natężenia przepływu.
Skala przepływomierza z podziałką oraz magnetycznym wskaźnikiem natężenia przepływu.

Izolowany
Maks. ciśnienie pracy: 10 bar.
Zakres temperatury pracy: -10–110 °C.
Maks. stężenie glikolu: 50 %.
Połączenia kołnierzowe PN 16.
Współpraca z przeciwkołnierzem EN 1092-1.

Kod		Zakres przepływu (m^3/h)		
132060	DN 65	6–24	1	-
132080	DN 80	8–32	1	-
132100	DN 100	12–48	1	-

Ustawienie wymaganego natężenia przepływu

W celu ustawienia wymaganego natężenia przepływu należy postępować zgodnie z poniższą procedurą:

1. Za pomocą wskaźnika (1), zaznaczyć wymagane natężenie przepływu.
2. Przy użyciu pierścienia (2) otworzyć element zamykający przepływ czynnika przez przepływomierz (3).

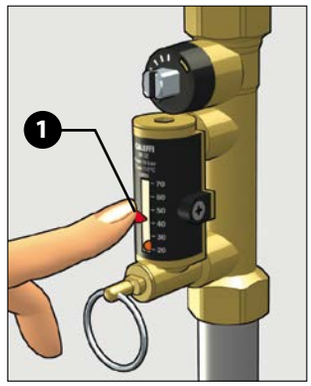

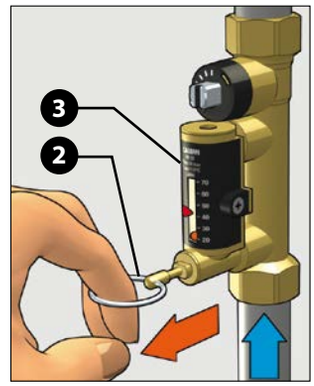

3. Pozostawić element zamykający przepływ przez przepływomierz otwarty. Ustawić wymagane natężenie przepływu za pomocą trzpienia regulacyjnego (4). Metalowa kulka (5) poruszająca się w cylindrze (6) wskazuję aktualną watość natężenia przepływu. Na cylindrze umieszczona jest podziałka w l/min.

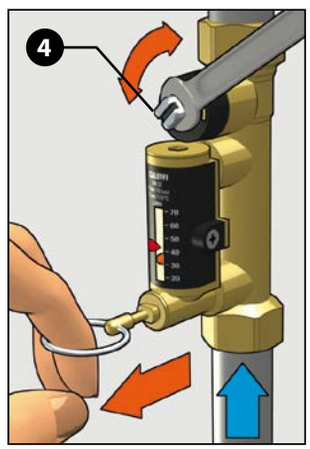

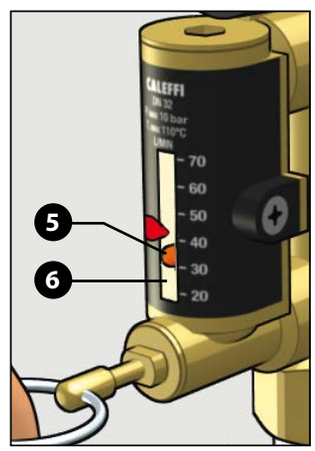

4. Po ustawieniu wymaganego natężenia przepływu puścić pierścień elementu zamykającego przepływ przez przepływomierz. Dzięki wewnętrznej (2) sprężynie element zamykający automatycznie odetnie przepływ przez przepływomierz.
5. Po ustawieniu wymaganego przepływu wskaźnik (1) może posłużyć do zapamiętania nastawy.

Zamknięcie i otwarcie zaworu

Całkowicie otwarty

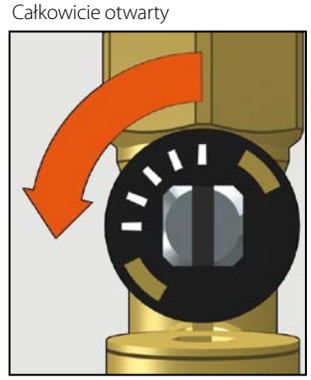

Całkowicie zamknięty

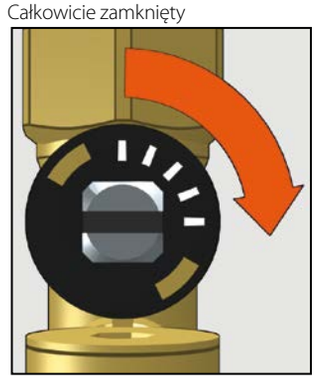

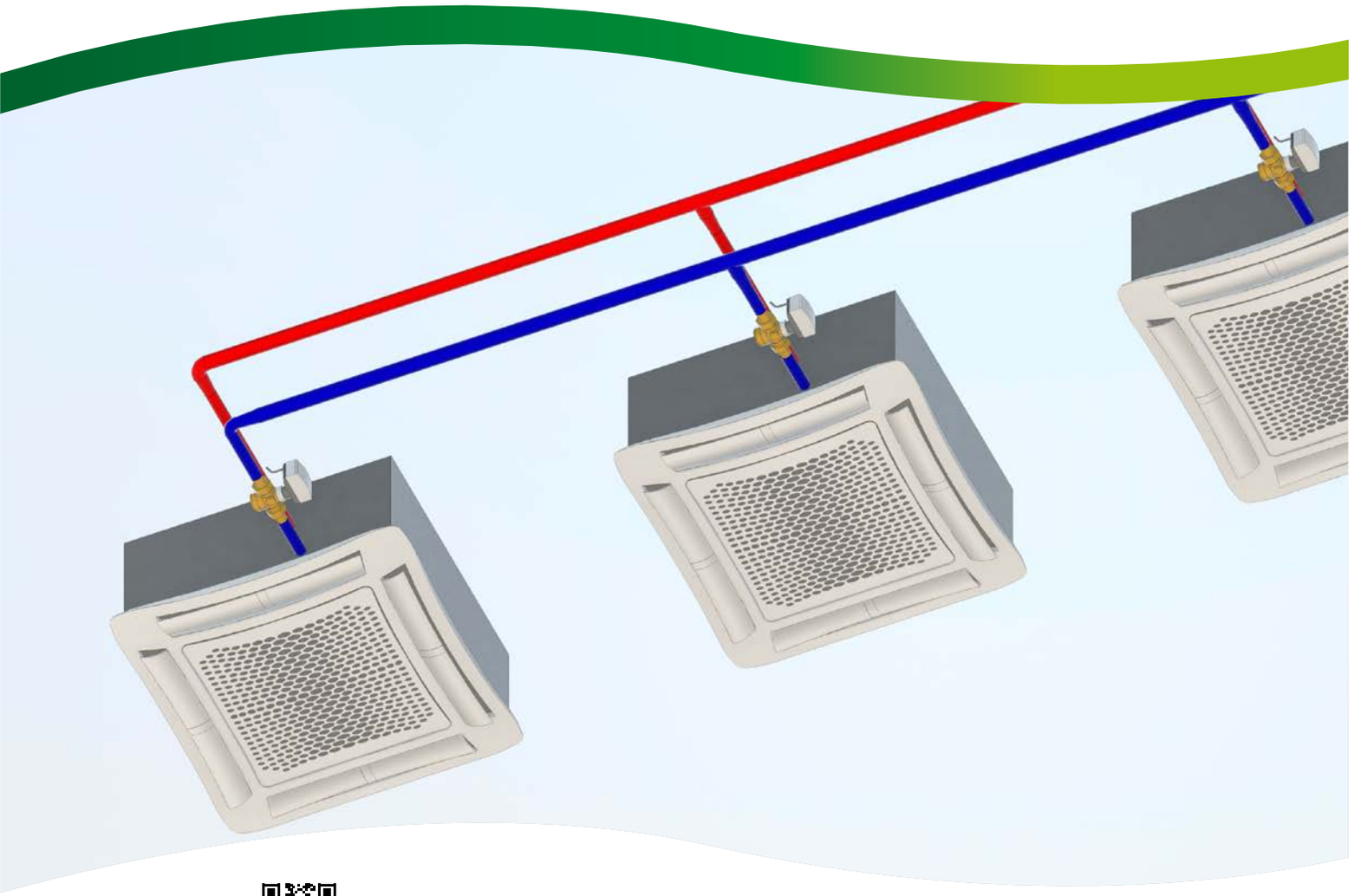

bim.caleffi.com

Automatyczne regulatory natężenia przepływu
Automatyczne regulatory natężenia przepływu z wkładem ze stali nierdzewnej - przyłącza kołnierzowe
Zawór regulacyjny niezależny od ciśnienia (PICV)
Siłowniki do zaworów regulacyjnych niezależnych od ciśnienia (picv)
Zestaw przyłączeniowy dla instalacji grzewczych chłodniczych

KOMPAKTOWY AUTOMATYCZNY REGULATOR NATĘŻENIA PRZEPŁYWU Z WKŁADEM POLIMEROWYM O WYSOKIEJ WYTRZYMAŁOŚCI

127
AUTOFLOW®

01166

Kompaktowy automatyczny regulator natężenia przepływu. Korpus z mosiądzu.
Wkład AUTOFLOW®:
1/2"–11/4" z polimeru o wysokiej wytrzymałości,
1 1/2"-2" z polimeru o wysokiej wytrzymałości i stali nierdzewnej.
Maks. ciśnienie pracy: 16 bar.
Zakres temperatury pracy: 0–100 °C.
Maks. stężenie glikolu: 50 %.

Natężenia przepływu: 0,02–0,06 m³/h - Zakres Δp: 20–200 kPa - Dokładność: ± 15 %.
Natężenia przepływu: 0,085–11 m³/h - Zakres Δp: 15–200 kPa - Dokładność: ± 10 %.

Kod			
127141•••	1/2"	1	-
127151•••	3/4"	1	-
127161•••	1"	1	-
127171•••	1 1/4"	1	-
127181•••	1 1/2"	1	-
127191•••	2"	1	-

••• W celu uzupełnienia kodu produktu o wymagany przepływ prosimy zapoznać się z dokumentacją techniczną lub o kontakt z działem technicznym firmy Caleffi Poland.

126
AUTOFLOW®

01141

Automatyczny regulator natężenia przepływu. Korpus wykonany ze stopu odpornego na odcynkowanie.
Wkład AUTOFLOW®:
1/2"–11/4" z polimeru o wysokiej wytrzymałości,
1 1/2"-2" z polimeru o wysokiej wytrzymałości i stali nierdzewnej.
Maks. ciśnienie pracy: 25 bar.
Zakres temperatury pracy: -20–100 °C.
Maks. stężenie glikolu: 50 %.
Zakres Δp: 15–200 kPa.
Natężenia przepływu: 0,085–11,0 m³/h.
Dokładność: ± 10 %.

Z możliwością podłączenia króćców pomiarowych i zaworu spustowego.

Kod			
126141•••	1/2"	1	-
126151•••	3/4"	1	-
126161•••	1"	1	-
126171•••	1 1/4"	1	-
126181•••	1 1/2"	1	-
126191•••	2"	1	-

••• W celu uzupełnienia kodu produktu o wymagany przepływ prosimy zapoznać się z dokumentacją techniczną lub o kontakt z działem technicznym firmy Caleffi Poland.

128
AUTOFLOW®

01269

Automatyczny regulator natężenia przepływu. Korpus wykonany z mosiądzu.
AUTOFLOW® wkład z polimeru o wysokiej wytrzymałości.
Maks. ciśnienie pracy: 16 bar.
Zakres temperatury pracy: 0–100 °C.
Maks. stężenie glikolu: 50 %.
Zakres przepływów: 1/2": 0,02–1,2 m³/h
3/4": 0,02–1,4 m³/h

Zakres Δp (0,02–0,06 m³/h): 20–200 kPa - Dokładność: ± 15 %.
Zakres Δp (0,085–1,4 m³/h): 15–200 kPa - Dokładność: ± 10 %.

Kod			
128141•••	1/2"	1	-
128151•••	3/4"	1	-
128161•••	1 "	1	-
128171•••	1 1/4"	1	-

••• W celu uzupełnienia kodu produktu o wymagany przepływ prosimy zapoznać się z dokumentacją techniczną lub o kontakt z działem technicznym firmy Caleffi Poland.

Izolacja do automatycznego regulatora natężenia przepływu. z serii 128

Kod	Zastosowanie		
CBN128141	128141-128151	1	–
CBN128161	128161-128171	1	–

AUTOMATYCZNY REGULATOR NATĘŻENIA PRZEPŁYWU Z WKŁADEM POLIMEROWYM I ZAWOREM KULOWYM, AUTOFLOW®

121
AUTOFLOW®

01141

Połączenie automatycznego regulatora natężenia przepływu i zaworu kulowego.
Korpus wykonany ze stopu odpornego na odcynkowanie
Wkład AUTOFLOW®:
1/2"–11/4" z polimeru o wysokiej wytrzymałości,
1 1/2"-2" z polimeru o wysokiej wytrzymałości i stali nierdzewnej. Maks. ciśnienie pracy: 25 bar.
Zakres temperatury pracy: -20–100 °C.
Maks. stężenie glikolu: 50 %.
Zakres Δp: 15–200 kPa.
Natężenia przepływu: 0,085–11,0 m³/h.
Dokładność: ± 10 %.
Z możliwością podłączenia króćców pomiarowych i zaworu spustowego.

Kod			
121141•••	1/2"	1	-
121151•••	3/4"	1	-
121161•••	1"	1	-
121171•••	1 1/4"	1	-
121181•••	1 1/2"	1	-
121191•••	2"	1	-

••• W celu uzupełnienia kodu produktu o wymagany przepływ prosimy zapoznać się z dokumentacją techniczną lub o kontakt z działem technicznym firmy Caleffi Poland.

AUTOMATYCZNY REGULATOR NATĘŻENIA PRZEPŁYWU Z WKŁADEM ZE STALI NIERDZEWNEJ, AUTOFLOW®

125 AUTOFLOW®

01041

Automatyczny regulator natężenia przepływu.
Korpus wykonany ze stopu odpornego na odcynkowanie.
Wkład ze stali nierdzewnej AUTOFLOW®.
Maks. ciśnienie pracy: 25 bar.
Zakres temperatury pracy: -20–110 °C.
Maks. stężenie glikolu: 50 %.
Zakres Δp: 10–95 kPa, 22–210 kPa, 40–390 kPa.
Natężenia przepływu: 0,12–17 m³/h.
Dokładność: ± 5 %.
Z możliwością podłączania króćców pomiarowych i zaworu spustowego.

Kod			
125141•••	1/2"	1	-
125151•••	3/4"	1	-
125161•••	1"	1	-
125171•••	1 1/4"	1	-
125181•••	1 1/2"	1	-
125191•••	2"	1	-
125101•••	2 1/2"	1	-

••• W celu uzupełnienia kodu produktu o wymagany przepływ prosimy zapoznać się z dokumentacją techniczną lub o kontakt z działem technicznym firmy Caleffi Poland.

AUTOMATYCZNY REGULATOR NATĘŻENIA PRZEPŁYWU Z WKŁADEM ZE STALI NIERDZEWNEJ I ZAWOREM KULOWYM, AUTOFLOW®

120 AUTOFLOW®

01041

Połączenie automatycznego regulatora natężenia przepływu i zaworu kulowego.
Korpus wykonany ze stopu odpornego na odcynkowanie.
Wkład ze stali nierdzewnej AUTOFLOW®.
Maks. ciśnienie pracy: 25 bar.
Zakres temperatury pracy: 0÷110 °C.
Maks. stężenie glikolu: 50 %.
Zakres Δp: 10÷95 kPa, 22÷210 kPa, 40÷390 kPa.
Natężenia przepływu: 0,12÷15,5 m³/h.
Dokładność: ± 5 %.
Z możliwością podłączenia króćców pomiarowych i zaworu spustowego.

Kod			
120141•••	1/2"	1	-
120151•••	3/4"	1	-
120161•••	1"	1	-
120171•••	1 1/4"	1	-
120181•••	1 1/2"	1	-
120191•••	2"	1	-

••• W celu uzupełnienia kodu produktu o wymagany przepływ prosimy zapoznać się z dokumentacją techniczną lub o kontakt z działem technicznym firmy Caleffi Poland.

AUTOMATYCZNY REGULATOR NATĘŻENIA PRZEPŁYWU Z WKŁADEM ZE STALI NIERDZEWNEJ

103 AUTOFLOW® kołnierzowy

1041

Automatyczny regulator natężenia przepływu, wersja kołnierzowa.
Korpus z żeliwa.
Wkład ze stali nierdzewnej AUTOFLOW®.
Maks. ciśnienie pracy: 16 bar.
Zakres temperatury pracy: -20–110 °C.
Maks. stężenie glikolu: 50 %.
Zakres Δp: 22–210 kPa, 40–390 kPa, 55–210 kPa.
Natężenia przepływu: 9–4400 m³/h.
Dokładność: ± 5 %.

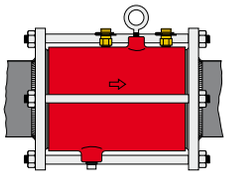

Dostarczany z przeciwkołnierzami EN 1092-1 PN16,
drążkami, gniazdem i króćcami pomiaru ciśnienia.

Wymagana minimalna różnica ciśnień
Jest równa minimalnemu Δp roboczego wkładu AUTOFLOW® (22, 40 lub 55 kPa).

Kod	DN	Min. zakres roboczy Δp (kPa)	Przepływ (m³/h)	Zakres Δp (kPa)		
103111 •••	65	22	9–17	22–210	1	–
103113 •••	65	40	18–22	40–390	1	–
103114 •••	65	55	25–36	55–210	1	–
103121 •••	80	22	9–17	22–210	1	–
103123 •••	80	40	18–22	40–390	1	–
103124 •••	80	55	25–36	55–210	1	–
103231 •••	100 **	22	18–34	22–210	1	–
103233 •••	100 **	40	23–45	40–390	1	–
103234 •••	100 **	55	46–73	55–210	1	–
103141 •••	125	22	18–34	22–210	1	–
103143 •••	125	40	23–45	40–390	1	–
103144 •••	125	55	46–73	55–210	1	–
103151 •••	150	22	40–68	22–210	1	–
103153 •••	150	40	40–91	40–390	1	–
103154 •••	150	55	92–145	55–210	1	–
103161 •••	200 *	22	80–119	22–210	1	–
103163 •••	200 *	40	80–159	40–390	1	–
103164 •••	200 *	55	160–255	55–210	1	–
103171 •••	250 *	22	110–187	22–210	1	–
103173 •••	250 *	40	110–250	40–390	1	–
103174 •••	250 *	55	251–400	55–210	1	–
103181 •••	300	22	150–255	22–210	1	–
103183 •••	300	40	150–341	40–390	1	–
103184 •••	300	55	342–545	55–210	1	–

* Dostarczane z kołnierzami ANSI.

** Dostarczane z kołnierzami EN 1092-1 PN 25.

Na zapytanie, dostępne wersje od DN 350 do DN 1000, z natężeniem przepływu 4400 m³/h.

W celu uzupełnienia kodu produktu o wymagany przepływ prosimy zapoznać się z dokumentacją techniczną lub o kontakt z działem technicznym frmy Caleffi Poland.

ZAWÓR REGULACYJNY NIEZALEŻNY OD CIŚNIENIA (PICV)

145
FLOWMATIC®

01262

Zawór regulacyjny niezależny od ciśnienia (PICV). Korpus wykonany ze stopu odpornego na odcynkowanie. Polimerowy regulator natężenia przepływu z membraną EPDM. Wskaźnik ze skalą.
Może być łączony z siłownikami serii 145 i siłownikami termoelektrycznymi serii 6565.
Maksymalne ciśnienie pracy: 25 bar.
Zakres temperatury: -20–120 °C.
Maksymalne stężenie glikolu: 50 %.
Zakres Δp: 25–400 kPa.
Z możliwością podłączenia króćców pomiarowych.
Przyłącze z gwintem zewnętrznym.

Kod	DN	Przyłącza	Zakres przepływu (m³/h)		
145434 H20	15	1/2"	0,02–0,20	1	10
145444 H20	15	3/4"	0,02–0,20	1	10
145444 H40	15	3/4"	0,08–0,40	1	10
145444 H80	15	3/4"	0,08–0,80	1	10
145554 H20	20	1"	0,02–0,20	1	10
145554 H40	20	1"	0,08–0,40	1	10
145554 H80	20	1"	0,08–0,80	1	10
145554 1H2	20	1"	0,12–1,20	1	10
145664 1H8	25	1 1/4"	0,18–1,80	1	10
145664 3H0	25	1 1/4"	0,30–3,00	1	10
145664 3H7	25	1 1/4"	0,37–3,70	1	10

145
FLOWMATIC®

01262

Zawór regulacyjny niezależny od ciśnienia (PICV). Korpus wykonany ze stopu odpornego na odcynkowanie.
Polimerowy regulator natężenia przepływu z membraną EPDM.
Wskaźnik ze skalą.
Może być łączony z siłownikami serii 145 i siłownikami termoelektrycznymi serii 6565.
Maksymalne ciśnienie pracy: 25 bar.
Zakres temperatury: -20–120 °C.
Maksymalne stężenie glikolu: 50 %.
Zakres Δp: 25–400 kPa.
Z króćcami pomiarowymi.
Przyłącze z gwintem zewnętrznym.

Kod	DN	Przyłącza	Zakres przepływu (m³/h)		
145437 H20	15	1/2"	0,02–0,20	1	10
145447 H40	15	3/4"	0,08–0,40	1	10
145447 H80	15	3/4"	0,08–0,80	1	10
145557 H40	20	1"	0,08–0,40	1	10
145557 H80	20	1"	0,08–0,80	1	10
145557 1H2	20	1"	0,12–1,20	1	10
145667 1H8	25	1 1/4"	0,18–1,80	1	10
145667 3H0	25	1 1/4"	0,30–3,00	1	10
145667 3H7	25	1 1/4"	0,37–3,70	1	10

NOWOŚĆ

Izolacja dla FLOWMATIC® seria 145.

Kod	Zastosowanie		
CBN145437	DN 15 - DN 20	1	–

NOWOŚĆ

Izolacja dla FLOWMATIC® seria 145.

Kod	Zastosowanie		
CBN145667	DN 25	1	–

145

Złączka z uszczelnieniem płaskim.

Kod			
145001	1/2" GW x 3/8" GZ	1	-
145003	3/4" GW x 1/2" GZ	1	-
145005	1" GW x 3/4" GZ	1	-
145006	1" GW x 1" GZ	1	-
145007	1 1/4" GW x 1" GZ	1	-
145008	1 1/4" GW x 1 1/4" GZ	1	-

SIŁOWNIKI DO ZAWORÓW REGULACYJNYCH NIEZALEŻNYCH OD CIŚNIENIA (PICV)

145 FLOWMATIC®

01262

Proporcjonalny siłownik o charakterystyce liniowej do zaworów regulacyjnych serii 145 i zestawów z serii 149.
Zasilanie: 24 V (AC)/(DC).
Sygnał sterujący: 0–10 V.
Sygnał zwrotny: 0–10 V.
Zakres temperatury otoczenia: 0–50 °C.
Stopień ochrony: IP 54. Złącze: M 30 p.1,5.
Długość przewodu: 2 m.

Kod	Napięcie V	Sygnał sterujący		
145013	24	0–10 V	1	-

6565 24

Proporcjonalny siłownik o charakterystyce liniowej dla zaworów z serii 145 i zestawów z serii 149.
Zasilanie: 24 V (AC)/(DC).
Pobór mocy: 1,2 W.
Sygnał sterujący: 0–10 V.
Sygnał zwrotny: 0–10 V.
Zakres temperatury otoczenia: 0–60 °C.
Stopień ochrony: IP 54. Złącze: M 30 p.1,5.
Długość przewodu: 1 m.

Kod	Napięcie zasilania V	Sygnał sterujący		
656524	24	0–10 V	1	10

NOWOŚĆ

145 FLOWMATIC®

01367

Proporcjonalny siłownik o charakterystyce liniowej do zaworów regulacyjnych serii 145 i zestawów z serii 149.
Zasilanie: 24 V (AC)/(DC).
Sygnał sterujący: 2 punktowy, 3 punktowy, 0–10 V.
Sygnał zwrotny: 0–10 V.
Z ręcznym sterowaniem.
Zakres temperatury otoczenia: 0–50 °C.
Stopień ochrony: IP 54.
Złącze: M 30 p.1,5.
Długość przewodu: 1,5 m.

Kod	Napięcie zasilania V		
145019	24	1	–

6565/6566

Siłownik termoelektryczny dla zaworów regulacyjnych z serii 145 i zestawów z serii 149.
Szybkozłącze z adapterem i zaciskiem.
Zasilanie: 230 V (AC) lub 24 V (AC)/(DC).
Sygnał sterujący: ON/OFF.
Pobór mocy: 1 W.
Zakres temperatury otoczenia: 0–60 °C.
Stopień ochrony: IP 54.
Przyłącze: M 30 p.1,5.
Długość przewodu: 1 m.

Kod	Napięcie zasilania V	Sygnał sterujący			
656502	230	ON/OFF	normalnie zamknięty	1	100
656504	24	ON/OFF	normalnie zamknięty	1	100
656602	230	ON/OFF	normalnie otwarty	1	100
656604	24	ON/OFF	normalnie otwarty	1	100

NOWOŚĆ

145 FLOWMATIC®

01367

Proporcjonalny siłownik o charakterystyce liniowej do zaworów regulacyjnych serii 145 i zestawów z serii 149.
Zasilanie: 24 V (AC)/(DC).
Sygnał sterujący: 2 punktowy, 0–10 V.
Sygnał zwrotny: 0–10 V.
Z funkcją zabezpieczenia przed awarią.
Zakres temperatury otoczenia: 0–50 °C.
Stopień ochrony: IP 54.
Złącze: M 30 p.1,5.
Długość przewodu: 1,5 m.

Kod	Napięcie zasilania V		
145018	24	1	–

ZAWÓR REGULACYJNY NIEZALEŻNY OD CIŚNIENIA (PICV)

145

Zawór regulacyjny niezależny od ciśnienia.
Korpus z żeliwa.
Maks. ciśnienie pracy: 25 bar.
Zakres temperatury: -10–120 °C.
Maks. stężenie glikolu: 50 %.
Zakres Δp: 30–600 kPa.
Z króćcami pomiarowymi.

Kod	DN	Przyłącze	Zakres przepływu m³/h)		
145895	40	2" GZ	2,9–9,3	1	–
145905	50	2 1/2" GZ	5,1–14,8	1	–

Złącze z uszczelką dla serii 145 z żeliwa.

Kod			
145009	2" GW x 1 1/2" GZ	1	–
145010	2 1/2" GW x 2" GZ	1	–

145

Proporcjonalny siłownik, obrotowy dla zaworów regulacyjnych z serii 145.
Zasilanie: 24 V (AC)/(DC).
Sygnał sterujący: 0–10 V.
Sygnał zwrotny: 0–10 V.
Zakres temperatury otoczenia: -30–50 °C.
Stopień ochrony: IP 54.
Sterowanie ręczne.

Kod	Napięcie V	Sygnał sterujący	Sygnał zwrotny	Zastosowanie		
145017	24	0–10 V	0–10 V	DN 40 - DN 50	1	–

NOWOŚĆ

146

Pokrętło nastawcze
dla zaworów 145895 i 145905.

Kod		
146001	1	–

146

Zawór regulacyjny niezależny
od ciśnienia.
Korpus z żeliwa szarego.
Przyłącze kołnierzowe PN 16.
Maks. ciśnienie pracy: 16 bar.
Zakres temperatury pracy: -10–120 °C.
Maks. stężenie glikolu: 50 %.
Zakres Δp: 30–400 kPa.
Z króćcami pomiarowymi.
Współpraca
z przeciwkołnierzami EN 1092-1.

Kod	DN	Zakres przepływu m³/h)		
146060	65	6–26	1	–
146080	80	8–36	1	–
146100	100	16–82,5	1	–
146120	125	20–125	1	–
146150	150	27–160	1	–

146

Proporcjonalny siłownik, obrotowy
dla zaworów regulacyjnych z serii 146.
Napięcie zasilania: 24 V (AC)/(DC).
Sygnał sterujący: 0(2)–10 V.
Sygnał zwrotny: 2–10V.
Zakres temperatury otoczenia: -30–50 °C.
Stopień ochrony: IP 54.
Sterowanie ręczne.

Kod	Napięcie V	Sygnał sterujący	Sygnał zwrotny	Zastosowanie		
146025	24	0(2)–10 V	2–10 V	DN 65 - DN 150	1	–

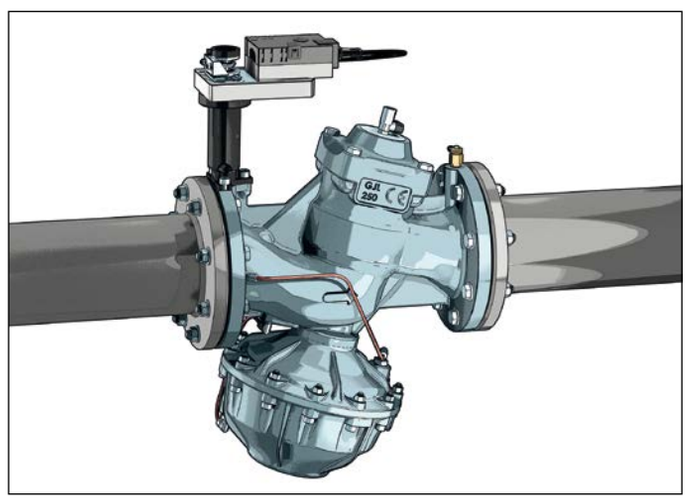

NOWOŚĆ

146

Pokrętło nastawcze
dla zaworów z serii 146.

Kod		
146000	1	–

ZESTAW PRZYŁĄCZENIOWY DLA KLIMAKONWEKTORÓW

149

01336

Zestaw przyłączeniowy
dla klimakonwektorów ze zwężka Venturiego.
Korpus ze stopu odpornego na odcynkowanie.
Zawiera:
- zawór niezależny od ciśnienia,
- trójdrożny zawór odcinający,
- zintegrowany by-pass,
- Zwężkę Venturiego (tylko dla kodów 149.00 ...),
- wkład filtrujący,
- zawór spustowy/napełniający,
- wstępnie uformowaną izolację.

Maks. ciśnienie pracy: 25 bar.
Zakres temperatur roboczych: -10–120 °C.
Maks. stężenie glikolu: 50 %.
Δp zakres (PICV): 25–400 kPa.
Wymiar od środka: **80 mm.**
Przystosowany do siłowników serii 145 i siłowników termoelektrycznych serii 6565/6566.
ZGŁOSZENIE PATENTOWE.

Zawór spustowy dla serii 149.

Kod		Średnica		
F0000680	3/4" GZ x 3/4" GW	DN 15	1	–
F0000681	1" GZ x 1" GW	DN 20	1	–
F0000682	1 1/4" GZ x 1 1/4" GW	DN 25	1	–

149

Przewody elastyczne ze stali nierdzewnej.
L = 300 mm.
PN 25

Kod		Średnica		
149000 530	3/4" GW x 3/4" GW	DN 16	1	–
149000 630	1" GW x 1" GW	DN 20	1	–
149000 730	1 1/4" GW x 1 1/4" GW	DN 25	1	–

Ze zwężką Venturiego

Kod	DN	Kv Venturiego (m³/h)	Zakres przepływu (m³/h)		
149400 H10	15	0,25	0,02–0,10	1	–
149400 H20	15	0,50	0,10–0,20	1	–
149400 H40	15	1,10	0,20–0,40	1	–
149400 H80	15	2,35	0,40–0,80	1	–
149500 H10	20	0,25	0,02–0,10	1	–
149500 H20	20	0,50	0,10–0,20	1	–
149500 H40	20	1,10	0,20–0,40	1	–
149500 H80	20	2,35	0,40–0,80	1	–
149500 1H2	20	5,00	0,80–1,20	1	–
149600 1H8	25	5,00	1,20–1,80	1	–
149600 3H0	25	9,60	1,80–3,00	1	–
149600 3H7	25	9,60	1,85–3,70	1	–

Bez zwężki Venturiego

Kod	DN	Zakres przepływu (m³/h)		
149410 H20	15	0,02–0,20	1	–
149410 H40	15	0,08–0,40	1	–
149410 H80	15	0,08–0,80	1	–
149510 H20	20	0,02–0,20	1	–
149510 H40	20	0,08–0,40	1	–
149510 H80	20	0,08–0,80	1	–
149510 1H2	20	0,12–1,20	1	–
149610 1H8	25	0,18–1,80	1	–
149610 3H0	25	0,30–3,00	1	–
149610 3H7	25	0,37–3,70	1	–

Schemat zastosowania serii 149

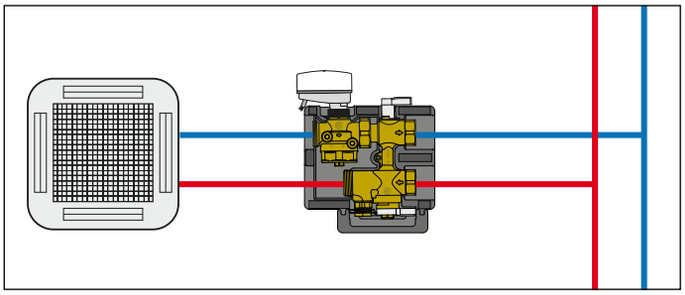

Elementy zestawu

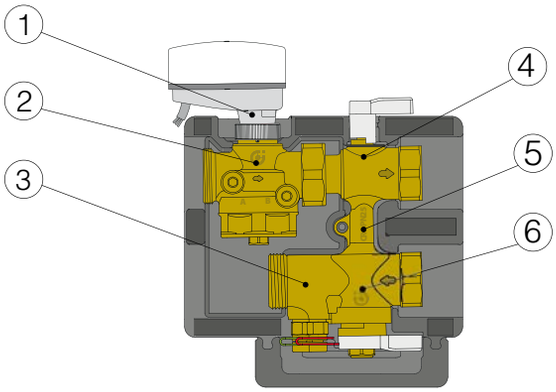

1. Siłownik (opcjonalny)
2. Zawór niezależny od ciśnienia (PICV)
3. Zwężka Venturiego do pomiaru natężenia przepływu z portami testowymi (tylko dla kodów 149.00)
4. Trójdrożny zawór odcinający
5. By-pass
6. Trójdrożny zawór odcinający z wbudowanym filtrem

ZESTAW PRZYŁĄCZENIOWY DLA KLIMAKONWEKTORÓW

Praca podczas czyszczenia

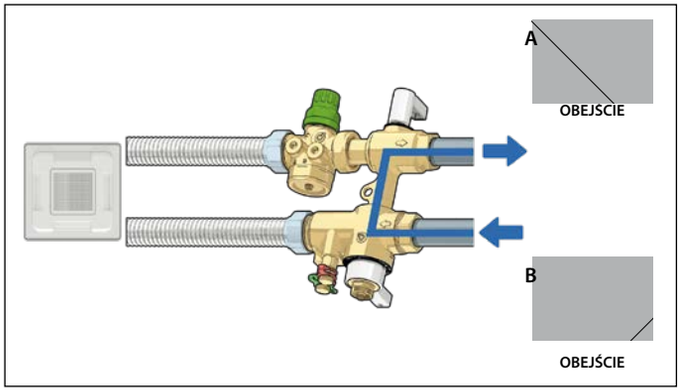

Normalna praca

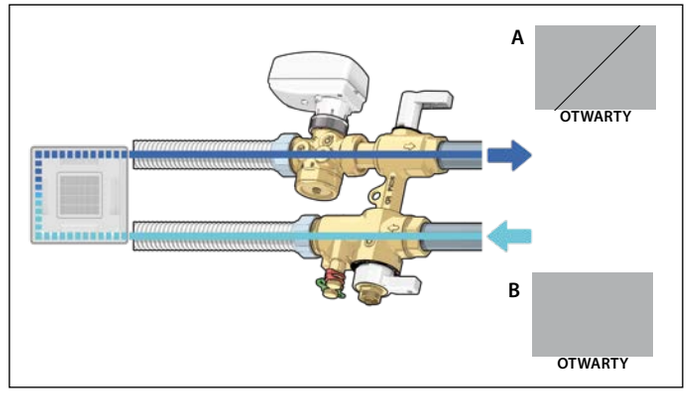

Czyszczenie odbiornika

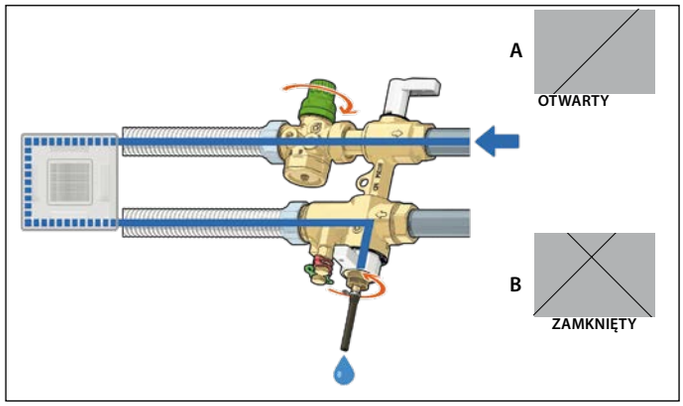

Czyszczenie filtra/odcięcie

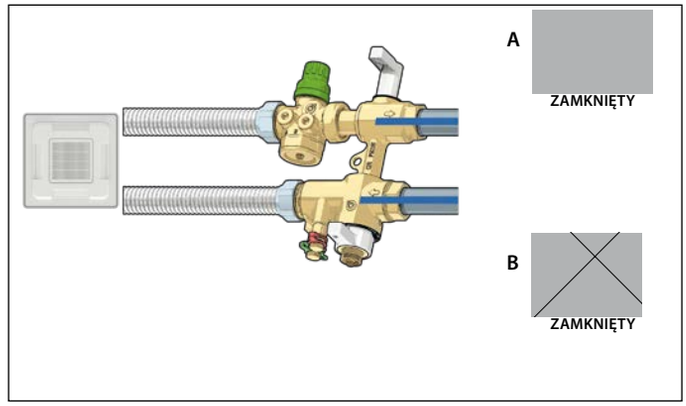

Montaż w suficie podwieszanym z klimakonwektorami

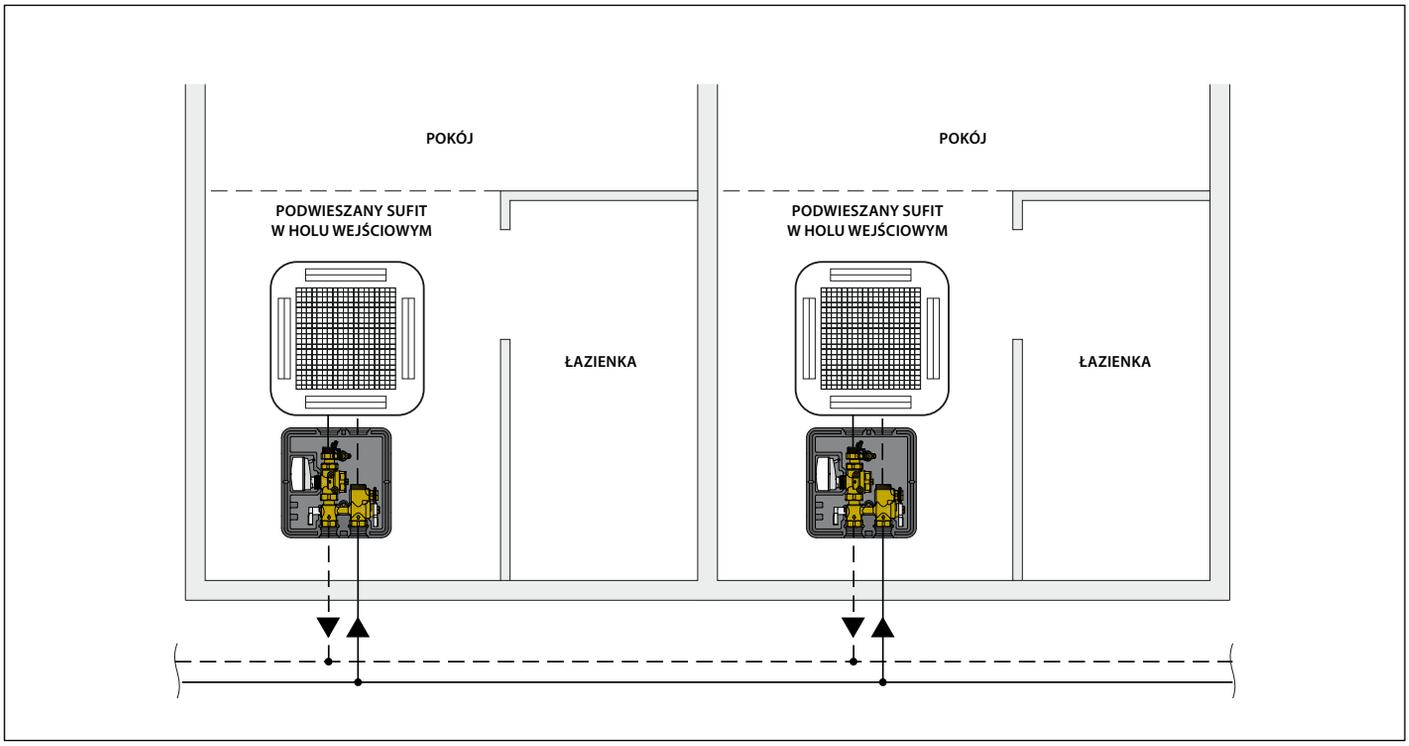

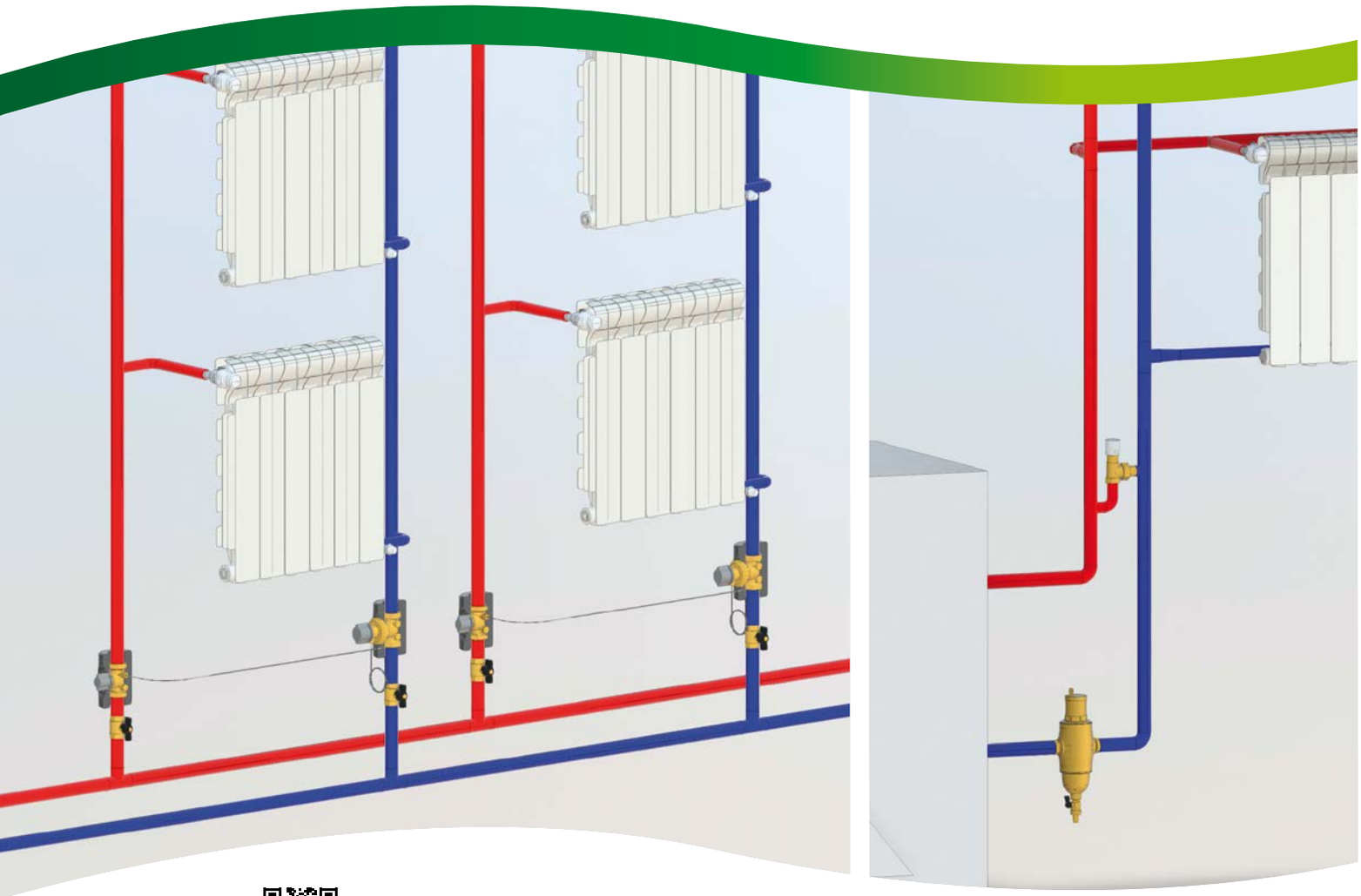

BIM
bim.caleffi.com

Regulator różnicy ciśnienia (DPCV)
Zawór upustowo-różnicowy

REGULATORY RÓŻNICY CIŚNIENIA

140

01250

Regulator różnicy ciśnienia (DPCV).
Korpus wykonany ze stopu odpornego na odcynkowanie.
Wyposażony w rurkę impulsową do połączenia z zaworem na zasilaniu.
Izolowany.
Maks. ciśnienie pracy: 16 bar.
Zakres temperatury pracy: -10–120 °C.
Maks. stężenie glikolu: 50 %.
Długość kapilary Ø 3 mm: 1,5 m.

Kod		Zakres regulowanego ciśnienia różnicowego (mbar)		
140340	1/2"	50–300	1	5
140440	1/2"	250–600	1	5
140350	3/4"	50–300	1	5
140450	3/4"	250–600	1	5
140360	1"	50–300	1	5
140460	1"	250–600	1	5
140342*	1/2"	50–300	1	5
140442*	1/2"	250–600	1	5
140352*	3/4"	50–300	1	5
140452*	3/4"	250–600	1	5
140362*	1"	50–300	1	5
140462*	1"	250–600	1	5

* Bez izolacji.

140

01250

Regulator różnicy ciśnienia (DPCV).
Korpus wykonany ze stopu odpornego na odcynkowanie.
Wyposażony w rurkę impulsową do połączenia z zaworem na zasilaniu.
Izolowany.
Maks. ciśnienie pracy: 10 bar.
Zakres temperatury pracy: -10–120 °C.
Maks. stężenie glikolu: 50 %.
Długość kapilary Ø 3 mm: 1,5 m.

Kod		Zakres regulowanego ciśnienia różnicowego (mbar)		
140370	1 1/4"	50–300	1	-
140470	1 1/4"	250–600	1	-
140380	1 1/2"	50–300	1	-
140480	1 1/2"	250–600	1	-
140372*	1 1/4"	50–300	1	-
140472*	1 1/4"	250–600	1	-
140382*	1 1/2"	50–300	1	-
140482*	1 1/2"	250–600	1	-
140392*	2"	50–300	1	-
140492*	2"	250–600	1	-

* Bez izolacji.

538

Ręczny zawór odcinający.
Korpus z mosiądzu.
Uszczelki z włókna bezazbestowego.
Maks. ciśnienie pracy: 16 bar.
Zakres temperatury pracy: -10–120 °C.

Kod			
538203	1/4"	1	-

142

01250

Zawór odcinający i zawór wstępnej regulacji.
Korpus wykonany ze stopu odpornego na odcynkowanie.
Z możliwością podłączenia króćców pomiarowych.
Izolowany.
Maks. ciśnienie pracy: 16 bar.
Zakres temperatury pracy: -10–120 °C.
Maks. stężenie glikolu: 50 %.

Kod			
142140	1/2"	1	5
142150	3/4"	1	5
142160	1"	1	10
142240*	1/2"	1	10
142250*	3/4"	1	10
142260*	1"	1	10

* Bez izolacji.

142

01250

Zawór odcinający i zawór wstępnej regulacji.
Korpus wykonany ze stopu odpornego na odcynkowanie.
Z możliwością podłączenia króćców pomiarowych.
Izolowany.
Maks. ciśnienie pracy: 16 bar.
Zakres temperatury pracy: -10–120 °C.
Maks. stężenie glikolu: 50 %.

Kod			
142170	1 1/4"	1	-
142180	1 1/2"	1	-
142270*	1 1/4"	1	5
142280*	1 1/2"	1	5
142290*	2"	1	-

* Bez izolacji.

REGULATORY RÓŻNICY CIŚNIENIA

140

Regulator różnicy ciśnienia (DPCV).
Korpus z żeliwa.
Maks. ciśnienie pracy: 16 bar.
Zakres temperatury pracy: -10–120 °C.
Maks. stężenie glikolu: 50 %.
Połączenia kołnierzowe PN 16.
Współpraca z przeciwkołnierzem EN 1092-1.

Kod		Zakres regulowanego ciśnienia różnicowego (mbar)		
140506	DN 65	200–800	1	-
140606	DN 65	800–1600	1	-
140508	DN 80	200–800	1	-
140608	DN 80	800–1600	1	-
140510	DN 100	200–800	1	-
140610	DN 100	800–1600	1	-
140512	DN 125	200–800	1	-
140515	DN 150	200–800	1	-

140

01250

Element do podłączenia rurki impulsowej dla regulatorów różnicy ciśnienia.

Kod		
140002	1	-

ZAWÓR RÓWNOWAŻĄCY

130

01251

Zawór równoważący ze zmienną kryzą.
Korpus: - DN 65 - 200: żeliwo szare
- DN 250 - 300: żeliwo ciągliwe.
Element zamykający:
- DN 65 - 200: technopolimer
- DN 250 - 300: żeliwo ciągliwe.
W komplecie z króćcami pomiarowymi.
Maks. ciśnienie pracy: 16 bar.
Zakres temperatury pracy:
DN 65 - DN 300: -10–120 °C.
Maks. stężenie glikolu: 50 %.
Przyłącza kołnierzowe: PN 16.
Współpraca z przeciwkołnierzami EN 1092-1.

Kod			
130063	DN 65	1	-
130083	DN 80	1	-
130103	DN 100	1	-
130123	DN 125	1	-
130153	DN 150	1	-
130203	DN 200	1	-
130253	DN 250	1	-
130303	DN 300	1	-

ZAWÓR UPUSTOWO-RÓŻNICOWY

519

01007

Regulowany zawór upustowo-różnicowy ze skalą.
Maks. ciśnienie pracy: 10 bar.
Zakres temperatury pracy: 0–110 °C.
Maks. stężenie glikolu: 30 %.

WRAS APPROVED PRODUCT CERTIFICATION MARK

Kod		Zakres nastaw m sł.w.		
519500	3/4"	1–6	1	50
519504	3/4"	10–40	1	50
519700	1 1/4"	1–6	1	10
519703	1 1/4"	5–25	1	10

Złączki zaciskowe

Kod		Zakres nastaw m sł.w.		
519002	Ø 22	1–6	1	50

518

01007

Regulowany zawór upustowo- różnicowy ze skalą, wersja prosta.
Maks. ciśnienie pracy: 10 bar.
Zakres temperatury pracy: 0–100 °C.
Maks. stężenie glikolu: 30 %.

Kod		Zakres nastaw m sł.w.		
518015	3/4"	1–6	1	25

NOWOŚĆ

518

01410

Zawór upustowo-różnicowy, ze skalą.
Maks. ciśnienie pracy: 10 bar.
Zakres temperatury pracy: 0–100 °C.
Maks. stężenie glikolu: 30 %.

Przyłącza gwintowane

Kod		Zakres nastaw m sł.w.		
518500	3/4"	1–6	1	50

NOWOŚĆ

518

01410

Zawór upustowo-różnicowy, ze skalą.
Maks. ciśnienie pracy: 10 bar.
Zakres temperatury pracy: 0–100 °C.
Maks. stężenie glikolu: 30 %.

Przyłącza ze złączkami zaciskowymi

Kod		Zakres nastaw m sł.w.		
518002	Ø 22	1–6	1	50

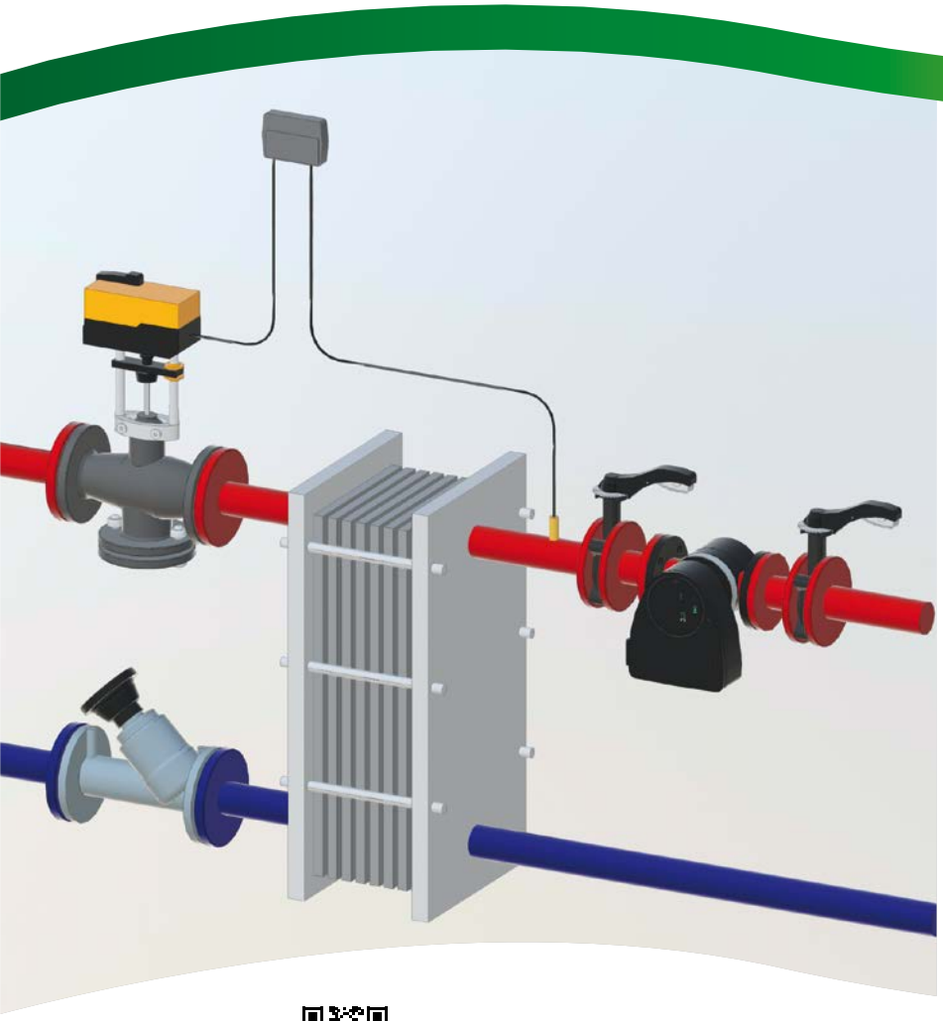

BIM
bim.caleffi.com

Zawory regulacyjne
Zawory mieszające i siłowniki
Regulatory temperatury

ZAWORY REGULACYJNE

636

01354

Dwudrożny zawór regulacyjny, gwintowany.
Przyłącza ze złączkami z gwintem wewnętrznym.
Korpus ze stopu odpornego na odcynkowanie.
PN 16.
Charakterystyka stałoprocentowa.
Maks. ciśnienie pracy: 16 bar.
Zakres temperatury pracy: 0–100 °C.

Kod	DN	Średnica	Kv (m³/h)		
636400	15	1/2"	4	1	–
636500	20	3/4"	6,3	1	–
636600	25	1"	10	1	–
636700	32	1 1/4"	16	1	–
636800	40	1 1/2"	22	1	–
636900	50	2"	28	1	–

Schemat zastosowania dla dwudrożnego zaworu regulacyjnego, gwintowanego

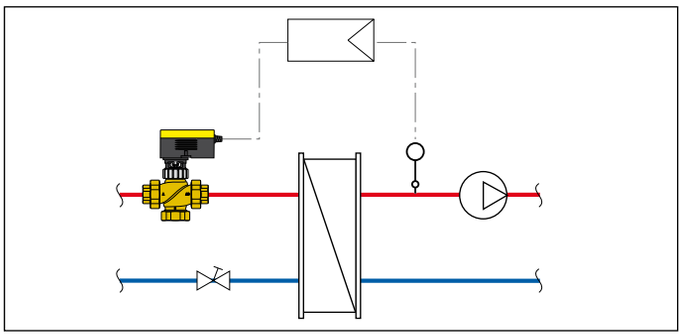

636

01354

Trójdrożny zawór regulacyjny, gwintowany.
Przyłącza ze złączkami z gwintem wewnętrznym.
Korpus ze stopu odpornego na odcynkowanie.
PN 16.
Charakterystyka stałoprocentowa/liniowa.
Maks. ciśnienie pracy: 16 bar.
Zakres temperatury pracy: 0–100 °C.

Kod	DN	Średnica	Kv (m³/h)		
636410	15	1/2"	4	1	–
636510	20	3/4"	6,3	1	–
636610	25	1"	10	1	–
636710	32	1 1/4"	16	1	–
636810	40	1 1/2"	22	1	–
636910	50	2"	28	1	–

Schemat zastosowania dla trójdrożnego zaworu regulacyjnego, gwintowanego

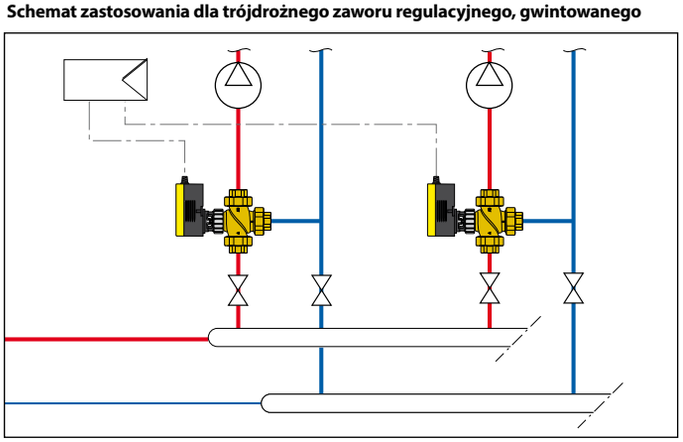

636

01354

Siłownik do zaworów regulacyjnych, gwintowanych z serii 636.
Zasilanie: **24 V**.
Sygnał sterujący: **2 punktowy, 3 punktowy, 0–10 V**.
Pobór mocy: 8,5 VA.
Stopień ochrony: IP 54.
Czas zadziałania: 35 s, 60 s, 120 s.
Zakres temperatury otoczenia: -10–55 °C.

Kod	Napięcie zasilania V	Siła (N)		
636004	24	250	1	–

636

01354

Siłownik do zaworów regulacyjnych, gwintowanych z serii 636.
Zasilanie: **230 V**.
Sygnał sterujący: **2 punktowy, 3 punktowy**.
Pobór mocy: 4 VA.
Stopień ochrony: IP 54.
Czas zadziałania: 120 s.
Zakres temperatury otoczenia: -10–55 °C.

Kod	Napięcie zasilania V	Siła (N)		
636002	230	**500**	1	–

636

01354

Siłownik do zaworów regulacyjnych, gwintowanych z serii 636.
Zasilanie: **24 V**.
Sygnał sterujący: **2 punktowy, 3 punktowy, 0–10 V**.

Pobór mocy: 8,7 VA.
Stopień ochrony: IP 54.
Czas zadziałania: 60 s, 120 s.
Zakres temperatury otoczenia: -10–55 °C.

Kod	Napięcie zasilania V	Siła (N)		
636014	24	**500**	1	–

Tabela Δp maks., siłownik + zawór regulacyjny, gwintowany seria 636

Kod zaworu	Siłownik kod 636004	Siłownik kod 636002	Siłownik kod 636014
6364.0	4 bar	6 bar	6 bar
6365.0	4 bar	5 bar	5 bar
6366.0	4 bar	4 bar	4 bar
6367.0	3 bar	3,5 bar	3,5 bar
6368.0	1,9 bar	3 bar	3 bar
6369.0	1 bar	2,4 bar	2,4 bar

ZAWORY REGULACYJNE

636

01354

Dwudrożny/trójdrożny zawór regulacyjny, kołnierzowy.
Korpus z żeliwa szarego.
Przyłącza kołnierzowe. PN 16.
Współpraca z przeciwkołnierzami EN 1092-1 (seria 617).
Charakterystyka stałoprocentowa (dwudrożny).
Charakterystyka stałoprocentowa/liniowa (trójdrożny).
Maks. ciśnienie pracy: 16 bar.
Zakres temperatury pracy: 0–100 °C.
Zawór dwudrożny może zostać przekształcony do wersji trójdrożnej poprzez usunięcie elementu zaślepiającego by-pass.

Kod		Kv (m³/h)		
636060	DN 65	63	1	–
636080	DN 80	100	1	–
636100	DN 100	160	1	–
636120	DN 125	220	1	–
636150	DN 150	320	1	–

Schemat zastosowania dla dwudrożnego zaworu regulacyjnego, kołnierzowego

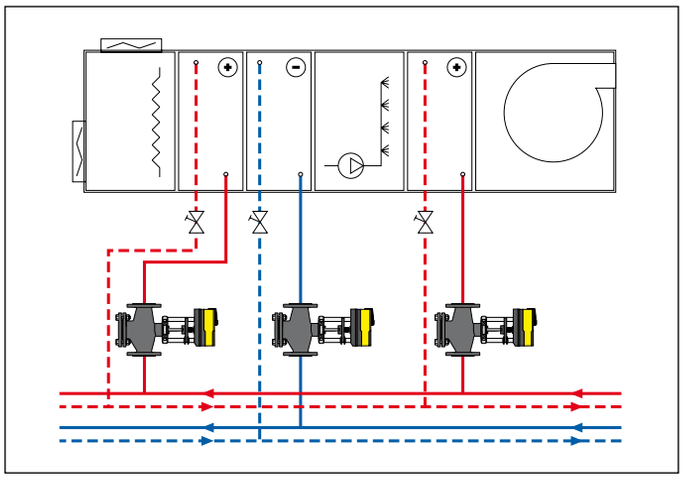

Schemat zastosowania dla trójdrożnego zaworu regulacyjnego, kołnierzowego

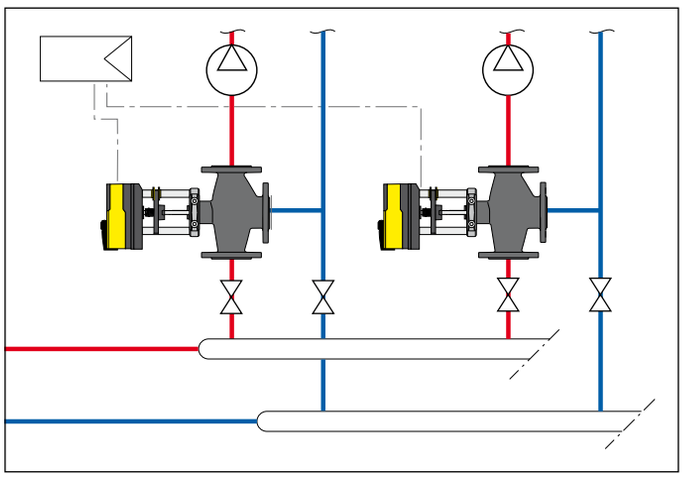

636

01354

Siłownik dla zaworów regulacyjnych, kołnierzowych o kodach 636060 i 636080.
Zasilanie: **24 V**.
Sygnał sterujący: **2 punktowy, 3 punktowy,** 0–10 V.
Pobór mocy: 3,5 VA.
Stopień ochrony: IP 54.
Czas zadziałania: 80 s / 120 s.
Zakres temperatury otoczenia: -10–55 °C.

CE

Kod	Napięcie zasilania V	Siła (N)		
636024	24	**1.000**	1	–

636

01354

Siłownik dla zaworów regulacyjnych, kołnierzowych z serii 636.
Zasilanie: **24 V**.
Sygnał sterujący: **2 punktowy, 3 punktowy,** 0–10 V.
Pobór mocy: 20 VA.
Stopień ochrony: IP 66.
Czas zadziałania:
40 s / 80 s / 120 s DN 65-DN 80),
80 s / 160 s / 240 s DN 100–DN 150).
Zakres temperatury otoczenia: -10–55 °C.

CE

Kod	Napięcie zasilania V	Siła (N)		
636034	24	**2.500**	1	–

Tabela Δp maks., siłownik + zawór regulacyjny, kołnierzowy seria 636

Kod zaworu	Siłownik kod 636024	Siłownik kod 636034
636060	2,5 bar	3 bar
636080	1,5 bar	3 bar
636100	-	2 bar
636125	-	1,5 bar
636150	-	1 bar

ZAWORY MIESZAJĄCE

610

01353

Zawór mieszający, gwintowany.
Korpus z mosiądzu.
PN 10.
Maks. ciśnienie pracy: 10 bar.
Maks. Δp: 1 bar.
Zakres temperatury pracy: 5–110 °C.
Ustawienie fabryczne: zasilanie ze źródła ciepła z prawej strony.

Kod		Kv (m³/h)		
610400	Rp 1/2"	4	1	–
610500	Rp 3/4"	6,3	1	–
610600	Rp 1"	10	1	–
610700	Rp 1 1/4"	15	1	–
610800	Rp 1 1/2"	25	1	–
610900	Rp 2"	40	1	–

Funkcja mieszania

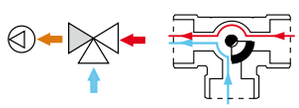

Funkcja rozdzielania

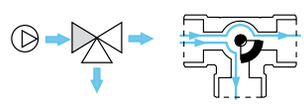

Legenda

Zasilanie z kotła

Zasilanie instalacji

Powrót z instalacji

Funkcja mieszania

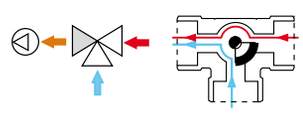

Funkcja mieszania

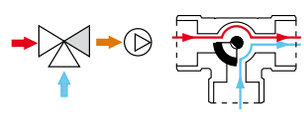

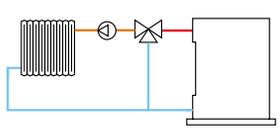

Zasilanie ze źródła ciepła z prawej strony (ustawienie fabryczne)

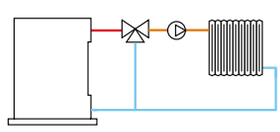

Zasilanie ze źródła ciepła z lewej strony

6370

01353

Siłownik dla zaworów mieszających o kodach 610.00 od 1/2" do 2".
Zasilanie: 230 V - 50 Hz.
Sygnał sterujący: 3 punktowy.
Pobór mocy: 3 VA.
Stopień ochrony: IP 44.
Obrót 90°.
Czas zadziałania: 150 s.
Zakres temperatury otoczenia: 0–55 °C.
Zakres temperatury przechowywania: -10–70 °C.
Długość przewodu zasilającego: 1,5 m.

Kod	Napięcie zasilania V	Moment obrotowy (N·m)		
637042	230	5	1	–

Schemat elektryczny

Siłownik

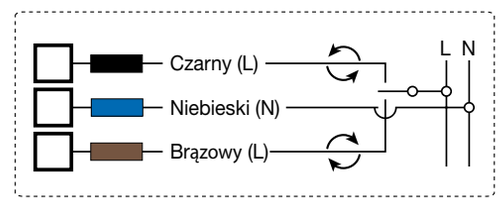

6370

01353

Siłownik dla zaworów mieszających o kodach 610.00 od 1/2" do 2".
Zasilanie: 24 V.
Sygnał sterujący: 0–10 V.
Pobór mocy: 2 VA.
Stopień ochrony: IP 44.
Obrót 90°.
Czas zadziałania: 75 s.
Zakres temperatury otoczenia: 0–55 °C.
Zakres temperatury przechowywania: -10–70 °C.
Długość przewodu zasilającego: 1,5 m.

Kod	Napięcie zasilania V	Moment obrotowy (N·m)		
637044	24	5	1	–

Schemat elektryczny

Siłownik

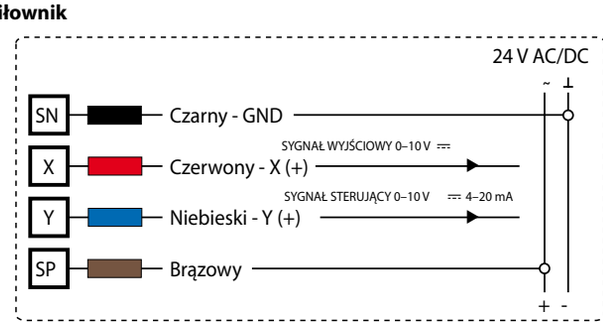

ZAWORY MIESZAJĄCE

610

01169

Zawór trójdrogowy mieszający z przepustnicą.
Przyłącza gwintowane. Maks. ciśnienie pracy: 6 bar.
Zakres temperatury pracy: 2–110 °C.
Do stosowania w ciężkich warunkach.
Ustawienie fabryczne:
zasilanie ze źródła ciepła z prawej strony.

Kod		Kv (m³/h)		
610005	3/4″	7,5	1	-
610006	1″	11,9	1	-
610007	1 1/4″	16,8	1	-
610008	1 1/2″	30	1	-
610009	2″	45	1	-
610020	2 1/2″	72	1	-

611

01169

Zawór czterodrogowy mieszający z przepustnicą.
Przyłącza gwintowane. Maks. ciśnienie pracy: 6 bar.
Zakres temperatury pracy: 2–110 °C.
Do stosowania w ciężkich warunkach.
Ustawienie fabryczne:
zasilanie ze źródła ciepła z prawej strony.

Kod		Kv (m3/h)		
611005	3/4″	7,8	1	-
611006	1″	12,3	1	-
611007	1 1/4″	18,5	1	-
611008	1 1/2″	30	1	-
611009	2″	53	1	-
611020	2 1/2″	80	1	-

612

01169

Zawór trójdrogowy mieszający sektorowy.
Przyłącza gwintowane.
Maks. ciśnienie pracy: 6 bar.
Zakres temperatury pracy: 2–110 °C.
Do stosowania w ciężkich warunkach.
Ustawienie fabryczne:
zasilanie ze źródła ciepła z prawej strony.

Kod		Kv (m³/h)		
612005	3/4″	7,2	1	-
612006	1″	11,9	1	-
612007	1 1/4″	16,5	1	-
612008	1 1/2″	30	1	-
612009	2″	42	1	-
612020	2 1/2″	62	1	-

NOWOŚĆ

612

01169

Zawor trojdrogowy mieszający sektorowy.
Przyłącza gwintowane.
Maks. ciśnienie pracy: 6 bar.
Zakres temperatury pracy: 2–110 °C.
Do stosowania w ciężkich warunkach.
Ustawienie fabryczne:
zasilanie ze źrodła ciepła z lewej strony.

Kod		Kv (m³/h)		
612035	3/4″	7,2	1	–
612036	1″	11,9	1	–
612037	1 1/4″	16,5	1	–
612038	1 1/2″	30	1	–
612039	2″	42	1	–
612031	2 1/2″	62	1	–

610

01169

Zawór trójdrogowy mieszający z przepustnicą.
Korpus PN 6.
Przyłącza kołnierzowe.
Współpraca z przeciwkołnierzem EN 1092-1.
Maks. ciśnienie pracy: 6 bar.
Zakres temperatury pracy: 2–110 °C.
Do stosowania w ciężkich warunkach.
Ustawienie fabryczne:
zasilanie ze źródła ciepła z prawej strony.

Kod		Kv (m³/h)		
610050	DN 50 (2″)	45	1	-
610060	DN 65 (2 1/2″)	72	1	-
610080	DN 80 (3″)	140	1	-
610100	DN 100 (4″)	183	1	-
610120	DN 125 (5″)	340	1	-

611

01169

Zawór czterodrogowy mieszający z przepustnicą.
Korpus PN 6.
Przyłącza kołnierzowe.
Współpraca z przeciwkołnierzem EN 1092-1.
Maks. ciśnienie pracy: 6 bar.
Zakres temperatury pracy: 2–110 °C.
Do stosowania w ciężkich warunkach.
Ustawienie fabryczne:
zasilanie ze źródła ciepła z prawej strony.

Kod		Kv (m³/h)		
611050	DN 50 (2″)	53	1	-
611060	DN 65 (2 1/2″)	80	1	-
611080	DN 80 (3″)	140	1	-
611100	DN 100 (4″)	230	1	-
611120	DN 125 (5″)	410	1	-

612

01169

Zawór trójdrogowy mieszający sektorowy.
Korpus PN 6.
Przyłącza kołnierzowe.
Współpraca z przeciwkołnierzem EN 1092-1.
Maks. ciśnienie pracy: 6 bar.
Zakres temperatury pracy: 2–110 °C.
Do stosowania w ciężkich warunkach.
Ustawienie fabryczne:
zasilanie ze źródła ciepła z prawej strony.

Kod		Kv (m³/h)		
612050	DN 50 (2″)	42	1	-
612060	DN 65 (2 1/2″)	62	1	-
612080	DN 80 (3″)	123	1	-
612100	DN 100 (4″)	172	1	-
612120	DN 125 (5″)	340	1	-

ZAWORY MIESZAJĄCE

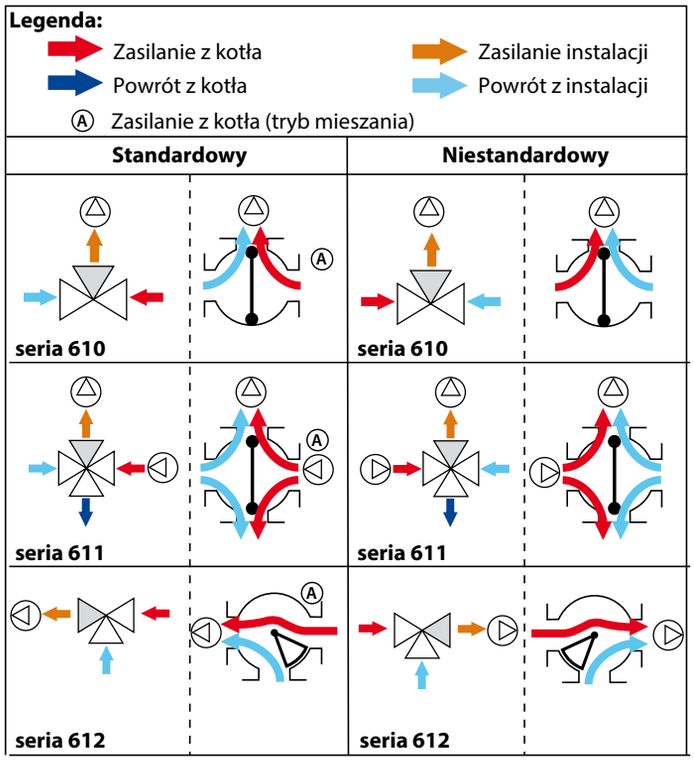

SIŁOWNIKI

NOWOŚĆ

638

01169

Siłownik do zaworów mieszających od 3/4" do 1 1/2".
Z mikroprzełącznikiem pomocniczym.
Zasilanie: 230 V (AC)
Pobór mocy: 6 VA.
Napięcie znamionowe pomocniczego styku mikroprzełącznika: 6 (2) A - 230 V (AC).
Stopień ochrony: IP 65.
Czas zadziałania: 60 s. (90º obrót).
Z adapterem.

Obrót zgodnie z ruchem wskazówek zegara

CE

Kod	Napięcie zasilania V	Moment siłownika (N·m)		
638002	230	15	1	-

NOWOŚĆ

638

Siłownik do zaworów mieszających od 3/4" do 1 1/2". Z mikroprzełącznikiem pomocniczym.
Zasilanie: 230 V (AC)
Pobór mocy: 6 VA.
Napięcie znamionowe pomocniczego styku mikroprzełącznika: 6 (2) A - 230 V (AC).
Stopień ochrony: IP 65.
Czas zadziałania: 50 s. (90º obrót).
Z adapterem.

Obrót w kierunku przeciwnym do ruchu wskazówek zegara

CE

Kod	Napięcie zasilania V	Moment siłownika (N·m)		
638032	230	15	1	-

NOWOŚĆ

638

01169

Siłownik do zaworów mieszających od 2" do 5".
Z mikroprzełącznikiem pomocniczym.
Zasilanie: 230 V lub 24 V - 50 Hz.
Pobór mocy: 10 VA.
Napięcie znamionowe pomocniczego styku mikroprzełącznika: 6 (2) A - 230 V (AC).
Stopień ochrony: IP 65.
Czas zadziałania: 50 s. (90º obrót)..
Z adapterem.

CE

Kod	Napięcie zasilania V	Moment siłownika (N·m)		
638022	230	35	1	-

REGULATORY TEMPERATURY

161

Cyfrowy regulator do ogrzewania i chłodzenia w komplecie z zanurzeniowym czujnikiem zasilania i czujnikiem powrotu Pt1000 Ø 6 mm.
Czujnik temperatury zewnętrznej jako opcja.
Zakres temperatury kontrolowanej: 5–95 °C.
Zasilanie: 230 V - 50/60 Hz.
Stopień ochrony: IP 20 / EN 60529.
Długość kabla zasilającego czujnika: 1,5 m.
PRZED ZAMÓWIENIEM NALEŻY SPRAWDZIĆ DOSTĘPNE WERSJE JĘZYKOWE OPROGRAMOWANIA ORAZ INSTRUKCJI OBSŁUGI.

CE

Kod		
161010	1	-

161

Czujnik temperatury zewnętrznej.

Kod		
161002	1	-

161

Czujnik ciśnienia.
Zakres ciśnienia pracy: 0,5–10 bar.
Maks. temperatura pracy: 100 °C.
Długość przewodu: 1 m.

Kod			
161003	1/2"	1	-

161

Czujnik punktu rosy.
Zakres pracy: 30–100 UR %.

Kod		
161004	1	-

161

Regulator zdalny.
Funkcje:
- krzywa temperatury
- maks. temperatura
- funkcja OFF

Kod		
161005	1	-

1520

Cyfrowy regulator temperatury z czujnikiem przylgowym i czujnikiem zewnętrznym.
Zakres temperatury regulacji: 20–90 °C.
Zasilanie: 230 V - 50/60 Hz.
Stopień ochrony: IP 40.
PRZED ZAMÓWIENIEM NALEŻY SPRAWDZIĆ DOSTĘPNE WERSJE JĘZYKOWE OPROGRAMOWANIA ORAZ INSTRUKCJI OBSŁUGI.

Kod			
152001	1 kanał	1	-
152002	2 kanały	1	-
152003	3 kanały	1	-

1520

Cyfrowy regulator temperatury do ogrzewania i chłodzenia.
Z czujnikiem temperatury zasilania, czujnikiem zewnętrznym i czujnikiem maksymalnej wilgotności względnej.
Zasilanie: 230 V - 50/60 Hz.
Pobór mocy: 5,5 VA.
Stopień ochrony: IP 40.
PRZED ZAMÓWIENIEM NALEŻY SPRAWDZIĆ DOSTĘPNE WERSJE JĘZYKOWE OPROGRAMOWANIA ORAZ INSTRUKCJI OBSŁUGI.

CE

Kod			
152021	1 kanał	1	-

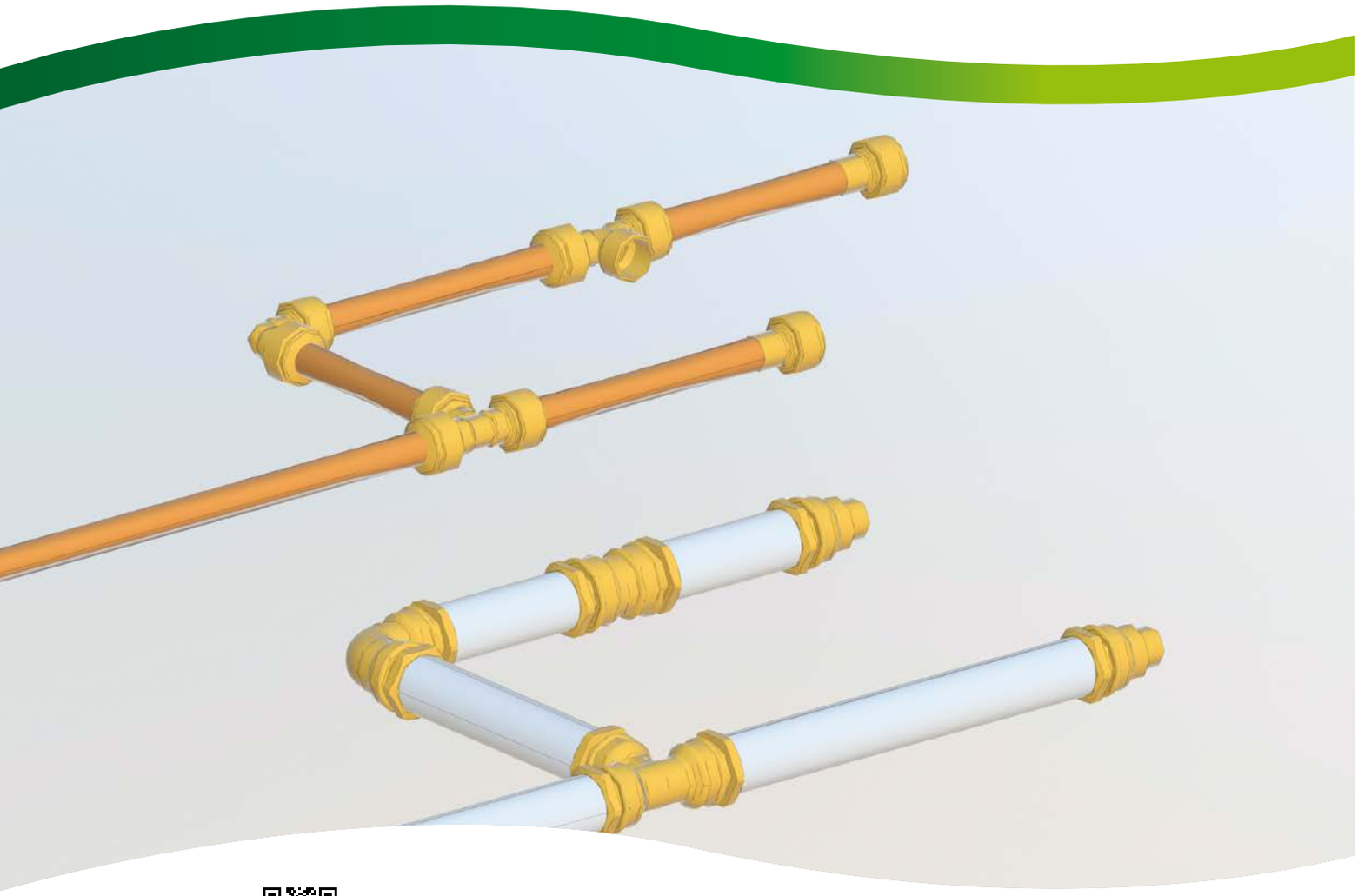

bim.caleffi.com

Złączki trzyczęściowe
Złączki
Złączki do rur polietylenowych (pe-x)
Złączki skręcane z uszczelką typu O-ring
Złączki skręcane dla rur z tworzywa sztucznego
Złączki ze stopu odpornego na odcynkowanie dla rur z tworzywa sztucznego
Złączki skręcane dla rur stalowych
Akcesoria i części zamienne do złączek skręcanych

ZŁĄCZKI TRZYCZĘŚCIOWE

dla gazu i węglowodorów - zgodny z EN 549

dla instalacji wodnych - zgodny z EN 681.1

Złączki zaznaczone kolorem zółtym dostarczane są z dwoma pierścieniami O-Ring:
żółtym do zastosowania z gazem i płynnymi weglowodorami - czarnym do zastosowania w instalacjach wodnych.

588

Złączka trzyczęściowa prosta. PN 16.
Do gazów i płynnych węglowodorów:
Uszczelnienie O-Ring w kolorze żółtym zgodne z EN 549.
Zakres temperatury pracy: -20–100 °C.
Do instalacji grzewczych oraz wewnętrznych instalacji wodociągowych:
Uszczelnienie O-Ring w kolorze czarnym zgodne z EN 681.1.
Maksymalne ciśnienie pracy: 16 bar.
Zakres temperatury pracy: -25–120 °C.

Kod			
588030	3/8" GW x GZ z złączką	1	50
588040	1/2" GW x GZ z złączką	1	50
588050	3/4" GW x GZ z złączką	1	25
588060	1" GW x GZ z złączką	1	20
588070	1 1/4" GW x GZ z złączką	1	10
588080	1 1/2" GW x GZ z złączką	1	-
588090	2" GW x GZ z złączką	1	-

588

Złączka trzyczęściowa prosta.
Wykończenie: chrom. PN 16.
Do instalacji grzewczych oraz wewnętrznych instalacji wodociągowych:
Uszczelnienie O-Ring w kolorze czarnym zgodne z EN 681.1.
Maksymalne ciśnienie pracy: 16 bar.
Zakres temperatury pracy: -25–120 °C.

Kod			
588031	3/8" GW x GZ z złączką	1	50
588041	1/2" GW x GZ z złączką	1	50
588051	3/4" GW x GZ z złączką	1	25
588061	1" GW x GZ z złączką	1	20
588071	1 1/4" GW x GZ z złączką	1	10
588081	1 1/2" GW x GZ z złączką	1	-
588091	2" GW x GZ z złączką	1	-

5881

Złączka trzyczęściowa kątowa.PN 16.
Do gazów i płynnych węglowodorów:
Uszczelnienie O-Ring w kolorze żółtym zgodne z EN 549.
Zakres temperatury pracy: -20–100 °C.
Do instalacji grzewczych oraz wewnętrznych instalacji wodociągowych:
Uszczelnienie O-Ring w kolorze czarnym zgodne z EN 681.1.
Maksymalne ciśnienie pracy: 16 bar.
Zakres temperatury pracy: -25–120 °C.

Kod			
588130	3/8" GW x GZ z złączką	1	50
588140	1/2" GW x GZ z złączką	1	25
588150	3/4" GW x GZ z złączką	1	25
588160	1" GW x GZ z złączką	1	15
588170	1 1/4" GW x GZ z złączką	1	10

5881

Złączka trzyczęściowa kątowa.
Wykończenie: chrom. PN 16.
Do instalacji grzewczych oraz wewnętrznych instalacji wodociągowych:
Uszczelnienie O-Ring w kolorze czarnym zgodne z EN 681.1.
Maksymalne ciśnienie pracy: 16 bar.
Zakres temperatury pracy: -25–120 °C.

Kod			
588131	3/8" GW x GZ z złączką	1	50
588141	1/2" GW x GZ z złączką	1	25
588151	3/4" GW x GZ z złączką	1	25
588161	1" GW x GZ z złączką	1	15
588171	1 1/4" GW x GZ z złączką	1	10

ZŁĄCZKI

Złączka z uszczelnieniem płaskim.

Kod	
R59787	3/4" GW x 1/2" GZ
R59788	1" GW x 3/4" GZ
R59789	1 1/4" GW x 1" GZ
R59485	1 1/2" GW x 1 1/4" GZ
R59581	2" GW x 1 1/2" GZ
R59487	2 1/2" GW x 2" GZ

ZŁĄCZKI DO RUR POLIETYLENOWYCH (PE-X)

933

Złączka kolankowa ze skrzynką naścienną z tworzywa sztucznego.

Kod			
933000	1/2" GW x 23 p.1,5	5	-

933

Złączka kolankowa ze skrzynką naścienną z tworzywa sztucznego z kołnierzem 10 mm.

Kod			
933001	1/2" GW x 23 p.1,5	5	-
933501	3/4" GW x 3/4"	1	10

R96006

Obudowa z tworzywa sztucznego do złączki kolankowej serii 933.

Kod			
R96006		5	100

930

Złączka kolankowa z gwintem wewnętrznym, do montażu na ścianie .
Do połączenia ze złączkami serii 347, 438 i 680 do instalacji wodnych.

Kod			
930418	1/2" GW x 23 p.1,5 GZ	5	-

936

Element przedłużający w celu połączenia złączki kolankowej serii 933 i zaworu grzejnikowego.
Do wyżarzanych rur miedzianych, wykończenie: chrom.
Z kształtowaną uszczelką gumową.
Długość: 200 mm (użytkowa 188 mm).

Kod			
936400	1/2" x Ø 16	1	50

940

Złączka z gwintem zewnętrznym.

Kod			
940300	3/8" GZ x 23 p.1,5	50	-
940400	1/2" GZ x 23 p.1,5	50	-
940450	1/2" GZ x 3/4"	50	-
940000	3/4" GZ x 23 p.1,5	50	-
942550	3/4" GZ x 3/4"	50	-
942560	3/4" GZ x 1"	50	-
942650	1" GZ x 3/4"	50	-

941

Złączka z gwintem wewnętrznym.

Kod			
941300	3/8" GW x 23 p.1,5	50	-
941400	1/2" GW x 23 p.1,5	50	-
941450	1/2" GW x 3/4"	50	-
941500	3/4" GW x 23 p.1,5	50	-
941550	3/4" GW x 3/4"	50	-
941560	3/4" GW x 1"	50	-

942

Tuleja.

Kod			
942000	23 p.1,5 x 23 p.1,5	50	-
942550	3/4" x 3/4"	50	-
942560	3/4" x 1"	50	-

943

Kolanko.

Kod			
943000	23 p.1,5 x 23 p.1,5	50	-
943550	3/4" x 3/4"	50	-

944

Kolanko z gwintem zewnętrznym.

Kod			
944400	1/2" GZ x 23 p.1,5	50	-
943550	3/4" GZ x 3/4"	50	-

945

Kolanko z gwintem wewnętrznym.

Kod			
945400	1/2" GW x 23 p.1,5	50	-
945550	3/4" GW x 3/4"	50	-

ZŁĄCZKI DO RUR POLIETYLENOWYCH (PE-X)

946

Trójnik równoprzelotowy.

Kod			
946000	23 p.1,5 x 23 p.1,5 x 23 p.1,5	50	-
946500	3/4" x 3/4" x 3/4"	25	-

948

Środkowy trójnik z gwintem zewnętrznym.

Kod			
948400	23 p.1,5 x 1/2" GZ x 23 p.1,5	50	-
946500	3/4" x 3/4" GZ x 3/4"	50	-

947

Trójnik z gwintem zewnętrznym.

Kod			
947400	1/2" GZ x 23 p.1,5 x 23 p.1,5	50	-
946500	3/4" GZ x 3/4" x 3/4"	50	-

ZŁĄCZKI SKRĘCANE Z USZCZELKĄ TYPU O-RING

dla gazu i węglowodorów - zgodny z EN 549

dla instalacji wodnych - zgodny z EN 681.1

Złączki zaznaczone kolorem zółtym dostarczane są z dwoma pierścieniami O-Ring:
żółtym do zastosowania z gazem i płynnymi weglowodorami - czarnym do zastosowania w instalacjach wodnych.

900

Złączka z gwintem wewnętrznym. Do rur miedzianych wyżarzanych, z twardej miedzi, mosiądzu, miękkiej stali i stali nierdzewnej.
Podwójny O-ring.
Zgodne z EN 1254-4.
Do gazów i płynnych węglowodorów:
O-ring zgodnie z EN 549.
Zakres temperatury pracy: -20–100 °C.
Do instalacji grzewczych oraz wewnętrznych instalacji wodociągowych:
czarny O-ring zgodnie z EN 681.1.
Maks. ciśnienie pracy: 16 bar.
Zakres temperatury pracy: -25–120 °C.

Kod			
900308	3/8" GW- Ø 8	50	-
900310	3/8" GW- Ø 10	50	-
900312	3/8" GW- Ø 12	50	-
900314	3/8" GW- Ø 14	50	-
900410	1/2" GW- Ø 10	50	-
900412	1/2" GW- Ø 12	50	-
900414	1/2" GW- Ø 14	50	-
900415	1/2" GW- Ø 15	50	-
900416	1/2" GW- Ø 16	50	-
900418	1/2" GW- Ø 18	25	-
900516	3/4" GW- Ø 16	50	-
900518	3/4" GW- Ø 18	25	-
900522	3/4" GW- Ø 22	25	-
900622	1" GW- Ø 22"	25	-
900628*	1" GW- Ø 28"	25	-

* Do użycia wyłącznie z wodą i bezpiecznymi roztworami glikolu.

904

Złączka z gwintem zewnętrznym. Do rur miedzianych wyżarzanych, z twardej miedzi, mosiądzu, miękkiej stali i stali nierdzewnej.
Podwójny O-ring. Zgodne z EN 1254-4.
Do gazów i płynnych węglowodorów:
O-ring zgodnie z EN 549.
Zakres temperatury pracy: -20–100 °C.
Do instalacji grzewczych oraz wewnętrznych instalacji wodociągowych:
czarny O-ring zgodnie z EN 681.1.
Maks. ciśnienie pracy: 16 bar.
Zakres temperatury pracy: -25–120 °C.

Kod			
904308	3/8" GZ - Ø 8	50	-
904310	3/8" GZ - Ø 10	50	-
904312	3/8" GZ - Ø 12	50	-
904314	3/8" GZ - Ø 14	50	-
904410	1/2" GZ - Ø 10	50	-
904412	1/2" GZ - Ø 12	50	-
904414	1/2" GZ - Ø 14	50	-
904415	1/2" GZ - Ø 15	50	-
904416	1/2" GZ - Ø 16	50	-
904418	1/2" GZ - Ø 18	25	-
904514	3/4" GZ - Ø 14	50	-
904516	3/4" GZ - Ø 16	50	-
904518	3/4" GZ - Ø 18	25	-
904522	3/4" GZ - Ø 22	25	-
904618	1" GZ - Ø 18	25	-
904622	1" GZ - Ø 22	25	-
904628 *	1" GZ - Ø 28	25	-

* Do użycia wyłącznie z wodą i bezpiecznymi roztworami glikolu.

ZŁĄCZKI SKRĘCANE Z USZCZELKĄ TYPU O-RING

903

Złączka równoprzelotowa. Do rur miedzianych wyżarzanych, z twardej miedzi, mosiądzu, miękkiej stali i stali nierdzewnej.
Zgodne z EN 1254-2.
Do instalacji grzewczych oraz wewnętrznych instalacji wodociągowych: czarny O-ring zgodnie z EN 681.1.
Maks. ciśnienie pracy 16 bar.
Zakres temperatury pracy: -25–120 °C.

Kod			
903008	Ø 8	50	-
903010	Ø 10	50	-
903012	Ø 12	50	-
903014	Ø 14	50	-
903015	Ø 15	50	-
903016	Ø 16	50	-
903018	Ø 18	25	-
903022	Ø 22	25	-

9050

Kolanko. Do rur miedzianych wyżarzanych, z twardej miedzi, mosiądzu, miękkiej stali i stali nierdzewnej.
Zgodne z EN 1254-2.
Do instalacji grzewczych oraz wewnętrznych instalacji wodociągowych: czarny O-ring zgodnie z EN 681.1.
Maks. ciśnienie pracy 16 bar.
Zakres temperatury pracy: -25–120 °C.

Kod			
905010	Ø 10	25	-
905012	Ø 12	25	-
905014	Ø 14	25	-
905015	Ø 15	25	-
905016	Ø 16	25	-
905018	Ø 18	25	-
905022	Ø 22	25	-

9060

Trójnik. Do rur miedzianych wyżarzanych, z twardej miedzi, mosiądzu, miękkiej stali i stali nierdzewnej.
Zgodne z EN 1254-2.
Do instalacji grzewczych oraz wewnętrznych instalacji wodociągowych: czarny O-ring zgodnie z EN 681.1.
Maks. ciśnienie pracy: 16 bar.
Zakres temperatury pracy: -25–120 °C.

Kod			
906010	Ø 10	25	-
906012	Ø 12	25	-
906014	Ø 14	25	-
906015	Ø 15	25	-
906016	Ø 16	25	-
906018	Ø 18	25	-
906022	Ø 22	20	-

9057

Kolanko z gwintem zewnętrznym. Do rur miedzianych wyżarzanych, z twardej miedzi, mosiądzu, miękkiej stali i stali nierdzewnej.
Podwójny O-ring. Zgodne z EN 1254-4.
Do gazów i płynnych węglowodorów: żółty O-ring zgodnie z EN 549.
Zakres temperatury pracy: -20–100 °C.
Do instalacji grzewczych oraz wewnętrznych instalacji wodociągowych: czarny O-ring zgodnie z EN 681.1.
Maks. ciśnienie pracy: 16 bar.
Zakres temperatury pracy: -25–120 °C.

Kod			
905730	3/8" GZ - Ø 10	25	-
905732	3/8" GZ - Ø 12	25	-
905740	1/2" GZ - Ø 10	25	-
905742	1/2" GZ - Ø 12	25	-
905744	1/2" GZ - Ø 14	25	-
905745	1/2" GZ - Ø 15	25	-
905746	1/2" GZ - Ø 16	25	-
905748	1/2" GZ - Ø 18	25	-
905756	3/4" GZ - Ø 16	25	-
905758	3/4" GZ - Ø 18	25	-
905752	3/4" GZ - Ø 22	25	-

9058

Kolanko z gwintem wewnętrznym. Do rur miedzianych wyżarzanych, z twardej miedzi, mosiądzu, miękkiej stali i stali nierdzewnej.
Podwójny O-ring. Zgodne z EN 1254-4.
Do gazów i płynnych węglowodorów: żółty O-ring zgodnie z EN 549.
Zakres temperatury pracy: -20–100 °C.
Do instalacji grzewczych oraz wewnętrznych instalacji wodociągowych: czarny O-ring zgodnie z EN 681.1.
Maks. ciśnienie pracy: 16 bar.
Zakres temperatury pracy: -25–120 °C.

Kod			
905830	3/8"GW- Ø 10	25	-
905832	3/8"GW- Ø 12	25	-
905840	1/2"GW- Ø 10	25	-
905842	1/2"GW- Ø 12	25	-
905844	1/2"GW- Ø 14	25	-
905845	1/2"GW- Ø 15	25	-
905846	1/2"GW- Ø 16	25	-
905848	1/2"GW- Ø 18	25	-
905856	3/4"GW- Ø 16	25	-
905858	3/4"GW- Ø 18	25	-
905852	3/4"GW- Ø 22	25	-

ZŁĄCZKI SKRĘCANE Z USZCZELKĄ TYPU O-RING

9067

Trójnik z gwintem zewnętrznym. Do rur miedzianych wyżarzanych, z twardej miedzi, mosiądzu, miękkiej stali i stali nierdzewnej.
Zgodne z EN 1254-4.
Do instalacji grzewczych oraz wewnętrznych instalacji wodociągowych: czarny O-ring zgodnie z EN 681.1.
Maks. ciśnienie pracy: 16 bar.
Zakres temperatury pracy: -25–120 °C.

Kod			
906740	1/2" GZ - Ø 10	25	-
906742	1/2" GZ - Ø 12	25	-
906744	1/2" GZ - Ø 14	25	-
906745	1/2" GZ - Ø 15	25	-
906746	1/2" GZ - Ø 16	25	-
906758	3/4" GZ - Ø 18	25	-
906752	3/4" GZ - Ø 22	20	-

9068

Trójnik z gwintem wewnętrznym. Do rur miedzianych wyżarzanych, z twardej miedzi, mosiądzu, miękkiej stali i stali nierdzewnej.
Zgodne z EN 1254-4.
Do instalacji grzewczych oraz wewnętrznych instalacji wodociągowych: czarny O-ring zgodnie z EN 681.1.
Maks. ciśnienie pracy: 16 bar.
Zakres temperatury pracy: -25–120 °C.

Kod			
906830	3/8" GW- Ø 10	25	-
906832	3/8" GW- Ø 12	25	-
906840	1/2" GW- Ø 10	25	-
906842	1/2" GW- Ø 12	25	-
906844	1/2" GW- Ø 14	25	-
906845	1/2" GW- Ø 15	25	-
906846	1/2" GW- Ø 16	25	-
906858	3/4" GW- Ø 18	25	-
906852	3/4" GW- Ø 22	20	-

930

Złączka kolankowa do montażu na ścianie.
Do rur miedzianych wyżarzanych, z twardej miedzi, mosiądzu, miękkiej stali i stali nierdzewnej.
Zgodne z EN 1254-4.
Z podwójnym O-ringiem.
Do gazów i płynnych węglowodorów: żółty O-ring zgodnie z EN 549.
Zakres temperatury pracy: -20–100 °C.
Do instalacji grzewczych oraz wewnętrznych instalacji wodociągowych: czarny O-ring zgodnie z EN 681.1.
Maks. ciśnienie pracy: 16 bar.
Zakres temperatury pracy: -25–120 °C.

Kod			
930412	1/2" GW- Ø 12	25	-
930414	1/2" GW- Ø 14	25	-
930416	1/2" GW- Ø 16	25	-

910

Złączka z gwintem wewnętrznym.
Wykończenie: chrom.
Do rur miedzianych wyżarzanych, z twardej miedzi, mosiądzu, miękkiej stali i stali nierdzewnej.
Zgodne z EN 1254-4.
Do instalacji grzewczych oraz wewnętrznych instalacji wodociągowych: czarny O-ring zgodnie z EN 681.1.
Maks. ciśnienie pracy: 16 bar.
Zakres temperatury pracy: -25–120 °C.

Kod			
910310	3/8"GW- Ø 10	50	-
910312	3/8"GW- Ø 12	50	-
910314	3/8"GW- Ø 14	50	-
910410	1/2"GW- Ø 10	50	-
910412	1/2"GW- Ø 12	50	-
910414	1/2"GW- Ø 14	50	-
910415	1/2"GW- Ø 15	50	-

913

Złączka równoprzelotowa.
Wykończenie: chrom.
Do rur miedzianych wyżarzanych, z twardej miedzi, mosiądzu, miękkiej stali i stali nierdzewnej.
Zgodne z EN 1254-2.
Do instalacji grzewczych oraz wewnętrznych instalacji wodociągowych: czarny O-ring zgodnie z EN 681.1.
Maks. ciśnienie pracy: 16 bar.
Zakres temperatury pracy: -25–120 °C.

Kod			
913010	Ø 10	50	-
913012	Ø 12	50	-
913014	Ø 14	50	-

914

Złączka z gwintem zewnętrznym.
Wykończenie: chrom.
Do rur miedzianych wyżarzanych, z twardej miedzi, mosiądzu, miękkiej stali i stali nierdzewnej.
Zgodne z EN 1254-4.
Do instalacji grzewczych oraz wewnętrznych instalacji wodociągowych: czarny O-ring zgodnie z EN 681.1.
Maks. ciśnienie pracy: 16 bar.
Zakres temperatury pracy: -25–120 °C.

Kod			
914310	3/8" GZ - Ø 10	50	-
914312	3/8" GZ - Ø 12	50	-
914314	3/8" GZ - Ø 14	50	-
914410	1/2" GZ - Ø 10	50	-
914412	1/2" GZ - Ø 12	50	-
914414	1/2" GZ - Ø 14	50	-
914415	1/2" GZ - Ø 15	50	-

ZŁĄCZKI SKRĘCANE DLA RUR Z TWORZYWA SZTUCZNEGO

860

01037

Złączka z gwintem wewnętrznym.
Z mosiądzu.
Do rur polietylenowych.
Maks. ciśnienie pracy: 16 bar.
Maks. temperatura pracy: 40 °C.

Kod			
860420	Ø 20 x 1/2"GW	12	60
860421*	Ø 21 x 1/2"GW	12	60
860525	Ø 25 x 3/4"GW	10	50
860527*	Ø 27 x 3/4"GW	10	50
860625	Ø 25 x 1"GW	10	60
860632	Ø 32 x 1"GW	10	50
860634*	Ø 34 x 1"GW	10	50
860740	Ø 40 x 1 1/4"GW	10	50
860850	Ø 50 x 1 1/2"GW	5	25
860963	Ø 63 x 2"GW	8	-

* Bez certyfikatu DVGW i SVGW

861

01037

Złączka z gwintem zewnętrznym.
Z mosiądzu.
Do rur polietylenowych.
Maks. ciśnienie pracy: 16 bar.
Maks. temperatura pracy: 40 °C.

Kod			
861420	Ø 20 x 1/2"GZ	12	60
861421*	Ø 21 x 1/2"GZ	12	60
861525	Ø 25 x 3/4"GZ	10	50
861527*	Ø 27 x 3/4"GZ	10	50
861625	Ø 25 x 1"GZ	10	60
861632	Ø 32 x 1"GZ	10	50
861634*	Ø 34 x 1"GZ	10	50
861740	Ø 40 x 1 1/4"GZ	10	50
861850	Ø 50 x 1 1/2"GZ	5	25
861963	Ø 63 x 2"GZ	8	-

* Bez certyfikatu DVGW i SVGW

860

01037

Złączka z gwintem wewnętrznym.
Z żeliwa.
Śruby ze stali nierdzewnej.
Do rur polietylenowych.
Maks. ciśnienie pracy: 10 bar.
Maks. temperatura pracy: 40 °C.

Kod			
860075	Ø 75 x 2 1/2"GW	1	-
860090	Ø 90 x 3"GW	1	-
860110	Ø 110 x 4"GW	1	-

861

01037

Złączka z gwintem zewnętrznym.
Z żeliwa.
Śruby ze stali nierdzewnej.
Do rur polietylenowych.
Maks. ciśnienie pracy: 10 bar.
Maks. temperatura pracy: 40 °C.

Kod			
861075	Ø 75 x 2 1/2"GZ	1	-
861090	Ø 90 x 3"GZ	1	-
861110	Ø 110 x 4"GZ	1	-

875

01037

Złączka redukcyjna z gwintem wewnętrznym.
Z mosiądzu.
Do rur polietylenowych.
Maks. ciśnienie pracy: 16 bar.
Maks. temperatura pracy: 40 °C.

Kod			
875425	Ø 25 x 1/2"GW	10	50
875532	Ø 32 x 3/4"GW	10	50
875640	Ø 40 x 1"GW	10	50

876

01037

Złączka z gwintem wewnętrznym z nakrętką.
Z mosiądzu.
Do rur polietylenowych.
Maks. ciśnienie pracy: 16 bar.
Maks. temperatura pracy: 40 °C.

Kod			
876520	Ø 20 x 3/4"	15	75
876525	Ø 25 x 3/4"	12	60
876625	Ø 25 x 1"	12	60
876632	Ø 32 x 1"	10	50

ZŁĄCZKI SKRĘCANE DLA RUR Z TWORZYWA SZTUCZNEGO

862

01037

Złączka redukcyjna z gwintem zewnętrznym.
Z mosiądzu.
Do rur polietylenowych.
Maks. ciśnienie pracy: 16 bar.
Maks. temperatura pracy: 40 °C.

Kod			
862320	Ø 20 x 3/8" GZ	12	60
862425	Ø 25 x 1/2" GZ	10	50
862532	Ø 32 x 3/4" GZ	10	50
862640	Ø 40 x 1" GZ	10	20
862750	Ø 50 x 1 1/4" GZ	5	25
862863	Ø 63 x 1 1/2" GZ	8	-

863

01037

Złączka równoprzelotowa.
Z mosiądzu.
Do rur polietylenowych.
Maks. ciśnienie pracy: 16 bar.
Maks. temperatura pracy: 40 °C.

Kod			
863020	Ø 20	15	75
863021*	Ø 21	15	75
863025	Ø 25	12	60
863027*	Ø 27	10	50
863032	Ø 32	10	50
863034*	Ø 34	5	25
863040	Ø 40	5	25
863050	Ø 50	5	25
863063	Ø 63	6	-

* Bez certyfikatu DVGW i SVGW

888

01037

Połączenie kołnierzowe,
serii PN 10 UNI 2277.
Z żeliwa.
Śruby ze stali nierdzewnej.
Do rur polietylenowych.
Maks. ciśnienie pracy: 10 bar.
Maks. temperatura pracy: 40 °C.

Kod			
888075	Ø 75 x DN 65	1	-
888090	Ø 90 x DN 80	1	-
888110	Ø 110 x DN 100	1	-
888125	Ø 125 x DN 100	1	-

863

Złączka równoprzelotowa.
Z żeliwa.
Śruby ze stali nierdzewnej.
Do rur polietylenowych.
Maks. ciśnienie pracy: 10 bar.
Maks. temperatura pracy: 40 °C.

Kod			
863075	Ø 75	1	-
863090	Ø 90	1	-
863110	Ø 110	1	-
863125	Ø 125	1	-

865

01037

Trójnik redukcyjny z gwintem zewnętrznym-wewnętrznym.
Z mosiądzu.
Do rur polietylenowych.
Maks. ciśnienie pracy: 16 bar.
Maks. temperatura pracy: 40 °C.

Kod			
865420	Ø 20 x 1/2" GZ x 3/8" GW	10	50
865525	Ø 25 x 3/4" GZ x 1/2" GW	10	50
865632	Ø 32 x 1" GZ x 3/4" GW	5	25
865740	Ø 40 x 1 1/4" GZ x 1" GW	5	-
865850	Ø 50 x 1 1/2" GZ x 1 1/4" GW	5	-
865963	Ø 63 x 2" GZ x 1 1/2" GW	5	-

864

01037

Trójnik.
Z mosiądzu.
Do rur polietylenowych.
Maks. ciśnienie pracy: 16 bar.
Maks. temperatura pracy: 40 °C.

Kod			
864020	Ø 20	10	50
864021*	Ø 21	10	50
864025	Ø 25	10	50
864027*	Ø 27	5	25
864032	Ø 32	5	25
864034*	Ø 34	4	20
864040	Ø 40	5	-
864050	Ø 50	5	-
864063	Ø 63	5	-

* Bez certyfikatu DVGW i SVGW

ZŁĄCZKI SKRĘCANE DLA RUR Z TWORZYWA SZTUCZNEGO

866

01037

Kolanko.
Z mosiądzu.
Do rur polietylenowych.
Maks. ciśnienie pracy: 16 bar.
Maks. temperatura pracy: 40 °C.

Kod			
866020	Ø 20	10	50
866025	Ø 25	10	50
866032	Ø 32	5	25
866040	Ø 40	4	20
866050	Ø 50	3	15
866063	Ø 63	5	-

869

01037

Kolanko z gwintem wewnętrznym, do montażu na ścianie.
Z mosiądzu.
Do rur polietylenowych.
Maks. ciśnienie pracy: 16 bar.
Maks. temperatura pracy: 40 °C.

Kod			
869420	Ø 20 x 1/2" GW	5	25
869425	Ø 25 x 1/2" GW	4	20
869525	Ø 25 x 3/4" GW	4	20

867

01037

Kolanko z gwintem zewnętrznym.
Z mosiądzu.
Do rur polietylenowych.
Maks. ciśnienie pracy: 16 bar.
Maks. temperatura pracy: 40 °C.

Kod			
867420	Ø 20 x 1/2" GZ	10	50
867525	Ø 25 x 3/4" GZ	10	50
867632	Ø 32 x 1" GZ	10	50
867740	Ø 40 x 1 1/4" GZ	4	20
867850	Ø 50 x 1 1/2" GZ	4	20
867963	Ø 63 x 2" GZ	5	-

870

01037

Złączka równoprzelotowa - długa
Może być używane do naprawy rur.
Z mosiądzu.
Do rur polietylenowych.
Umożliwia naprawę rur o maksymalnej odległości 50 mm między końcówkami rury.
Maks. ciśnienie pracy: 16 bar.
Maks. temperatura pracy: 40 °C.

Kod			
870025	Ø 25	10	50
870032	Ø 32	5	25
870040	Ø 40	4	20
870050	Ø 50	3	15

868

01037

Kolanko z gwintem wewnętrznym.
Z mosiądzu.
Do rur polietylenowych.
Maks. ciśnienie pracy: 16 bar.
Maks. temperatura pracy: 40 °C

Kod			
868420	Ø 20 x 1/2" GW	10	50
868525	Ø 25 x 3/4" GW	10	50
868632	Ø 32 x 1" GW	10	50
868740	Ø 40 x 1 1/4" GW	4	20
868850	Ø 50 x 1 1/2" GW	4	20
868963	Ø 63 x 2" GW	5	-

871

01037

Złączka z zaworem kulowym.
Z mosiądzu.
Do rur polietylenowych.
Maks. ciśnienie pracy: 16 bar.
Maks. temperatura pracy: 40 °C.

Kod			
871425	Ø 25 x 1/2" GW	10	50
871525	Ø 25 x 3/4" GW	5	25
871532	Ø 32 x 3/4" GW	5	25

ZŁĄCZKI ZE STOPU ODPORNEGO NA ODCYNKOWANIE DLA RUR Z TWORZYWA SZTUCZNEGO

960

Złączka z gwintem wewnętrznym.
Z mosiądzu odpornego na odcynkowanie.
Do rur polietylenowych.
Maks. ciśnienie pracy: 16 bar.
Maks. temperatura pracy: 40 °C.

Kod			
960420	Ø 20 x 1/2" GW	12	60
960525	Ø 25 x 3/4" GW	10	50
960625	Ø 25 x 1" GW	10	60
960632	Ø 32 x 1" GW	10	50
960740	Ø 40 x 1 1/4" GW	6	30
960850	Ø 50 x 1 1/2" GW	5	20
960963	Ø 63 x 2" GW	8	-

975

Złączka redukcyjna z gwintem wewnętrznym.
Z mosiądzu odpornego na odcynkowanie.
Do rur polietylenowych.
Maks. ciśnienie pracy: 16 bar.
Maks. temperatura pracy: 40 °C.

Kod			
975532	Ø 32 x 3/4" GW	10	50
975640	Ø 40 x 1" GW	6	30
975732	Ø 32 x 1 1/4" GW	6	30
975750	Ø 50 x 1 1/4" GW	5	20

961

Złączka z gwintem zewnętrznym.
Z mosiądzu odpornego na odcynkowanie.
Do rur polietylenowych.
Maks. ciśnienie pracy: 16 bar.
Maks. temperatura pracy: 40 °C.

Kod			
961420	Ø 20 x 1/2" GZ	12	60
961520	Ø 20 x 3/4" GZ	12	60
961525	Ø 25 x 3/4" GZ	10	50
961625	Ø 25 x 1" GZ	10	60
961632	Ø 32 x 1" GZ	10	50
961732	Ø 32 x 1 1/4" GZ	10	50
961740	Ø 40 x 1 1/4" GZ	6	30
961840	Ø 40 x 1 1/2" GZ	6	30
961850	Ø 50 x 1 1/2" GZ	5	20
961950	Ø 50 x 2" GZ	5	20
961963	Ø 63 x 2" GZ	8	-

962

Złączka redukcyjna z gwintem zewnętrznym.
Z mosiądzu odpornego na odcynkowanie.
Do rur polietylenowych.
Maks. ciśnienie pracy: 16 bar.
Maks. temperatura pracy: 40 °C.

Kod			
962532	Ø 32 x 3/4" GZ	10	50
962640	Ø 40 x 1" GZ	6	30

963

Złączka równoprzelotowa.
Z mosiądzu odpornego na odcynkowanie.
Do rur polietylenowych.
Maks. ciśnienie pracy: 16 bar.
Maks. temperatura pracy: 40 °C.

Kod			
963020	Ø 20	15	75
963025	Ø 25	12	60
963032	Ø 32	10	50
963040	Ø 40	5	20
963050	Ø 50	6	-
963063	Ø 63	5	-

964

Trójnik.
Z mosiądzu odpornego na odcynkowanie.
Do rur polietylenowych.
Maks. ciśnienie pracy: 16 bar.
Maks. temperatura pracy: 40 °C.

Kod			
964020	Ø 20	10	50
964025	Ø 25	10	50
964032	Ø 32	5	25
964040	Ø 40	5	-
964050	Ø 50	5	-

ZŁĄCZKI ZE STOPU ODPORNEGO NA ODCYNKOWANIE DLA RUR Z TWORZYWA SZTUCZNEGO

966

Kolanko.
Z mosiądzu odpornego na odcynkowanie.
Do rur polietylenowych.
Maks. ciśnienie pracy: 16 bar.
Maks. temperatura pracy: 40 °C.

Kod			
966025	Ø 25	10	50
966032	Ø 32	5	25
966040	Ø 40	4	15

970

Złączka równoprzelotowa - długa
Z mosiadzu odpornego na odcynkowanie.
Do rur polietylenowych.
Umożliwia naprawę rur o maksymalnej odległości 50 mm między końcówkami rury.
Maks. ciśnienie pracy: 16 bar.
Maks. temperatura pracy: 40 °C.

Kod			
970032	Ø 32	5	25
970040	Ø 40	5	-
970050	Ø 50	4	-

967

Kolanko z gwintem zewnętrznym.
Z mosiądzu odpornego na odcynkowanie.
Do rur polietylenowych.
Maks. ciśnienie pracy: 16 bar.
Maks. temperatura pracy: 40 °C.

Kod			
967632	Ø 32 x 1"GZ	10	50

986

Element redukcyjny.

Kod			
986032	od Ø 32 do Ø 25	12	60
986043	od Ø 40 do Ø 32	10	50
986053	od Ø 50 do Ø 32	6	30
986054	od Ø 50 do Ø 40	6	30

968

Kolanko z gwintem wewnętrznym.
Z mosiądzu odpornego na odcynkowanie.
Do rur polietylenowych.
Maks. ciśnienie pracy: 16 bar.
Maks. temperatura pracy: 40 °C.

Kod			
968632	Ø 32 x 1"GW	10	50
968740	Ø 40 x 1 1/4"GW	4	20

980

Element mocujący.

Kod			
980025	Ø 25	100	-
980032	Ø 32	100	-
980040	Ø 40	50	-
980050	Ø 50	50	-
980063	Ø 63	50	-

ZŁĄCZKI SKRĘCANE DLA RUR STALOWYCH

890

Złączka z gwintem wewnętrznym.
Z mosiądzu.
Dla rur stalowych.
Maks. ciśnienie pracy: 16 bar.
Maks. temperatura pracy: 40 °C.

Kod			
890421	Ø 21 x 1/2" GW	12	60
890527	Ø 27 x 3/4" GW	10	50
890634	Ø 34 x 1" GW	10	50

891

Złączka z gwintem zewnętrznym.
Z mosiądzu.
Dla rur stalowych.
Maks. ciśnienie pracy: 16 bar.
Maks. temperatura pracy: 40 °C.

Kod			
891421	Ø 21 x 1/2" GZ	12	60
891527	Ø 27 x 3/4" GZ	10	50
891634	Ø 34 x 1" GZ	10	50

ZŁĄCZKI SKRĘCANE DLA RUR STALOWYCH

894

Trójnik równoprzelotowy.
Z mosiądzu. Dla rur stalowych.
Maks. ciśnienie pracy: 16 bar.
Maks. temperatura pracy: 40 °C.

Kod			
894021	Ø 21	10	50
894027	Ø 27	5	25
894034	Ø 34	4	20

893

Złączka równoprzelotowa.
Z mosiądzu. Dla rur stalowych.
Może być użyta do naprawy uszkodzonej rury.
Umożliwia naprawę rur o maksymalnej odległości 15 mm między końcówkami rury.
Maks. ciśnienie pracy: 16 bar.
Maks. temperatura pracy: 40 °C.

Kod			
893021	Ø 21	15	75
893027	Ø 27	10	50
893034	Ø 34	5	25

AKCESORIA I CZĘŚCI ZAMIENNE DO ZŁĄCZEK SKRĘCANYCH

877

Pierścień zaciskowy.

Kod			
877020	Ø 20 mosiądz	1	-
877021	Ø 21 mosiądz	1	-
877121	Ø 21 stal nierdzewna	1	-
877025	Ø 25 mosiądz	1	-
877027	Ø 27 mosiądz	1	-
877127	Ø 27 stal nierdzewna	1	-
877032	Ø 32 mosiądz	1	-
877034	Ø 34 mosiądz	1	-
877134	Ø 34 stal nierdzewna	1	-
877040	Ø 40 mosiądz	1	-
877050	Ø 50 mosiądz	1	-
877063	Ø 63 mosiądz	1	-

878

Mosiężna podkładka.

Kod			
878020	Ø 20	1	-
878021	Ø 21	1	-
878025	Ø 25	1	-
878027	Ø 27	1	-
878032	Ø 32	1	-
878034	Ø 34	1	-
878040	Ø 40	1	-
878050	Ø 50	1	-
878063	Ø 63	1	-

879

O-Ring

Kod			
879020	Ø 20	1	-
879021	Ø 21	1	-
879025	Ø 25	1	-
879027	Ø 27	1	-
879032	Ø 32	1	-
879034	Ø 34	1	-
879040	Ø 40	1	-
879050	Ø 50	1	-
879063	Ø 63	1	-

886

Element redukcyjny.

Kod			
886022	od Ø 25 do Ø 20	1	-
886032	od Ø 32 do Ø 25	1	-
886043	od Ø 40 do Ø 32	1	-
886054	od Ø 50 do Ø 40	1	-
886065	od Ø 63 do Ø 50	1	-

887

Usztywnienie rury.

Kod		Dla		
887120	20 x 2	Serii PN 10	10	-
887223	25 x 2,3	Serii PN 10	10	-
887330	32 x 3	Serii PN 10	10	-
887437	40 x 3,7	Serii PN 10	5	-
887546	50 x 4,6	Serii PN 10	5	-
887658	63 x 5,8	Serii PN 10	5	-
887128	20 x 2,8	Dla rur REHAU	10	-
887235	25 x 3,5	Dla rur REHAU	10	-
887130	20 x 3	Serii S 5 PN 4	10	-
887230	25 x 3	Serii S 5 PN 4	10	-
887330	32 x 3	Serii S 5 PN 4	10	-
887437	40 x 3,7	Serii S 5 PN 4	5	-
887546	50 x 4,6	Serii S 5 PN 4	5	-
887658	63 x 5,8	Serii S 5 PN 4	5	-
887430	40 x 3	Serii S 8 PN 2,5–4	5	-
887530	50 x 3	Serii S 8 PN 2,5–4	5	-
887636	63 x 3,6	Serii S 8 PN 2,5–4	5	-

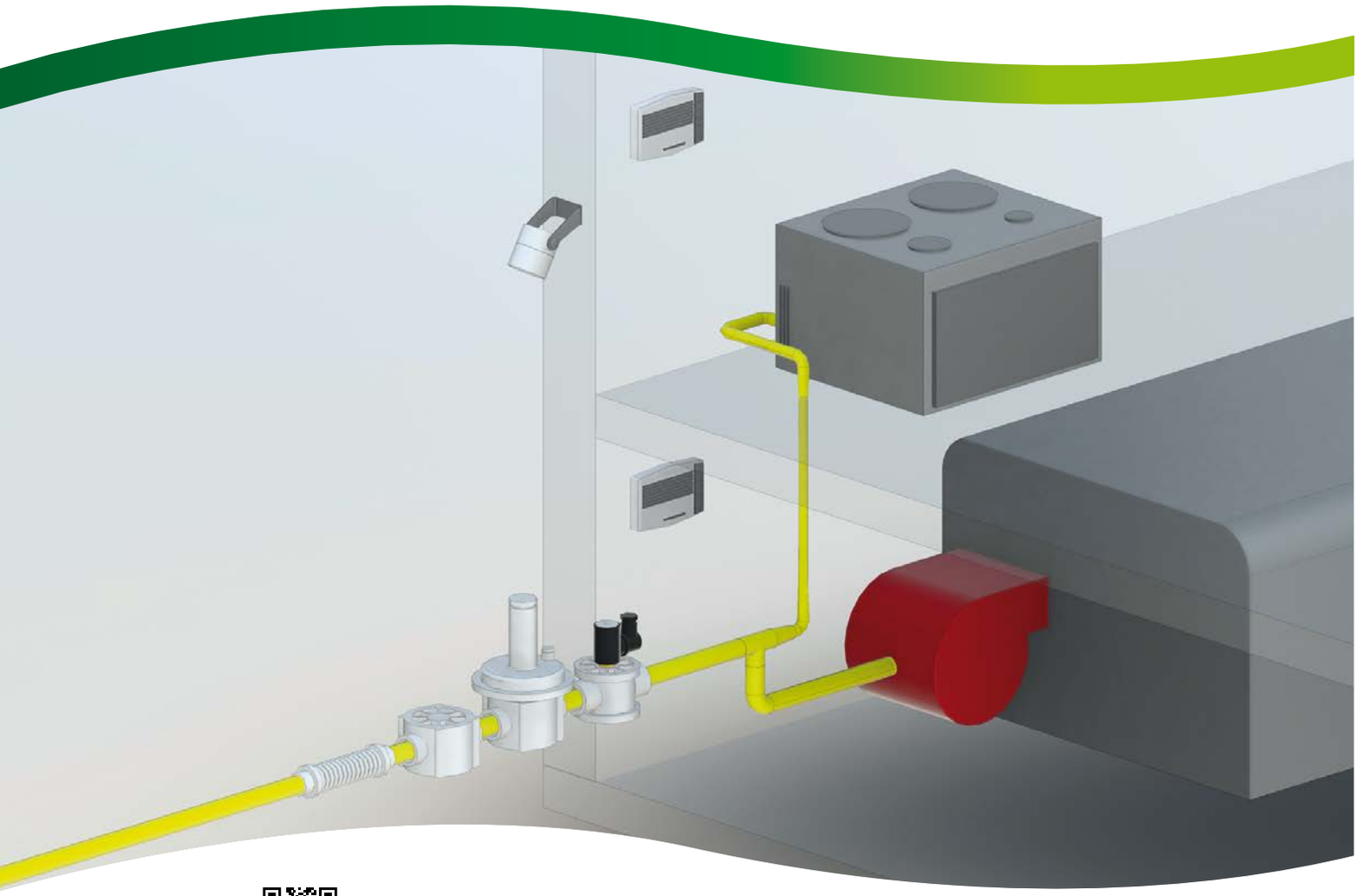

bim.caleffi.com

Filtry gazowe
Regulatory ciśnienia gazu z filtrem
Regulatory ciśnienia gazu
Przewód gazowy
Kompensator drgań
Korek do manometru gazu
Manometr do gazu
Zawory elektromagnetyczne do gazu, normalnie otwarte, z ręcznym odblokowaniem
Zawory elektromagnetyczne do gazu, normalnie zamknięte, z ręcznym odblokowaniem
Zawory elektromagnetyczne do gazu, normalnie otwarte, z ręcznym odblokowaniem
Zawory elektromagnetyczne do gazu, normalnie zamknięte
Elektroniczny sygnalizator świecący światłem przerywanym
Syrena obrotowa
Detektor gazu

FILTRY GAZOWE

847

Kompaktowy filtr gazowy.
Maks. ciśnienie: 2 bar.
Filtracja: Ø ≥ 50 µm.
Klasa filtracji: G 2 (wg EN 779).

CE

Kod			
847004	1/2"	1	-
847005	3/4"	1	-

848

Filtr gazowy.
Maks. ciśnienie: 2 bar.
Filtracja: Ø ≥ 50 µm.
Klasa filtracji: G 2 (wg EN 779).

CE

Kod			
848004	1/2"	1	-
848005	3/4"	1	-
848006	1"	1	-
848007	1 1/4"	1	-
848008	1 1/2"	1	-
848009	2"	1	-

848

Filtr gazowy.
Korpus PN 16.
Przyłącze kołnierzowe.
Współpraca z przeciwkołnierzem EN 1092-1.
Maks. ciśnienie: 2 bar.
Filtracja: Ø ≥ 50 µm.
Klasa filtracji: G 2 (wg EN 779).

CE

Kod			
848060	DN 65	1	-
848080	DN 80	1	-
848100	DN 100	1	-

REGULATORY CIŚNIENIA GAZU Z FILTREM

850

Regulator ciśnienia gazu z filtrem, podwójna membrana.
Przyłącza gwintowane.
P. maks. na wlocie: 500 mbar.
Zakres temperatury pracy: -15–60 °C.
Regulacja i zamykania przy przepływie zerowym zgodnie z UNI EN 88.
Filtracja: Ø ≥ 50 µm.
Klasa filtracji: G 2 (wg. EN 779).
Zgodne z Dyrektywą ATEX (II 2G - II 2D).

CE Ex

Kod		Regulacja (mbar)		
850004	1/2"	18–40	1	-
850005	3/4"	18–40	1	-
850006	1"	18–40	1	-
850007	1 1/4"	13–23	1	-
850008	1 1/2"	13–23	1	-
850009	2"	13–23	1	-

850

Regulator ciśnienia gazu z filtrem, podwójna membrana.
Korpus PN 16.
Przyłącze kołnierzowe.
Współpraca z przeciwkołnierzem EN 1092-1.
P. maks. na wlocie: 500 mbar.
Zakres temperatury pracy: -15–60 °C.
Regulacja i zamykania przy przepływie zerowym zgodnie z UNI EN 88.
Filtracja: Ø ≥ 50 µm.
Klasa filtracji: G 2 (wg. EN 779).
Zgodne z Dyrektywą ATEX (II 2G - II 2D).

CE Ex

Kod		Regulacja (mbar)		
850060	DN 65	13–27	1	-
850080	DN 80	13–27	1	-
850100	DN 100	15–27	1	-

REGULATORY CIŚNIENIA GAZU

852

Regulator ciśnienia gazu, podwójna membrana.
Przyłącza gwintowane.
P. maks. na wlocie: 500 mbar.
Zakres temperatury pracy: -15–60 °C.
Regulacja i zamykania przy przepływie zerowym zgodnie z UNI EN 88.
Zgodne z Dyrektywą ATEX (II 2G - II 2D).

Kod		Regulacja (mbar)		
852004	1/2"	18–40	1	-
852005	3/4"	18–40	1	-
852006	1"	18–40	1	-
852007	1 1/4"	13–23	1	-
852008	1 1/2"	13–23	1	-
852009	2"	13–23	1	-

852

Regulator ciśnienia gazu
z podwójną membraną.
Korpus PN 16.
Przyłącze kołnierzowe.
Współpraca z przeciwkołnierzem EN 1092-1.
P. maks. na wlocie: 500 mbar.
Zakres temperatury pracy: -15–60 °C.
Regulacja i zamykania przy przepływie zerowym zgodnie z UNI EN 88.
Zgodne z Dyrektywą ATEX (II 2G - II 2D).

Kod		Regulacja (mbar)		
852060	DN 65	13–27	1	-
852080	DN 80	13–27	1	-
852100	DN 100	15–27	1	-

PRZEWÓD GAZOWY

841

Przewód gazowy ze stali nierdzewnej zgodny z UNI 11353, do domowych instalacji gazowych (maks. 35 kW).
Maks. ciśnienie pracy PS: 0,5 bar.
Przyłącze z gwintem zewnętrznym: AISI 303.
Ruchome: AISI 316L.
Przyłącze z gwintem wewnętrznym: AISI 303.

Kod		Min./maks. L		
841414	1/2"	90/130	3	-
841514	3/4"	90/130	3	-
841614	1"	90/130	3	-
841420	1/2"	120/210	3	-
841520	3/4"	120/210	3	-
841620	1"	120/210	3	-
841440	1/2"	240/410	3	-
841540	3/4"	240/410	3	-
841640	1"	240/410	3	-

KOMPENSATOR DRGAŃ

842

Kompensator drgań do instalacji gazowych.
Zgodne z UNI EN 676.
Maks. ciśnienie pracy PS: 0,5 bar.
Wersja gwintowana: korpus AISI 316L, stałe przyłącze z gwintem zewnętrznym: FE 37.
Wersja kołnierzowa: korpus AISI 321, wolne przyłącza kołnierzowe: ASTM A 105 - PN 10.
Współpraca z przeciwkołnierzem EN 1092-1 (PN 10 - PN 16).

Uwaga:
Kompensator drgań nie jest kompensatorem osiowym.

Kod		L (mm)		
842004	1/2"	145	3	-
842005	3/4"	150	3	-
842006	1"	165	3	-
842007	1 1/4"	180	1	-
842008	1 1/2"	210	1	-
842009	2"	230	1	-
842060	DN 65	175	1	-
842080	DN 80	175	1	-
842100	DN 100	195	1	-

KOREK DO MANOMETRU GAZU

8460

Korek do manometru gazu z przyciskiem otwierającym.
Przyłącza z gwintem wewnętrznym.

Kod			
846002	1/4"	1	-
846003	3/8"	1	-

MANOMETR DO GAZU

8461

Manometr do gazu.
Precyzyjna membrana.
Przyłącze dolne.
Dokładność: UNI 1,6.

Kod		mbar	Ø		
846101	1/4"	0–60	60	1	-
846102	1/4"	0–100	60	1	-
846103	3/8"	0–60	80	1	-
846104	3/8"	0–100	80	1	-

ZAWORY ELEKTROMAGNETYCZNE DO GAZU, NORMALNIE OTWARTE, Z RĘCZNYM ODBLOKOWANIEM

8540

Zawór elektromagnetyczny do gazu, normalnie otwarty, z ręcznym odblokowaniem.
Maks. ciśnienie: 500 mbar.
Stopień ochrony: IP 65.

CE

Kod		Zasilanie elektryczne		
854024	1/2"	230 V (AC)	1	-
854025	3/4"	230 V (AC)	1	-
854044	1/2"	24 V (AC)	1	-
854045	3/4"	24 V (AC)	1	-

8540

Zawór elektromagnetyczny do gazu, normalnie otwarty, z ręcznym odblokowaniem.
Maks. ciśnienie: 500 mbar.
Stopień ochrony: IP 65.

CE

Kod		Zasilanie elektryczne		
854026	1"	230 V (AC)	1	-
854046	1"	24 V (AC)	1	-

8540

Cewka zapasowa, z przyłączem.

CE

Kod	Zasilanie elektryczne	Zastosowanie		
854012	230 V (AC)	1/2" - 3/4"	1	-
854014	24 V (AC)	1/2" - 3/4"	1	-

8540

Cewka zapasowa, z przyłączem.

CE

Kod	Zasilanie elektryczne	Zastosowanie		
854002	230 V (AC)	1"	1	-
854004	24 V (AC)	1"	1	-

ZAWORY ELEKTROMAGNETYCZNE DO GAZU, NORMALNIE OTWARTE, Z RĘCZNYM ODBLOKOWANIEM

839

Zawór elektormagnetyczny do gazu, normalnie otwarty, z ręcznym odblokowaniem.
Maks. ciśnienie: 500 mbar.
Stopień ochrony: IP 65.

CE

Kod		Zasilanie elektryczne		
839005	3/4"	230 V (AC)	1	-
839006	1"	230 V (AC)	1	-
839007	1 1/4"	230 V (AC)	1	-
839008	1 1/2"	230 V (AC)	1	-
839009	2"	230 V (AC)	1	-
839105	3/4"	24 V (AC)	1	-
839106	1"	24 V (AC)	1	-
839007	1 1/4"	24 V (AC)	1	-
839108	1 1/2"	24 V (AC)	1	-
839109	2"	24 V (AC)	1	-
839205	3/4"	12 V (AC)	1	-
839206	1"	12 V	1	-
839207	1 1/4"	12 V	1	-
839208	1 1/2"	12 V	1	-
839209	2"	12 V	1	-

839

Zawór elektormagnetyczny do gazu, normalnie otwarty, z ręcznym odblokowaniem.
Korpus PN 16.
Maks. ciśnienie: 500 mbar.
Stopień ochrony: IP 65.
Przyłącza kołnierzowe PN 16.

CE

Kod		Zasilanie elektryczne		
839060	DN 65	230 V (AC)	1	-
839080	DN 80	230 V (AC)	1	-
839100	DN 100	230 V (AC)	1	-
839120	DN 125	230 V (AC)	1	-
839150	DN 150	230 V (AC)	1	-
839160	DN 65	24 V (AC)	1	-
839180	DN 80	24 V (AC)	1	-
839190	DN 100	24 V (AC)	1	-
839220	DN 125	24 V (AC)	1	-
839250	DN 150	24 V (AC)	1	-

839

Cewka zapasowa, z przyłączem.

CE

Kod	Zasilanie elektryczne	Zastosowanie		
839A05	230 V (AC)	3/4"– DN 150	1	-
839B05	24 V (AC)	3/4"– DN 150	1	-
839C05	12 V (DC)	3/4"– 2"	1	-

ZAWORY ELEKTROMAGNETYCZNE DO GAZU, NORMALNIE ZAMKNIĘTE, Z RĘCZNYM ODBLOKOWANIEM

8541

Zawór elektormagnetyczny do gazu, normalnie zamknięty, z ręcznym odblokowaniem.
Maks. ciśnienie: 500 mbar.
Klasa A - Grupa 2.
Stopień ochrony: IP 65.
Przepisy: EN 161 - Dyrektywa ATEX (II 3G - II 3D).

CE

Kod		Zasilanie elektryczne		
854124	1/2"	230 V (AC)	1	-
854125	3/4"	230 V (AC)	1	-
854126	1"	230 V (AC)	1	-
854144	1/2"	24 V (AC)	1	-
854145	3/4"	24 V (AC)	1	-
854146	1"	24 V (AC)	1	-

8541

Cewka zapasowa, z przyłączem.

CE

Kod	Zasilanie elektryczne	Zastosowanie		
854102	230 V (AC)	1/2"–1"	1	-
854104	24 V (AC)	1/2"–1"	1	-

ZAWORY ELEKTROMAGNETYCZNE DO GAZU, NORMALNIE OTWARTE, Z RĘCZNYM ODBLOKOWANIEM

837

Zawór elektromagnetyczny do gazu, normalnie zamknięty, z ręcznym odblokowaniem.
Maks. ciśnienie: 500 mbar.
Klasa A - Grupa 2.
Stopień ochrony: IP 65.

CE

Kod		Zasilanie elektryczne		
837005	3/4"	230 V (AC)	1	-
837006	1"	230 V (AC)	1	-
837007	1 1/4"	230 V (AC)	1	-
837008	1 1/2"	230 V (AC)	1	-
837009	2"	230 V (AC)	1	-
837105	3/4"	24 V (AC)	1	-
837106	1"	24 V (AC)	1	-
837107	1 1/4"	24 V (AC)	1	-
837108	1 1/2"	24 V (AC)	1	-
837109	2"	24 V (AC)	1	-
837205	3/4"	12 V (DC)	1	-
837206	1"	12 V (DC)	1	-
837207	1 1/4"	12 V (DC)	1	-
837208	1 1/2"	12 V (DC)	1	-
837209	2"	12 V (DC)	1	-

837

Zawór elekromagnetyczny do gazu, normalnie zamknięty, z ręcznym odblokowaniem.
Korpus PN 16.
Maks. ciśnienie: 500 mbar.
Klasa A - Grupa 2.
Stopień ochrony: IP 65.
Przyłącza kołnierzowe PN 16.
Współpraca z przeciwkołnierzem EN 1092-1.

CE

Kod		Zasilanie elektryczne		
837060	DN 65	230 V (AC)	1	-
837080	DN 80	230 V (AC)	1	-
837100	DN 100	230 V (AC)	1	-
837120	DN 125	230 V (AC)	1	-
837150	DN 150	230 V (AC)	1	-
837160	DN 65	24 V (AC)	1	-
837180	DN 80	24 V (AC)	1	-
837190	DN 100	24 V (AC)	1	-
837220	DN 125	24 V (AC)	1	-
837250	DN 150	24 V (AC)	1	-

837

Cewka zapasowa, z przyłączem.

CE

Kod	Zasilanie elektryczne	Zastosowanie		
837A05	230 V (AC)	3/4"–2"	1	-
837B05	24 V (AC)	3/4"–2"	1	-
837C05	12 V (DC)	3/4"–2"	1	-

837

Cewka zapasowa, z przyłączem.

CE

Kod	Zasilanie elektryczne	Zastosowanie		
837A60	230 V (AC)	DN 65–DN 150	1	-
837B60	24 V (AC)	DN 65–DN 150	1	-

ZAWORY ELEKTROMAGNETYCZNE DO GAZU, NORMALNIE ZAMKNIĘTE

838

Zawór elektromagnetyczny do gazu, normalnie zamknięty.
Maks. ciśnienie: 360 mbar.
Klasa A - Grupa 2.
Stopień ochrony: IP 65.

CE

Code		Zasilanie elektryczne		
838004	1/2"	230 V (AC)	1	-
838005	3/4"	230 V (AC)	1	-
838006	1"	230 V (AC)	1	-
838007*	1 1/4"	230 V (AC)	1	-
838008*	1 1/2"	230 V (AC)	1	-
838009*	2"	230 V (AC)	1	-
838104	1/2"	24 V (AC)	1	-
838105	3/4"	24 V (AC)	1	-
838106	1"	24 V (AC)	1	-
838107*	1 1/4"	24 V (AC)	1	-
838108*	1 1/2"	24 V (AC)	1	-
838109*	2"	24 V (AC)	1	-

* Z górną śrubą blokującą i podkładką

838

Zawór elektromagnetyczny do gazu, normalnie zamknięty.
Korpus PN 16.
Maks. ciśnienie: 200 mbar.
Klasa A - Grupa 2.
Stopień ochrony: IP 65.
Przyłącza kołnierzowe PN 16.
Współpraca z przeciwkołnierzem EN 1092-1.

CE

Kod		Zasilanie elektryczne		
838060	DN 65	230 V (AC)	1	-
838080	DN 80	230 V (AC)	1	-
838100	DN 100	230 V (AC)	1	-
838120	DN 125	230 V (AC)	1	-
838150	DN 150	230 V (AC)	1	-
838160	DN 65	24 V (AC)	1	-
838180	DN 80	24 V (AC)	1	-
838190	DN 100	24 V (AC)	1	-
838220	DN 125	24 V (AC)	1	-
838250	DN 150	24 V (AC)	1	-

838

Cewka zapasowa, z przyłączem.

CE

Kod	Zasilanie elektryczne	Zastosowanie		
838A04	230 V (AC)	1/2" - 3/4" (wersja okrągła)	1	-
838A06	230 V (AC)	1" (wersja okrągła)	1	-
838A07	230 V (AC)	1 1/4"–2" (wersja okrągła)	1	-
838A17	230 V (AC)	1 1/4"–2" (wersja okrągła)*	1	-
838B04	24 V (AC)	1/2" - 3/4" (wersja okrągła)	1	-
838B06	24 V (AC)	1" (wersja okrągła)	1	-
838B07	24 V (AC)	1 1/4"–2" (wersja okrągła)	1	-
838B17	24 V (AC)	1 1/4"–2" (wersja okrągła)*	1	-

* Z górną śrubą blokującą i podkładką

838

Cewka zapasowa, z przyłączem.

CE

Kod	Zasilanie elektryczne	Zastosowanie		
838A60	230 V (AC)	DN 65 - DN 80	1	-
838A00	230 V (AC)	DN 100	1	-
838A20	230 V (AC)	DN 125 - DN 150	1	-
838B60	24 V (AC)	DN 65 - DN 80	1	-
838B00	24 V (AC)	DN 100	1	-
838B20	24 V (AC)	DN 125 - DN 150	1	-

ELEKTRONICZNY SYGNALIZATOR ŚWIECĄCY ŚWIATŁEM PRZERYWANYM

8562

Elektroniczny sygnalizator świecący światłem przerywanym.
230 V (AC) - Moc żarówki: 40 W.

CE

Kod		
856202	1	-

SYRENA OBROTOWA

8561

Syrena obrotowa.
230 V (AC) - 112 dB/1 m.

CE

Kod		
856102	1	-

DETEKTOR GAZU

8563

Detektor gazu z wbudowanym czujnikiem i wyjściem przekaźnikowym.
Z podłączeniem BUS,
do dodatkowego czujnika zdalnego.
Do zaworów elektromagnetycznych serii 8540, 8541, 837, 838 i 839.
Zasilanie: 230 V (AC).
Styk wyjścia: 8 (2) A.
Stopień ochrony: IP 42.
Do zastosowań domowych.

CE

Kod			
856300	do metanu	1	-
856302	do GPL	1	-

855

Detektor gazu z wbudowanym czujnikiem i wyjściem przekaźnikowym. Bez podłączenia BUS.
Z zaworem elektromagnetycznym.
Normalnie otwarty.
Zasilanie: 230 V (AC).
Stopień ochrony: IP 42.

CE

Kod				
855400	1/2"	do metanu	1	-
855500	3/4"	do metanu	1	-
855410	1/2"	do GPL	1	-
855510	3/4"	do GPL	1	-

8563

Dodatkowy zdalny czujnik do detektora gazu serii 8563.
Zasilanie: 230 V (AC).
Stopień ochrony: IP 42.
Do zastosowań domowych.

CE

Kod			
856310	do metanu	1	-
856312	do GPL	1	-

8565

Detektor gazu z wbudowanym czujnikiem i wyjściem przekaźnikowym.
Bez podłączenia BUS.
Zasilanie: 230 V (AC).
Styk wyjścia: 8 (2) A.
Stopień ochrony: IP 42.
Do zastosowań domowych.

CE

Kod			
856500	do metanu	1	-
856502	do GPL	1	-

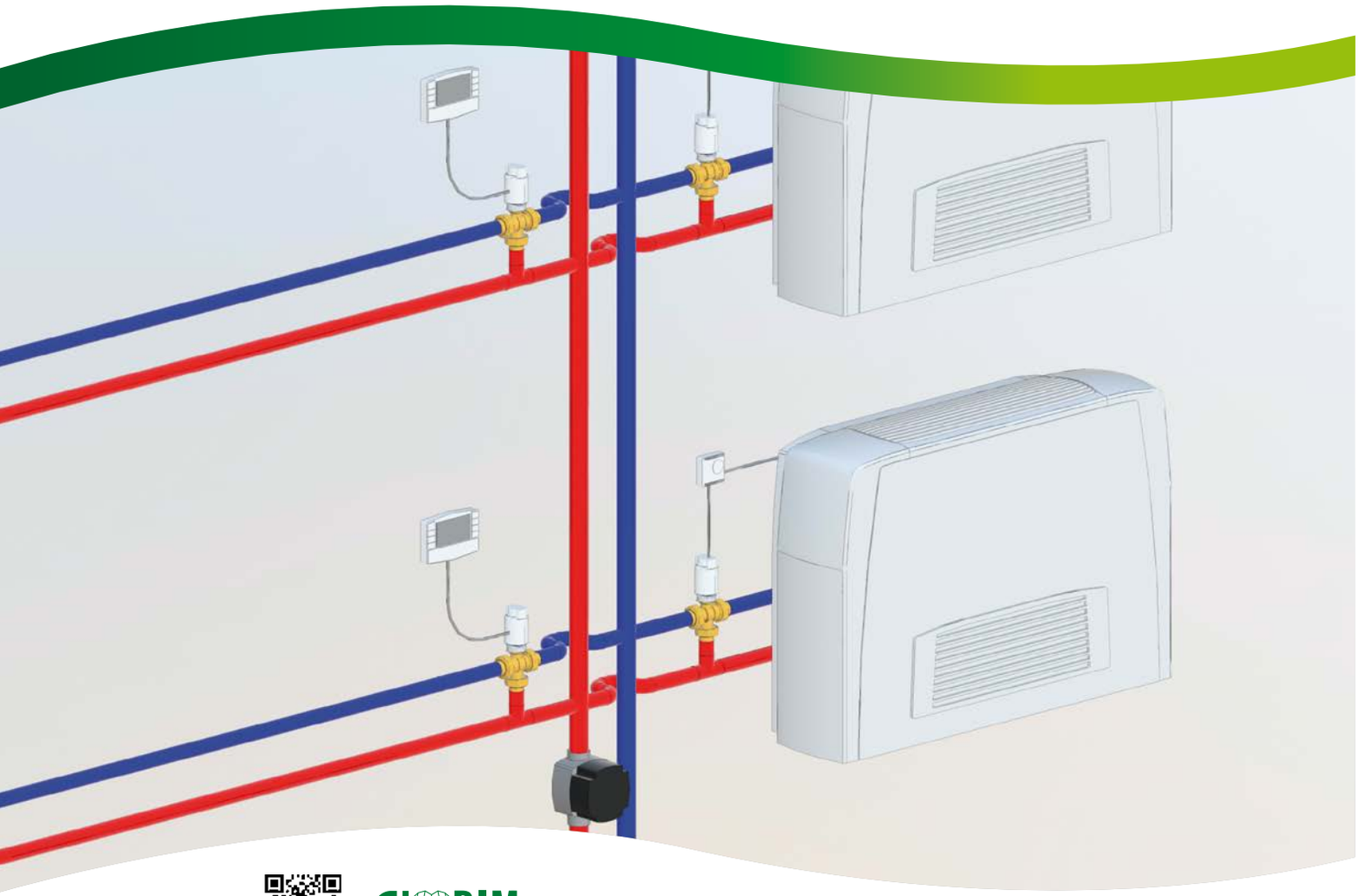

bim.caleffi.com

Regulatory temperatury
Termostaty czasowe
Termostaty

Domestic Water Sizer
DOMESTIC WATER SYSTEM SIZER TAKŻE NA SMARTFONY.
Dostępny na www.caleffi.com i w aplikacji na smartfony.
Do ściągnięcia na telefony komórkowe w wersji na iOS i Android®.

REGULATORY TEMPERATURY

161

Cyfrowy regulator do ogrzewania i chłodzenia w komplecie z zanurzeniowym czujnikiem zasilania i czujnikiem powrotu Pt1000 Ø 6 mm.
Czujnik temperatury zewnętrznej jako opcja.
Zakres temperatury kontrolowanej: 5–95 °C.
Zasilanie: 230 V - 50/60 Hz.
Stopień ochrony: IP 20 / EN 60529.
Sygnał sterujący: 3 punktowy.
Długość kabla zasilającego czujnika: 1,5 m.

CE

Kod		
161010	1	-

PRZED ZAMÓWIENIEM NALEŻY SPRAWDZIĆ DOSTĘPNE WERSJE JĘZYKOWE OPROGRAMOWANIA ORAZ INSTRUKCJI OBSŁUGI.

161

Czujnik punktu rosy.
Zakres pracy: 30–100 UR %.

Kod		
161004	1	-

161

Regulator zdalny.
Funkcje:
- krzywa temperatury
- maks. temperatura
- funkcja OFF

Kod		
161005	1	-

161

Czujnik temperatury zewnętrznej.

Kod		
161002	1	-

161

Czujnik ciśnienia.
Zakres ciśnienia pracy: 0,5–10 bar.
Maks. temperatura pracy: 100 °C.
Długość przewodu: 1 m.

Kod			
161003	1/2″	1	-

REGULATORY TEMPERATURY

1520

Cyfrowy regulator temperatury z czujnikiem przylgowym i czujnikiem zewnętrznym.
Zakres temperatury regulacji: 20–90 °C.
Zasilanie: 230 V - 50/60 Hz.
Sygnał sterujący: 3 punktowy.
Stopień ochrony: IP 40.

PRZED ZAMÓWIENIEM NALEŻY SPRAWDZIĆ DOSTĘPNE WERSJE JĘZYKOWE OPROGRAMOWANIA ORAZ INSTRUKCJI OBSŁUGI.

Kod			
152001	1 kanał	1	-
152002	2 kanały	1	-
152003	3 kanały	1	-

1520

Cyfrowy regulator temperatury do ogrzewania i chłodzenia.
Z czujnikiem temperatury zasilania, czujnikiem zewnętrznym i czujnikiem maksymalnej wilgotności względnej.
Zasilanie: 230 V - 50/60 Hz.
Sygnał sterujący: 3 punktowy.
Pobór mocy: 5,5 VA.
Stopień ochrony: IP 40.

PRZED ZAMÓWIENIEM NALEŻY SPRAWDZIĆ DOSTĘPNE WERSJE JĘZYKOWE OPROGRAMOWANIA ORAZ INSTRUKCJI OBSŁUGI.

Kod			
152021	1 kanał	1	-

TERMOSTATY CZASOWE

618

Cyfrowy termostat czasowy z zasilaniem na baterie.
Programowalny zegar dzienny lub tygodniowy.
2 poziomy temperatury + ochrona przed zamarzaniem.
Złącze do sterowania telefonicznego.
Minimalny czas programu 30 min.
Styk wyjściowy: 8 (2) A.
Stopień ochrony: IP 30.
Klasa: I-IV [Dyrektywa Ecodesign].

Kod			
618101	dzienny	1	-
618107	tygodniowy	1	-

739

Cyfrowy termostat czasowy z zasilaniem na baterie.
Programowalny zegar tygodniowy.
Szybkie programowanie.
Przełącznik LATO-ZIMA.
Styk wyjściowy: 5 (2) A.
Stopień ochrony: IP 30.
Klasa: I-IV [Dyrektywa Ecodesign].

Kod			
739107	135 x 90 x 28 mm	1	-

TERMOSTATY

738

Cyfrowy termostat pokojowy z zasilaniem na baterie. Podświetlany wyświetlacz, nawigacja poprzez menu.
Programowalny zegar tygodniowy.
Złącze do sterowania telefonicznego.
Trzy poziomy temperatury + ochrona przeciwzamarzaniowa.
Minimalny przedział czasowy: 30 minut.
Funkcja ON/OFF z od 0,2 do 2 °C. lub proporcjonalnie.
Przełącznik LATO - ZIMA.
Regulacja temperatury w odstępach 0,1 °C.
1 styk wyjściowy przełącznika: 5 (3) A / 250 V.
Stopień ochrony: IP 30.
Klasa: I-IV [Dyrektywa Ecodesign].

Kod		
738407	1	-

620

Termostat pokojowy z przełącznikiem 10 (2,5) A - 230 V - 50 Hz.

620000: bez diody sygnalizacyjnej.
620100: z diodą sygnalizacyjną.
620110: z przełącznikiem ON/OFF diody sygnalizacyjnej.

620120: z diodą sygnalizacyjną i przełącznikiem LATO - ZIMA. Stopień ochrony: IP 30.
Klasa: I-IV [Dyrektywa Ecodesign].

Kod		
620000	1	50
620100	1	50
620110	1	50
620120	1	50

738

Cyfrowy termostat pokojowy.
Zasilanie elektryczne: 230 V.
Podświetlany wyświetlacz, nawigacja poprzez menu.
Podświetlany pasek stanu.
Programowalny zegar tygodniowy.
Złącze do sterowania telefonicznego.
Trzy poziomy temperatury + ochrona przeciwzamarzaniowa.
Minimalny przedział czasowy: 30 minut.
Funkcja ON/OFF z od 0,2 do 2 °C lub proporcjonalnie.
Przełącznik LATO - ZIMA.
Regulacja temperatury w odstępach 0,1 °C.
1 styk wyjściowy przełącznika: 5 (3) A / 250 V.
Stopień ochrony: IP 30.
Klasa: I-IV [Dyrektywa Ecodesign].

Kod		
738427	1	-

620

Cyfrowy termostat pokojowy z wyświetlaczem.
Z zestykiem przełącznym 5 (3) A.
Funkcja ON/OFF z regulowanym dyferencjałem od 0,2 do 2 °C lub proporcjonalnie.
2 poziomy temperatury + ochrona przed zamarzaniem.
Przełącznik LATO - ZIMA.
Regulacja temperatury w odstępach 0,1 °C.
Stopień ochrony: IP 30.
Klasa: I [Dyrektywa Ecodesign].

Kod			
620300	zasilanie na baterie	1	10
620302	zasilanie elektryczne 230 V	1	10

TERMOSTATY - LICZNIK GODZINOWY I ZEGAR

6205

01186

Mostek.
Zasilanie: 230 V - 50/60 Hz.
Pobór mocy: 5,5 VA maks. (8 wyjść).
Zestyki przełączające: 10 A.
Stopień ochrony:
IP 30 (z gumowymi zaciskami kablowymi).
Polecenie wyjściowe dla pompy.
Wejście LATO – ZIMA.
Wejście do zegara.

Kod			
620542	4 kanały	1	-
620582	8 kanałów	1	-

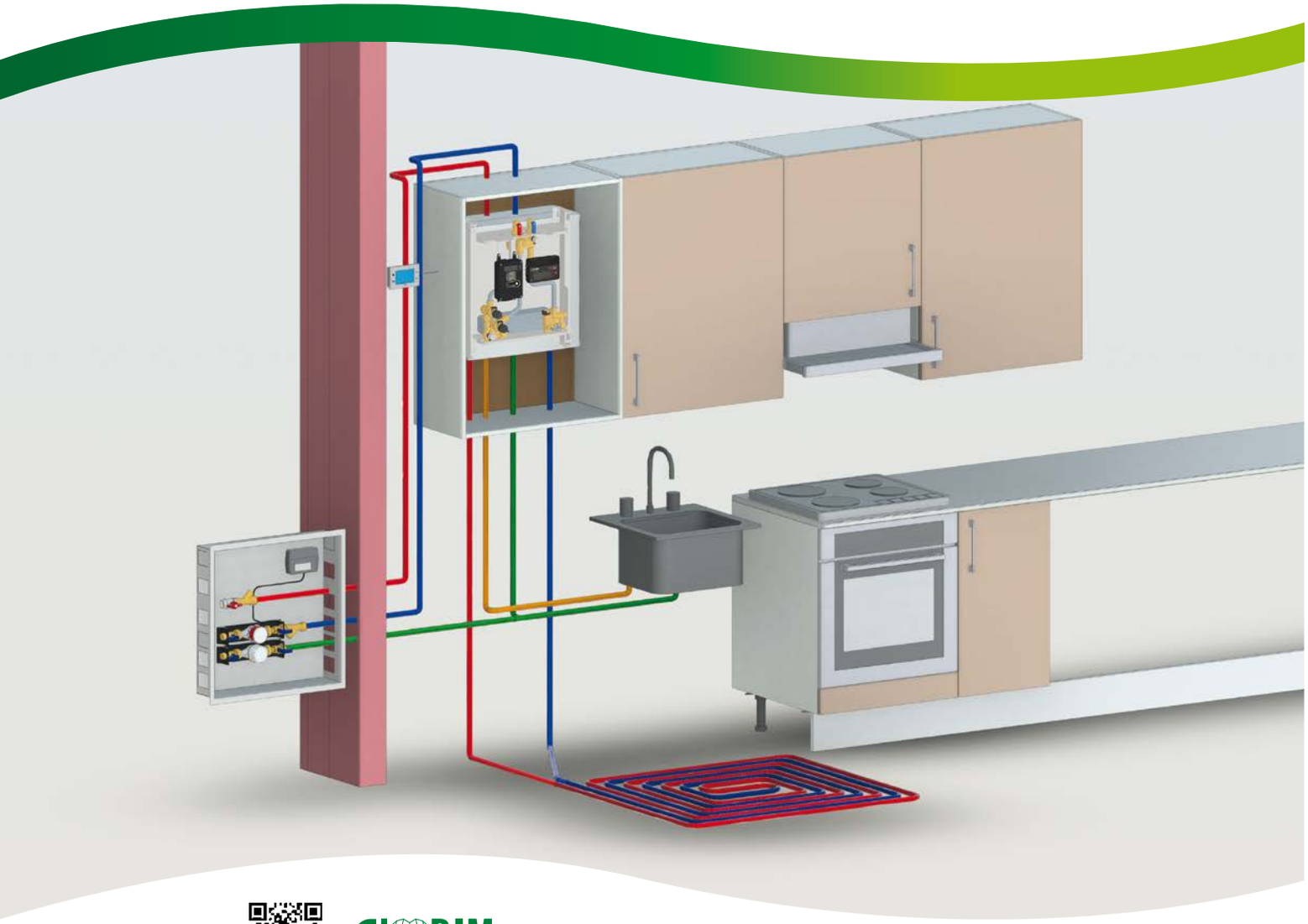

bim.caleffi.com

Naścienne stacje mieszkaniowe - elektroniczne
Stacja przeznaczona do przygotowania c.w.u.
Stacja mieszkaniowa dla instalacji chłodzenia
Naścienne stacje mieszkaniowe - mechaniczne
Podtynkowe stacje mieszkaniowe - elektroniczne
Elementy dodatkowe dla serii SATK
Izolacja

NAŚCIENNE STACJE MIESZKANIOWE DO PRZYGOTOWANIA CIEPŁEJ WODY UŻYTKOWEJ ORAZ OGRZEWANIA SERIA SATK20 - SATK 22 WERSJA ELEKTRONICZNA

SATK201

01209

Stacja mieszkaniowa
- niskoparametrowa.
Zakres temperatury c.o.: 25–45 °C
Maks. wydatek c.w.u. - 18 l/min.
Maks. ciśnienie pracy: 10 bar.
Maks. Δp obiegu pierwotnego: 0,9 bar.

Kod		Wymiary (szer. x wys. x gł.)
SATK20103HE	wymiennik ciepła 40 kW	450 x 550 x 265 mm

SATK202

01209

Stacja mieszkaniowa
- średnioparametrowa.
Zakres temperatury c.o.: 45–75 °C
Maks. wydatek c.w.u. - 18 l/min.
Maks. ciśnienie pracy: 10 bar.
Maks. Δp obiegu pierwotnego: 0,9 bar.

Kod		Wymiary (szer. x wys. x gł.)
SATK20203HE	wymiennik ciepła 40 kW	450 x 550 x 265 mm

SATK221

01309

Stacja mieszkaniowa -
niskoparametrowa.
Zakres temperatury c.o.: 25–45 °C
Maks. wydatek c.w.u. - 24 l/min.
Maks. ciśnienie pracy: 10 bar.
Maks. Δp obiegu pierwotnego: 6 bar.

Kod		Wymiary (szer. x wys. x gł.)
SATK22103	wymiennik ciepła 50 kW	490 x 500 x 245 mm
SATK22105	wymiennik ciepła 60 kW	490 x 500 x 245 mm
SATK22107	dla instalacji z niską temperaturą zasilania	

SATK222

01309

Stacja mieszkaniowa -
średnioparametrowa.
Zakres temperatury c.o.: 45–75 °C
Maks. wydatek c.w.u. - 24 l/min.
Maks. ciśnienie pracy: 10 bar.
Maks. Δp obiegu pierwotnego: 6 bar.

Kod		Wymiary (szer. x wys. x gł.)
SATK22203	wymiennik ciepła 50 kW	490 x 500 x 245 mm
SATK22205	wymiennik ciepła 60 kW	490 x 500 x 245 mm
SATK22207	dla instalacji z niską temperaturą zasilania	

Schemat hydrauliczny SATK201/SATK221

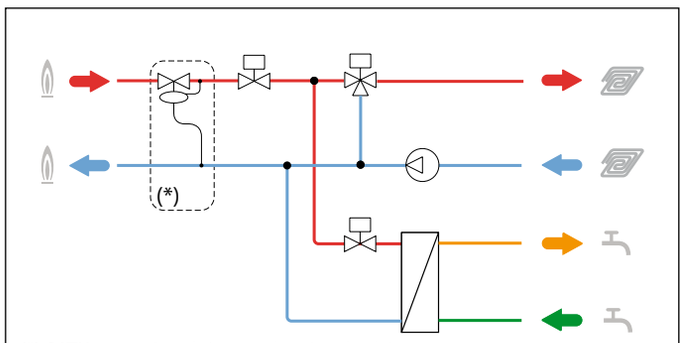

(*) SATK20: opcjonalnie urządzenie o kodzie 789603
SATK22: wbudowane w urządzenie

Schemat hydrauliczny SATK202/SATK222

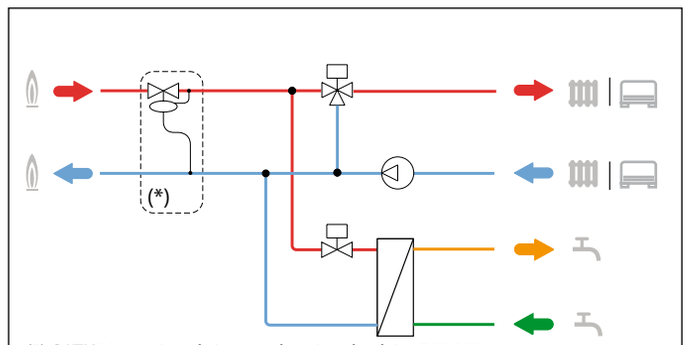

(*) SATK20: opcjonalnie urządzenie o kodzie 789603
SATK22: wbudowane w urządzenie

NAŚCIENNE STACJE MIESZKANIOWE DO PRZYGOTOWANIA CIEPŁEJ WODY UŻYTKOWEJ ORAZ OGRZEWANIA SERIA SATK20 - SATK 22 WERSJA ELEKTRONICZNA

SATK203

01209

Stacja mieszkaniowa
- wysokoparametrowa.
Maks. temperatura pracy: 85 °C
Maks. wydatek c.w.u. - 18 l/min (SATK20303).
Maks. wydatek c.w.u. - 27 l/min (SATK20305).
Maks. ciśnienie pracy: 10 bar
Maks. Δp obiegu pierwotnego: 0,9 bar.

Kod		Wymiary (szer. x wys. x gł.)
SATK20303	wymiennik ciepła 40 kW	490 x 550 x 265 mm
SATK20305	wymiennik ciepła 65 kW	490 x 550 x 265 mm

SATK204

01209

Stacja mieszkaniowa
- wysokoparametrowa.
Maks. temperatura pracy: 85 °C
Maks. wydatek c.w.u. - 18 l/min.
Maks. ciśnienie pracy: 10 bar
Maks. Δp obiegu pierwotnego: 0,9 bar.
Wyposażona w pompę obiegu pierwotnego.

Kod		Wymiary (szer. x wys. x gł.)
SATK20403HE	wymiennik ciepła 40 kW	490 x 550 x 265 mm

SATK223

01309

Stacja mieszkaniowa -
wysokoparametrowa.
Maks. temperatura pracy: 85 °C
Maks. wydatek c.w.u. - 24 l/min.
Maks. ciśnienie pracy: 10 bar.
Maks. Δp obiegu pierwotnego: 6 bar.

Kod		Wymiary (szer. x wys. x gł.)
SATK22303	wymiennik ciepła 50 kW	490 x 500 x 245 mm
SATK22305	wymiennik ciepła 60 kW	490 x 500 x 245 mm
SATK22307	dla instalacji z niską temperaturą zasilania	

SATK224

01309

Stacja mieszkaniowa
- wysokoparametrowa.
Maks. temperatura pracy: 85 °C
Maks. wydatek c.w.u. - 24 l/min.
Maks. ciśnienie pracy: 10 bar.
Maks. Δp obiegu pierwotnego: 6 bar.
Wyposażona w pompę obiegu pierwotnego.

Kod		Wymiary (szer. x wys. x gł.)
SATK22403	wymiennik ciepła 50 kW	490 x 500 x 245 mm
SATK22405	wymiennik ciepła 60 kW	490 x 500 x 245 mm
SATK22407	dla instalacji z niską temperaturą zasilania	

Schemat hydrauliczny SATK203/SATK223

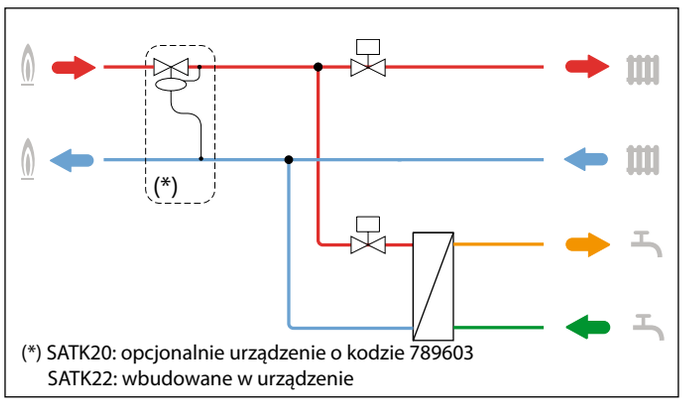

(*) SATK20: opcjonalnie urządzenie o kodzie 789603
SATK22: wbudowane w urządzenie

Schemat hydrauliczny SATK204/SATK224

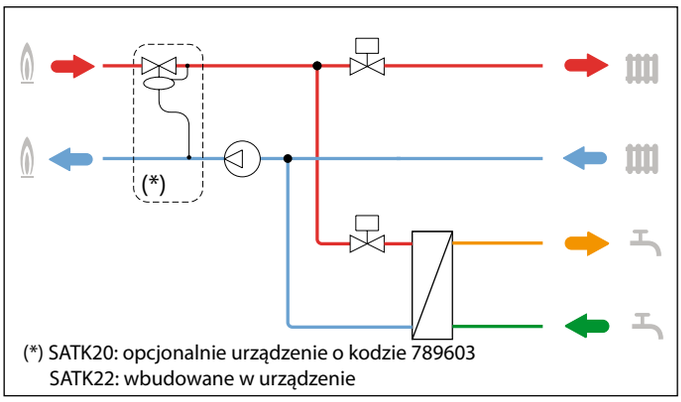

(*) SATK20: opcjonalnie urządzenie o kodzie 789603
SATK22: wbudowane w urządzenie

NAŚCIENNE STACJE MIESZKANIOWE DO PRZYGOTOWANIA CIEPŁEJ WODY UŻYTKOWEJ ORAZ OGRZEWANIA SERIA SATK30 - SATK32 - SATK40 WERSJA ELEKTRONICZNA

SATK30

01209

Zakres niskoparametrowy: 25–45 °C
Średni/wysoki zakres temperatury: 45–75 °C
Maks. wydatek c.w.u. - 18 l/min (SATK30103HE).
Maks. wydatek c.w.u. - 27 l/min (SATK30105HE).
Maks. ciśnienie pracy: 16 bar.
Maks. Δp obiegu pierwotnego: 1,65 bar.

Kod		Wymiary (szer. x wys. x gł.)
SATK30103HE	wymiennik ciepła 40 kW	550 x 630 x 265 mm
SATK30105HE	wymiennik ciepła 65 kW	550 x 630 x 265 mm

SATK401

01216

Zakres niskoparametrowy: 25–45 °C
Średni/wysoki zakres temperatury: 45–75 °C
Maks. ciśnienie pracy: 16 bar.
Maks. Δp obiegu pierwotnego: 1,5 bar.
Produkcja c.w.u. w zasobniku wody (nie w komplecie).

Kod	Wymiary (szer. x wys. x gł.)
SATK40103HE	550 x 630 x 265 mm

SATK32

01301

Zakres niskoparametrowy: 25–45 °C
Średni/wysoki zakres temperatury: 45–75 °C
Maks. wydatek c.w.u. - 24 l/min.
Maks. ciśnienie pracy: 16 bar.
Maks. Δp obiegu pierwotnego: 6 bar.

Kod		Wymiary (szer. x wys. x gł.)
SATK32103	wymiennik ciepła 50 kW	490 x 630 x 245 mm
SATK32105	wymiennik ciepła 60 kW	490 x 630 x 245 mm
SATK32107	dla instalacji z niską temperaturą zasilania	490 x 630 x 245 mm

Schemat hydrauliczny SATK301**/SATK32**1

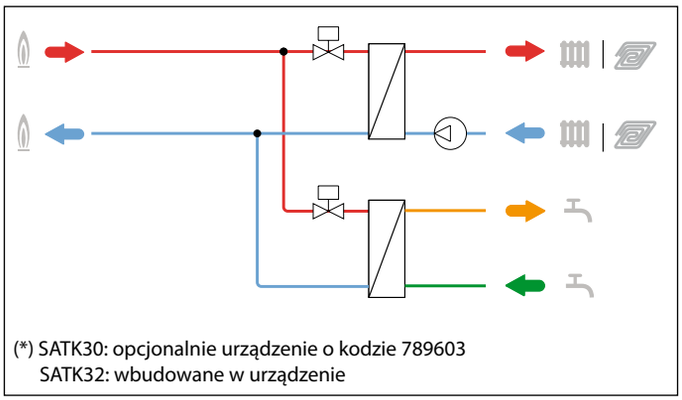

(*) SATK30: opcjonalnie urządzenie o kodzie 789603
SATK32: wbudowane w urządzenie

Schemat hydrauliczny SATK40

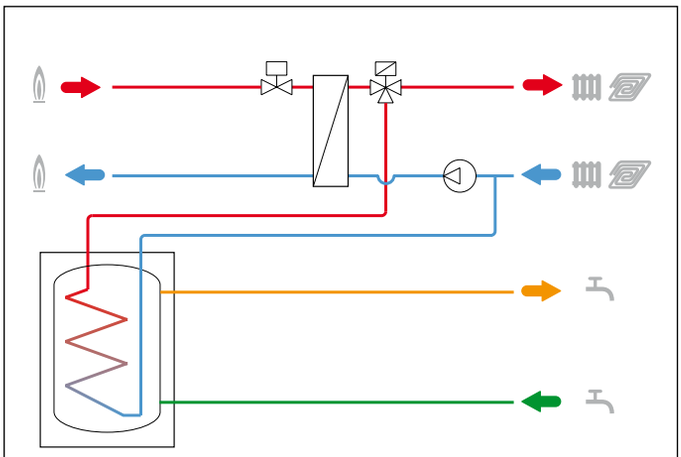

(*) SATK40: opcjonalnie urządzenie o kodzie 789603

STACJA MIESZKANIOWA PRZEZNACZONA DO PRZYGOTOWANIA C.W.U.

SATK102

01308

Tylko przygotowanie c.w.u.
Maks. wydatek c.w.u. - 27 l/min.
Maks. ciśnienie pracy: 10 bar.
Maks. Δp obiegu pierwotnego: 0,9 bar.

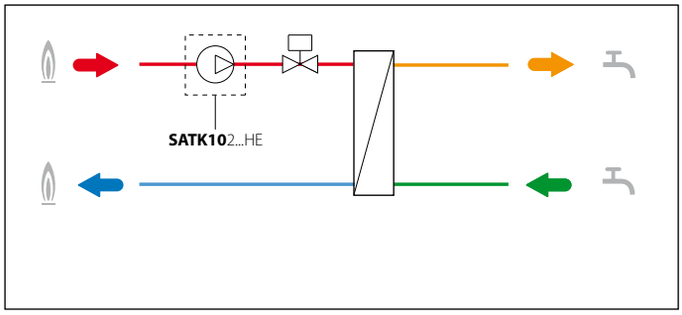

Kod		Maks. wydatek c.w.u.	Wymiary (szer. x wys. x gł.)
SATK10203HE	wymiennik ciepła 40 kW	18 (l/min)	476 x 350 x 188 mm
SATK10204HE	wymiennik ciepła 65 kW	25 (l/min)	476 x 350 x 188 mm
SATK10205HE	wymiennik ciepła 75 kW	27 (l/min)	476 x 350 x 188 mm

Bez pompy w obiegu pierwotnym

Kod		Maks. wydatek c.w.u.	Wymiary (szer. x wys. x gł.)
SATK10253	wymiennik ciepła 40 kW	18 (l/min)	476 x 350 x 188 mm
SATK10254	wymiennik ciepła 65 kW	25 (l/min)	476 x 350 x 188 mm
SATK10255	wymiennik ciepła 75 kW	27 (l/min)	476 x 350 x 188 mm

STACJA MIESZKANIOWA DLA INSTALACJI CHŁODZENIA

797

01368

Stacja mieszkaniowa dla instalacji chłodzenia.
Maks. ciśnienie obiegu pierwotnego: 16 bar.
Przepływ w obiegu pierwotnym:
450 l/h (797601)
1150 l/h (797603)
2200 l/h (797605)
Maks. Δp obiegu pierwotnego: 4 bar.
Przyłącza: 1".

Kod	Nominalna moc	Wymiary (szer. x wys. x gł.)
797601	3 kW*	480 x 800 x 220 mm
797603	8 kW*	480 x 800 x 220 mm
797605	15 kW*	480 x 800 x 220 mm

(*) pierwotny 6–12 °C, wtórny 14–8 °C

NAŚCIENNE STACJE MIESZKANIOWE DO PRZYGOTOWANIA CIEPŁEJ WODY UŻYTKOWEJ ORAZ OGRZEWANIA SERIA SATK15 - SATK16 WERSJA MECHANICZNA

SATK15303 DPCV

01214

Funkcja ogrzewania i przygotowania c.w.u.
Wyposażona po stronie pierwotnej w regulator różnicy ciśnienia z fabryczną nastawą 30 kPa.
Maks. ciśnienie pracy: 10 bar.
Maks. Δp obiegu pierwotnego: 2 bar.
Przyłącza: 3/4" GZ.
Wymiary (szer. x wys. x gł.): 420 x 250 x 130 mm.

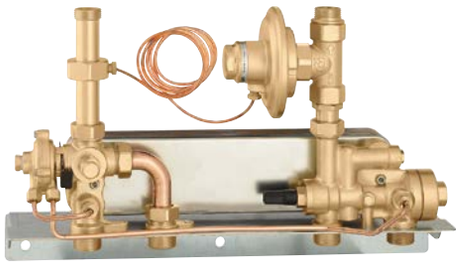

Kod	
SATK15303 DPCV	wymiennik ciepła 40 kW

SATK15313 ABC

01219

Funkcja ogrzewania i przygotowania c.w.u.
Wyposażona po stronie pierwotnej w regulator różnicy ciśnienia z fabryczną nastawą 30 kPa.
Maks. ciśnienie pracy: 10 bar.
Maks. Δp obiegu pierwotnego: 2 bar.
Przyłącza: 3/4" GZ.
Wymiary (szer. x wys. x gł.): 570 x 260 x 150 mm.

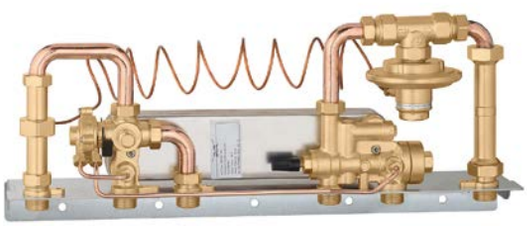

Kod	
SATK15313 ABC	wymiennik ciepła 40 kW

NOWOŚĆ

789

Izolacja do stacji mieszkaniowej serii SATK15

Kod	Zastosowanie
789323	SATK15324 DPCV
789325	SATK15325 DPCV
789314	SATK1532. ABC

SATK16

01359

Funkcja ogrzewania i przygotowania c.w.u.
Wyposażona po stronie pierwotnej w regulator różnicy ciśnienia z fabryczną nastawą 30 kPa.
Z zaworem strefowym i termostatycznym zaworem mieszającym.
Maks. ciśnienie pracy: 10 bar.
Maks. Δp obiegu pierwotnego: 2 bar.
Przyłącza: 3/4" GZ.
Wymiary (szer. x wys. x gł.): 420 x 450 x 200 mm.

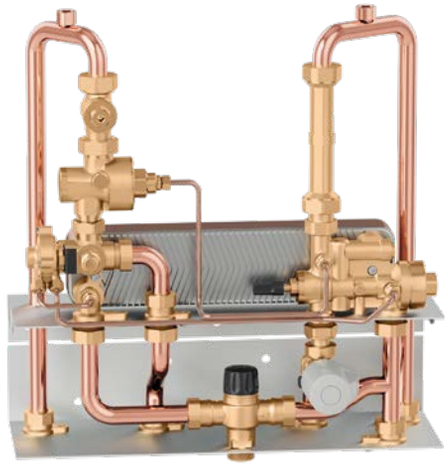

Kod	
SATK16315	wymiennik ciepła 50 kW

SATK1532 DPCV

Funkcja ogrzewania i przygotowania c.w.u.
Wyposażona po stronie pierwotnej w regulator różnicy ciśnienia z fabryczną nastawą 30 kPa.
Maks. ciśnienie pracy: 10 bar.
Maks. Δp obiegu pierwotnego: 2 bar.
Przyłącza: 3/4" GZ.
Wymiary (szer. x wys. x gł.): 570 x 260 x 150 mm.

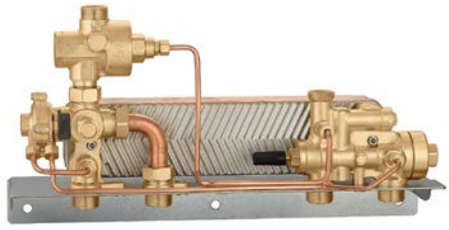

Kod	
SATK15323 DPCV	wymiennik ciepła 35 kW
SATK15324 DPCV	wymiennik ciepła 40 kW
SATK15325 DPCV	dla instalacji z niską temperaturą zasilania

PODTYNKOWE STACJE MIESZKANIOWE DO PRZYGOTOWANIA CIEPŁEJ WODY UŻYTKOWEJ ORAZ OGRZEWANIA SERIA SATK50 WERSJA ELEKTRONICZNA

SATK501

01212

Stacja mieszkaniowa - niskoparametrowa.
Zakres temperatury c.o.: 25–45 °C.
Maks. wydatek c.w.u. - 18 l/min.
Maks. ciśnienie pracy: 10 bar.
Maks. Δp obiegu pierwotnego: 0,9 bar.

Kod	
SATK50103HE	wymiennik ciepła 40 kW

Stacja mieszkaniowa niskoparametrowa o kodzie SATK50193HE (montaż bez skrzynki o kodzie 794950) posiada takie same cechy jak stacja o kodzie SATK50103HE.
Przeznaczona do centralnego przygotowania ciepłej wody użytkowej.
Przyłącze GZ 1". Kulowe zawory odcinające nie wchodzą w skład zestawu.
Należy zastosować zestaw o kodzie F0001495.

Kod		
SATK50193HE	wymiennik ciepła 40 kW	
SATK50193HE 001	wymiennik ciepła 40 kW	z pokrywą izolującą

SATK503

01212

Stacja mieszkaniowa - wysokoparametrowa.
Maks. temperatura pracy: 85 °C.
Maks. wydatek c.w.u. - 18 l/min.
Maks. ciśnienie pracy: 10 bar.
Maks. Δp obiegu pierwotnego: 0,9 bar.

Kod	
SATK50303	wymiennik ciepła 40 kW

Stacja mieszkaniowa średnioparametrowa o kodzie SATK50393 (montaż bez skrzynki o kodzie 794950) posiada takie same cechy jak stacja o kodzie SATK50303.
Przeznaczona do centralnego przygotowania ciepłej wody użytkowej.
Przyłącze GZ 1". Kulowe zawory odcinające nie wchodzą w skład zestawu.
Należy zastosować zestaw o kodzie F0001495.

Kod		
SATK50393	wymiennik ciepła 40 kW	
SATK50393 001	wymiennik ciepła 40 kW	z pokrywą izolującą

SATK502

01212

Stacja mieszkaniowa - średnioparametrowa.
Zakres temperatury c.o.: 45–75 °C.
Maks. wydatek c.w.u. - 18 l/min.
Maks. ciśnienie pracy: 10 bar.
Maks. Δp obiegu pierwotnego: 0,9 bar.

Kod	
SATK50203HE	wymiennik ciepła 40 kW

Stacja mieszkaniowa wysokoparametrowa o kodzie SATK50293HE (montaż bez skrzynki o kodzie 794950) posiada takie same cechy jak stacja o kodzie SATK50203HE. Przeznaczona do centralnego przygotowania ciepłej wody użytkowej.
Przyłącze GZ 1". Kulowe zawory odcinające nie wchodzą w skład zestawu.
Należy zastosować zestaw o kodzie F0001495.

Kod	
SATK50293HE	wymiennik ciepła 40 kW

7949

01212

Podtynkowa skrzynka dla SATK50 w komplecie z zaworami odcinającymi do podłączenia stacji.

Kod	Wymiary (szer. x wys. x gł.)
794950	600 x 700 x 120

Stacje o kodzie SATK50193HE, SATK50293HE i SATK50393 można zainstalować bez skrzynki o kodzie 794950 ponieważ posiadają specjalny szablon. Zawory odcinające są obowiązkowe w celu wykonania wszystkich konserwacji, jak również dla bezpieczeństwa instalacji. Zestaw o kodzie F0001495 zawiera 6 zaworów kulowych przyłącze 3/4" GZ - 1" GW z nakrętką i uszczelnieniem.

Kod	
F0001495	zestaw zaworów dla SATK50.93HE/SATK60193HE

PODTYNKOWA STACJA MIESZKANIOWA DO PRZYGOTOWANIA CIEPŁEJ WODY UŻYTKOWEJ ORAZ OGRZEWANIA SERIA SATK60 WERSJA ELEKTRONICZNA

SATK601

01212

Zakres niskoparametrowy: 25–45 °C.
Średni/wysoki zakres temperatury: 45–75 °C.
Maks. wydatek c.w.u. - 18 l/min.
Maks. ciśnienie pracy: 10 bar.
Maks. Δp obiegu pierwotnego: 0,9 bar.

Kod	
SATK60103HE	wymiennik ciepła 40 kW
SATK60193HE	z szablonem mocującym

7949

01212

Podtynkowa skrzynka dla SATK60 w komplecie z zaworami odcinającymi do podłączenia stacji.

Notatka
Podczas instalacji skrzynka o kodzie 794960 jest obowiązkowa dla stacji o kodzie SATK60103HE.

Kod	Wymiary (szer. x wys. x gł.)
794960	625 x 890 x 120

Notatka
Podczas instalacji skrzynka o kodzie 794960 jest obowiązkowa dla stacji o kodzie SATK60103HE.

NOWOŚĆ

Zestaw zaworów kulowych składający się z:
- zaworów kulowych z nakrętką 1"
- uszczelek z włókna
- czerwonych/niebieskich dźwigni

Maksymalne ciśnienie pracy: 10 bar.
Zakres temperatury pracy: 5–90 °C.
Medium: woda i roztwory glikolu, maks. 30 %

Kod	Zastosowanie
F0001495	SATK50.93HE/SATK60193HE

Stację o kodzie SATK60193HE można zainstalować bez skrzynki o kodzie 794960 ponieważ posiada specjalny szablon. Zawory odcinające są obowiązkowe w celu wykonania wszystkich konserwacji jak również dla bezpieczeństwa instalacji. Zestaw o kodzie F0001495 zawiera 6 zaworów kulowych przyłącze 3/4" GZ - 1" GW z nakrętką i uszczelnieniem.

Schemat SATK60

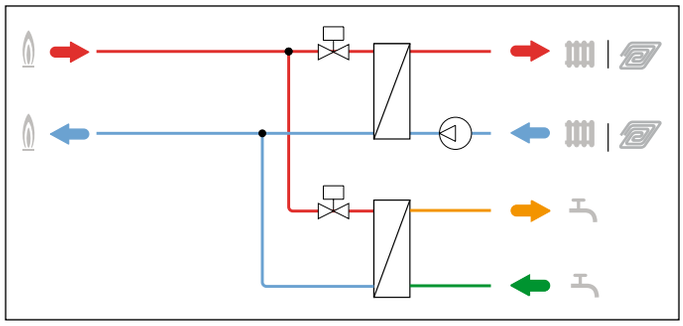

ELEMENTY DODATKOWE DLA SERII SATK

789100

Ręczne obejście dla serii SATK20, SATK30 i SATK40.
Podłączenie od strony pierwotnej: 3/4" GZ.
Podłączenie od strony wtórnej: 3/4" GZ.

Kod
789100

789

Regulator różnicy ciśnienia.
Dla serii SATK20 I SATK30.
Korpus z mosiądzu.
Maks. ciśnienie pracy:16 bar.
Maks. Δp obiegu pierwotnego: 6 bar.
Nastawa fabryczna: 40 kPa.

Kod
789603

789110

Ręczne obejście dla serii SATK32.
Podłączenie od strony pierwotnej: 3/4" GW.
Podłączenie od strony wtórnej: 3/4" GZ.

Kod
789110

572120

Zestaw do napełniania z izolatorem przepływów typu CB dla serii SATK32.

Kod
572120

789023

Konsola montażowa z zaworami odcinającymi dla SATK32.

Kod
789023

IZOLACJA

789

Izolacja dla stacji mieszkaniowych
z serii SATK15.
Materiał:
PE-X o zamkniętej strukturze
komórkowej.
Minimalna grubość: 10 mm.
Odporność ogniowa (DIN 4102): klasa B2.

Kod	Zastosowanie
789303	SATK15303 DPCV
789313	SATK15313 ABC

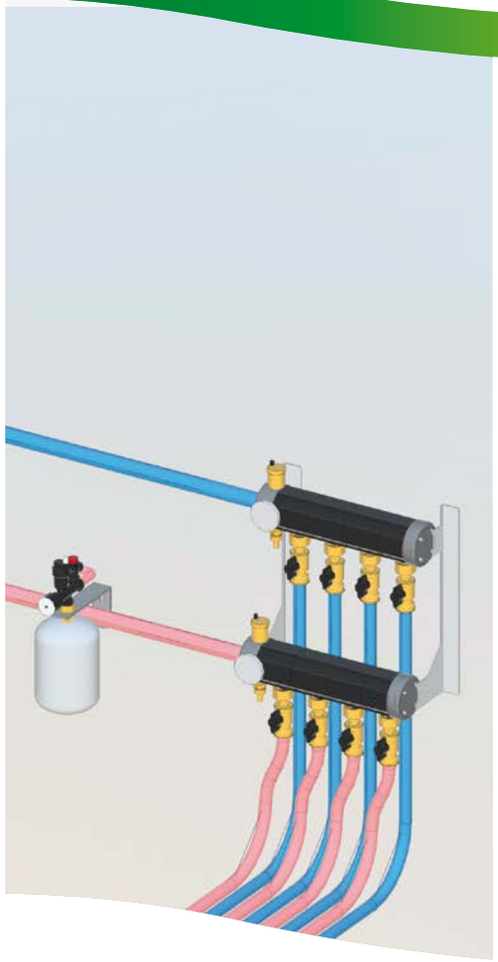

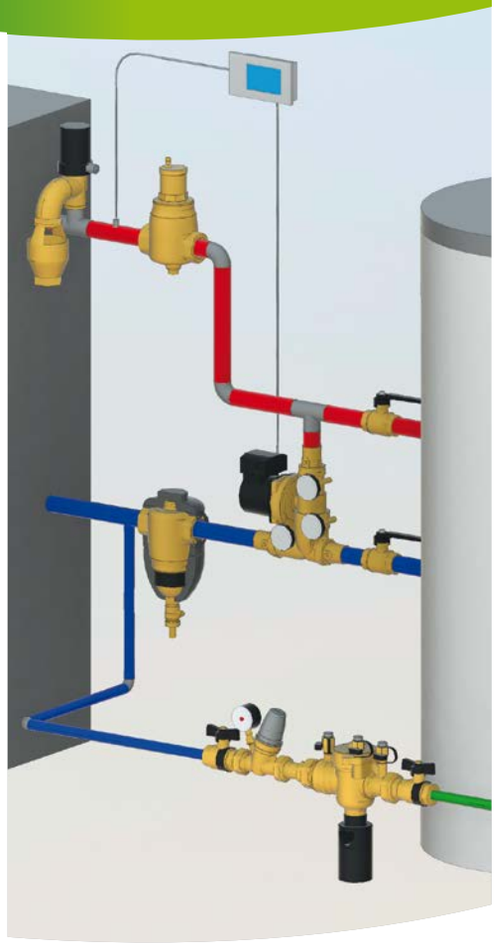

BIM
bim.caleffi.com

Elementy dla instalacji solarnych
Elementy dla instalacji geotermalnych
Elementy dla instalacji biomasowych

ELEMENTY DLA INSTALACJI SOLARNYCH

Seria produktów CALEFFI SOLAR została specjalnie zaprojektowana do zastosowania w instalacjach solarnych, gdzie występują wysokie temperatury czynnika oraz roztwory glikolu. Materiały użyte do produkcji muszą spełniać wymagania dotyczące tego typu instalacji.

- Elementy dla zamkniętych instalacji

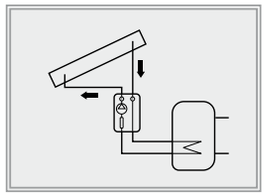

- Elementy dla otwartych instalacji

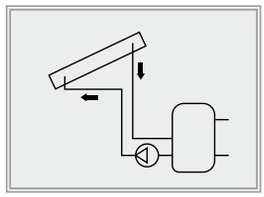

ELEMENTY DLA INSTALACJI GEOTERMALNYCH

Produkty z serii CALEFFI GEO zostały zaprojektowane specjalnie do stosowania w instalacjach z gruntowymi pompami ciepła. W tego typu instalacjach najczęściej stosuje się jako medium roztwory zapobiegające zamarzaniu. Wszystkie produkty zostały wykonane z wysokiej jakości materiałów przeznaczonych dla takiego zastosowania

- Elementy do gruntowych pomp ciepła

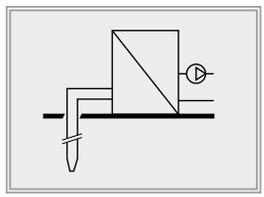

ELEMENTY DLA INSTALACJI BIOMASOWYCH

Produkty z serii CALEFFI BIOMASS powstały specjalnie do użytku w systemach grzewczych z urządzeniami spalającymi paliwo stałe w miejscu źródła ciepła, operujących przy wysokich temperaturach, z wodą lub roztworami glikolu, jako medium grzewczym. Podzespoły, z których wykonano nasze produkty, uwzględniają konkretne potrzeby systemów w zakresie efektywności oraz bezpieczeństwa, zarówno źródeł ciepła jak i pozostałych części współpracujących instalacji.

- Elementy zabezpieczające

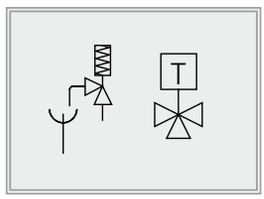

- Elementy regulacji

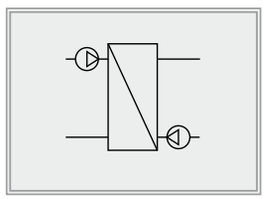

BIM
bim.caleffi.com

CALEFFI SOLAR

Zawór bezpieczeństwa, odpowietrzniki automatyczne
Separatory powietrza, ręczny separator powietrza
Grupy pompowe
Części zapasowe i akcesoria do grup pompowych
Zawór kulowy, złączka trzyczęściowa
Złączki skręcane z uszczelką typu o-ring
Zawór równoważący z przepływomierzem
Zawór bezpieczeństwa temperaturowo-ciśnieniowy
Kulowy zawór rozdzielający z napędem
Urządzenie zabezpieczające przed zamarzaniem
Termostatyczne zawory mieszające
Antyoparzeniowe i termostatyczne zawory mieszające
Zestaw połączeniowy zasobnika solarnego do kotła

Domestic Water Sizer
DOMESTIC WATER SYSTEM SIZER TAKŻE NA SMARTFONY.
Dostępny na www.caleffi.com i w aplikacji na smartfony.
Do ściągnięcia na telefony komórkowe w wersji na iOS i Android®.

CALEFFI SOLAR

Seria produktów Caleffi Solar została specjalnie zaprojektowana do zastosowania w instalacjach solarnych, gdzie występują wysokie temperatury czynnika oraz roztwory glikolu. Materiały użyte do produkcji muszą spełniać wymagania dotyczące tego typu instalacji.

ZAWÓR BEZPIECZEŃSTWA, ODPOWIETRZNIKI AUTOMATYCZNE

253

01089

Zawór bezpieczeństwa dla instalacji solarnych.
Korpus z mosiądzu. Wykończenie: chrom.
Przyłącza z gwintem wewnętrznym. PN 10.
Zakres temperatury pracy: -30–160 °C.
Maks. stężenie glikolu: 50 %.
Powiększony otwór wylotowy.
Moc upustu: 1/2" - 50 kW;
3/4" - 100 kW.
Certyfikat TÜV TRD 721 - SV 100 § 7.7.
Nastawy: 2,5 - 3 - 4 - 6 - 8 - 10 bar.

TÜVRheinland ZERTIFIZIERT www.tuv.com ID 0000013604 CE 1115 WRAS APPROVED PRODUCT CERTIFICATION MARK

Kod				
253042	1/2" GW x 3/4" GW	2,5 bar	1	50
253043	1/2" GW x 3/4" GW	3 bar	1	50
253044	1/2" GW x 3/4" GW	4 bar	1	50
253046	1/2" GW x 3/4" GW	6 bar	1	50
253048	1/2" GW x 3/4" GW	8 bar	1	50
253040	1/2" GW x 3/4" GW	10 bar	1	50
253052	3/4" GW x 1" GW	2,5 bar	1	25
253053	3/4" GW x 1" GW	3 bar	1	25
253054	3/4" GW x 1" GW	4 bar	1	25
253056	3/4" GW x 1" GW	6 bar	1	25
253058	3/4" GW x 1" GW	8 bar	1	25
253050	3/4" GW x 1" GW	10 bar	1	25

250

Zawiera:
- Odpowietrznik automatyczny do instalacji solarnych.
  Korpus z mosiądzu. Wykończenie: chrom.
  Maks. ciśnienie pracy: 10 bar.
  Maks. ciśnienie upustu: 2,5 bar.
  Zakres temperatury pracy: -30–180 °C.
  Maks. stężenie glikolu: 50 %.
- Zawór odcinający z uszczelką.
  Korpus z mosiądzu. Wykończenie: chrom.
  Maks. ciśnienie pracy: 10 bar.
  Zakres temperatury pracy: -30–200 °C.
  Maks. stężenie glikolu: 50 %.

Kod			
250831	3/8" GZ bez zaworu odcinającego	1	50
250931	3/8" GZ	1	50

251 DISCAL AIR

01135

Odpowietrznik automatyczny
o dużej wydajności do instalacji solarnych.
Korpus z mosiądzu. Wykończenie: chrom.
Przyłącze z gwintem wewnętrznym.
Maks. ciśnienie pracy: 10 bar.
Maks. ciśnienie upustu: 10 bar.
Zakres temperatury pracy: -30–160 °C.
Maks. stężenie glikolu: 50 %.

Kod			
251004	1/2" GW	1	10

250

01133

Zawiera:
- Odpowietrznik automatyczny do instalacji solarnych.
  Korpus z mosiądzu. Wykończenie: chrom.
  Maks. ciśnienie pracy: 10 bar.
  Maks. ciśnienie upustu: 5 bar.
  Zakres temperatury pracy: -30–180 °C.
  Maks. stężenie glikolu: 50 %.
- Zawór odcinający z uszczelką.
  Korpus z mosiądzu. Wykończenie: chrom.
  Maks. ciśnienie pracy: 10 bar.
  Zakres temperatury pracy: -30–200 °C.
  Maks. stężenie glikolu: 50 %.

WRAS APPROVED PRODUCT CERTIFICATION MARK

Kod			
250031	3/8" GZ bez zaworu odcinającego	1	25
250131	3/8" GZ	1	25
250041	1/2" GZ bez zaworu odcinającego	1	25

250

01133

Zawór odcinający z uszczelką.
Korpus z mosiądzu. Wykończenie: chrom.
Maks. ciśnienie pracy: 10 bar.
Zakres temperatury pracy: -30–200 °C.
Maks. stężenie glikolu: 50 %.

WRAS APPROVED PRODUCT CERTIFICATION MARK

Kod				
250300	3/8" GZ x 3/8" GW	pokrętło motylkowe	1	10
250400	1/2" GZ x 1/2" GW	uchwyt dźwigniowy	1	10

SEPARATORY POWIETRZA

251
DISCAL

01134

Separator powietrza do instalacji solarnych.
Korpus z mosiądzu.
Wykończenie: mosiądz.
Przyłącza z gwintem wewnętrznym.
Maks. ciśnienie pracy: 10 bar.
Max. ciśnienie upustu: 10 bar.
Zakres temperatury pracy: -30–160 °C.
Maks. stężenie glikolu: 50 %.

Kod			
251003	3/4" GW	1	10

251
DISCAL

01134

Separator powietrza do instalacji solarnych.
Korpus z mosiądzu.
Wykończenie: mosiądz.
Przyłącza z gwintem wewnętrznym.
Ze spustem.
Maks. ciśnienie pracy: 10 bar.
Maks. ciśnienie upustu: 10 bar.
Zakres temperatury pracy: -30–160 °C.
Maks. stężenie glikolu: 50 %.

Kod			
251006	1" GW	1	-
251007	1 1/4" GW	1	-

RĘCZNE SEPARATORY POWIETRZA

251
DISCAL

01197

Ręczny separator powietrza do instalacji solarnych.
Korpus z mosiądzu.
Przyłącza z gwintem wewnętrznym.
Maks. ciśnienie pracy: 10 bar.
Zakres temperatury pracy: -30–200 °C.
Maks. stężenie glikolu: 50 %.

Kod			
251093	3/4" GW	1	10

Schemat zastosowania separatorów DISCAL z serii 251

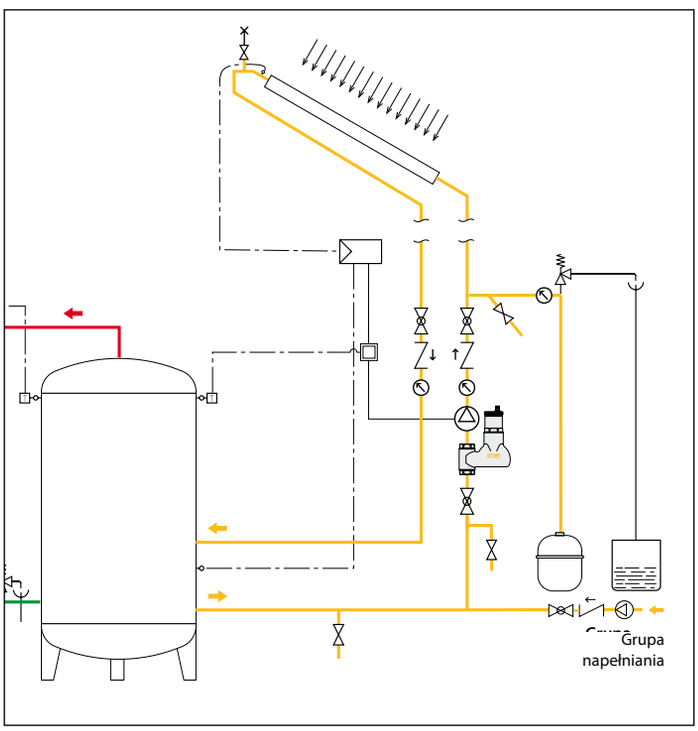

Schemat zastosowania separatorów DISCAL z serii 251

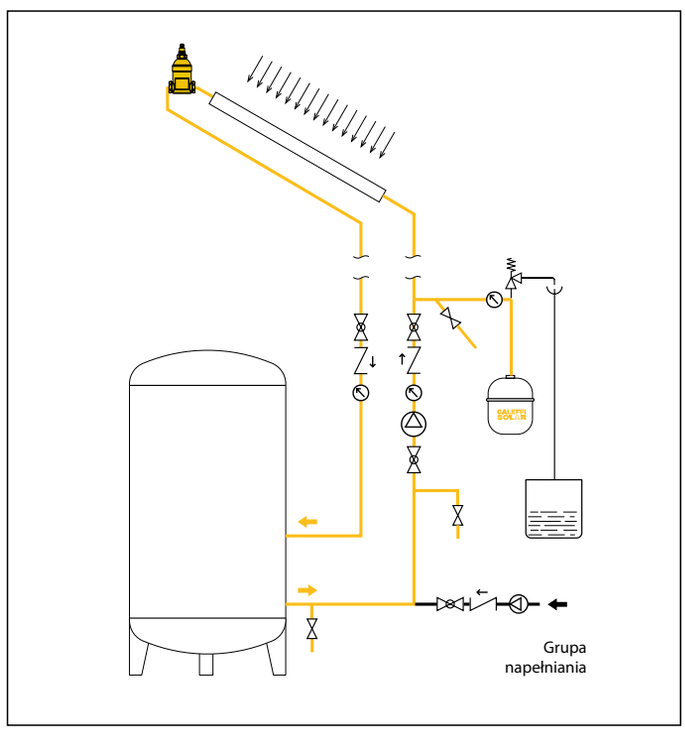

GRUPY POMPOWE

278HE

Grupa pompowa do instalacji solarnych, powrotna.
Zasilanie elektryczne: 230 V (AC).
Maks. ciśnienie pracy: 10 bar.
Zakres temperatury pracy zaworu bezpieczeństwa: -30–160 °C.
Nastawa zaworu bezpieczeństwa: 6 bar (dla innych nastaw, patrz seria 253 z użyciem adaptera - kod F21224).
Zakres temperatury pracy przepływomierza: -10–110 °C.
Maks. stężenie glikolu: 50 %.

Zawiera:
- Pompę cyrkulacyjną dla zestawów solarnych;
- zawór bezpieczeństwa dla instalacji solarnych serii 253;
- zawór napełniania/spustu;
- mocowanie zestawu podłączeniowego z manometrem;
- przepływomierz;
- termometr;
- zawór odcinający z zaworem zwrotnym;
- 2 króćce do podłączenia węża;
- izolację.

Kod		Skala przepływomierza (l/min)	Pompa		
278050HE	3/4" GW	1–13	UPM3 15-75*	1	-
278052HE	3/4" GW	8–30	UPM3 15-75*	1	-

* Sterowanie PWM

278

Regulator cyfrowy DeltaSol® SLL z regulacją PWM.
Zasilanie: 230 V (AC).
W komplecie z **izolacją** do podłączenia z grupami pompowymi serii 278...HE i 279...HE.
W zestawie z 3 czujnikami Pt1000, i opcjonalnym czwartym czujnikiem.
Funkcje: Regulator różnicowy temperatury z funkcjami dodatkowymi i opcjonalnymi.
Wejścia: dla 4 czujników temperatury Pt1000.
Wyjścia: 3 przekaźniki półprzewodnikowe 2 PWM.

Kod			
278005		1	-
F29883	kabel PWM	1	-

GRUPY POMPOWE

279HE

Grupa pompowa do instalacji solarnych, zasilanie i powrót..
Zasilanie elektryczne: 230 V (AC).
Maks. ciśnienie pracy: 10 bar.
Zakres temperatury pracy zaworu bezpieczeństwa: -30–160 °C.
Nastawa zaworu bezpieczeństwa: 6 bar (dla innych nastaw, patrz seria 253 z użyciem adaptera - kod F21224).
Zakres temperatury pracy przepływomierza: -10–110 °C.
Maks. stężenie glikolu: 50 %.

Zawiera:
- Pompę cyrkulacyjną dla zestawów solarnych;
- zawór bezpieczeństwa dla instalacji solarnych serii 253;
- 2 zawory napełniania/spustu;
- mocowanie zestawu podłączeniowego z manometrem;
- przepływomierz;
- separator powietrza;
- termometr na zasilaniu;
- termometr na powrocie;
- 2 zawory odcinające z zaworami zwrotnymi;
- 2 króćce do podłaczenia węża;
- izolację;

Przystosowana do montażu regulatora cyfrowego DeltaSol® SLL.

Kod		Skala przepływomierza (l/min)	Pompa		
279050HE	3/4" GW	1–13	UPM3 15-75*	1	-
279052HE	3/4" GW	8–30	UPM3 15-75*	1	-

* Sterowanie PWM

CZĘŚCI ZAPASOWE I AKCESORIA DO GRUP POMPOWYCH

255

01136

Zestaw połączeniowy naczynia wzbiorczego.
Zawiera:
- elastyczny wąż ze stali nierdzewnej (L=610 mm);
- automatyczny zawór odcinający;
- wspornik do montażu na ścianie (dla naczyń do 24 litrów).

Maks. ciśnienie pracy: 10 bar.
Maks. temperatura zaworu stopowego: 110 °C.
Maks. stężenie glikolu: 50 %.

Kod			
255007	3/4"	1	-

255

Urządzenie do napełniania instalacji dla grup pompowych serii 279, 278.

Kod		
255010	1	-

F21224

Adapter dla grup pompowych serii 278 i 279.
Do użycia w celu montażu zaworu bezpieczeństwa 1/2" serii 253.

Kod		
F21224	1	-

5580

Szybkozłącze do podłączenia naczynia wzbiorczego z zaworem spustowym i zaworem kulowym.
Dla instalacji solarnych.
Maks. ciśnienie pracy: 6 bar.
Maks. temperatura pracy: 120 °C.
Maks. stężenie glikolu: 30 %.

Kod			
558052	3/4"	1	20
558062	1"	1	20

ZAWÓR KULOWY

240

01185

Zawór kulowy dla instalacji solarnych.
Korpus i kula ze stali nierdzewnej AISI 316.
PN 63.
Przyłącza z gwintem wewnętrznym.
Dźwignia ze stali nierdzewnej AISI 304.
Zakres temperatury pracy: -30–200 °C.
Maks. stężenie glikolu: 50 %.

Kod			
240400	1/2"	1	5
240500	3/4"	1	5
240600	1"	1	5

ZŁĄCZKA TRZYCZĘŚCIOWA

588

Trzyczęściowa złączka prosta do instalacji solarnych.
Maks. ciśnienie pracy: 16 bar.
Zakres temperatury pracy: -30–160 °C.
Maks. stężenie glikolu: 50 %.
Czarna nakrętka niklowana.

Kod			
588052	3/4" GW x GZ z nakrętką	1	25
588062	1" GW x GZ z nakrętką	1	20

ZŁĄCZKI SKRĘCANE Z USZCZELKĄ TYPU O-RING

2540

Złączka z gwintem wewnętrznym, skręcana, uszczelka O-Ring do instalacji solarnych.
Do rur miedzianych, z twardej miedzi, mosiądzu i stali nierdzewnej.
Maks. ciśnienie pracy: 16 bar.
Zakres temperatury pracy: -30–160 °C.
Maks. stężenie glikolu: 50 %.
Czarna nakrętka niklowana.

Kod			
254055	3/4" GW- Ø 15	1	25
254058	3/4" GW- Ø 18	1	25
254052	3/4" GW- Ø 22	1	25
254062	1" GW- Ø 22	1	25
254068	1" GW- Ø 28	1	10

2543

Złączka prosta, skręcana, uszczelka O-Ring do instalacji solarnych.
Do rur miedzianych, z twardej miedzi, mosiądzu i stali nierdzewnej.
Maks. ciśnienie pracy: 16 bar.
Zakres temperatury pracy: -30–160 °C.
Maks. stężenie glikolu: 50 %.
Czarna nakrętka niklowana.

Kod			
254305	Ø 15	1	25
254308	Ø 18	1	25
254302	Ø 22	1	25

2544

Złączka z gwintem zewnętrznym, skręcana, uszczelka O-Ring do instalacji solarnych.
Do rur miedzianych, z twardej miedzi, mosiądzu i stali nierdzewnej.
Maks. ciśnienie pracy: 16 bar.
Zakres temperatury pracy: -30–160 °C.
Maks. stężenie glikolu: 50 %.
Czarna nakrętka niklowana.

Kod			
254455	3/4" GZ - Ø 15	1	25
254458	3/4" GZ - Ø 18	1	25
254452	3/4" GZ - Ø 22	1	25
254465	1" GZ - Ø 15	1	25
254462	1" GZ - Ø 22	1	25

2545

Kolanko, skręcane, uszczelka O-Ring do instalacji solarnych.
Do rur miedzianych, z twardej miedzi, mosiądzu i stali nierdzewnej.
Maks. ciśnienie pracy: 16 bar.
Zakres temperatury pracy: -30–160 °C.
Maks. stężenie glikolu: 50 %.
Czarna nakrętka niklowana.

Kod			
254505	Ø 15	1	25
254508	Ø 18	1	25
254502	Ø 22	1	25

2546

Trójnik, skręcany, uszczelka O-Ring do instalacji solarnych.
Do rur miedzianych, z twardej miedzi, mosiądzu i stali nierdzewnej.
Maks. ciśnienie pracy: 16 bar.
Zakres temperatury pracy: -30–160 °C.
Maks. stężenie glikolu: 50 %.
Czarna nakrętka niklowana.

Kod			
254602	Ø 22	1	20

2547

Kolanko z gwintem zewnętrznym, skręcane, uszczelka O-Ring do instalacji solarnych.
Do rur miedzianych, z twardej miedzi, mosiądzu i stali nierdzewnej.
Maks. ciśnienie pracy: 16 bar.
Zakres temperatury pracy: -30–160 °C.
Maks. stężenie glikolu: 50 %.
Czarna nakrętka niklowana.

Kod			
254755	3/4" GZ - Ø 15	1	25
254758	3/4" GZ - Ø 18	1	25
254752	3/4" GZ - Ø 22	1	25

2548

Kolanko z gwintem wewnętrznym, skręcane, uszczelka O-Ring do instalacji solarnych.
Do rur miedzianych, z twardej miedzi, mosiądzu i stali nierdzewnej.
Maks. ciśnienie pracy: 16 bar.
Zakres temperatury pracy: -30–160 °C.
Maks. stężenie glikolu: 50 %.
Czarna nakrętka niklowana.

Kod			
254855	3/4" GW- Ø 15	1	25
254858	3/4" GW- Ø 18	1	25
254852	3/4" GW- Ø 22	1	25

2540

Zaślepka do rury miedzianej Ø 22.

Kod			
254002	Ø 22	1	25

ZAWÓR RÓWNOWAŻĄCY Z PRZEPŁYWOMIERZEM

258

01148

Zawór równoważący z przepływomierzem przeznaczony do instalacji solarnych.
Bezpośredni odczyt natężenia przepływu.
Mosiężny korpus zaworu i przepływomierz.
Zawór kulowy do regulacji natężenia przepływu.
Skala przepływomierza z podziałką oraz magnetycznym wskaźnikiem natężenia przepływu.
Izolowany.
Maks. ciśnienie pracy: 10 bar.
Zakres temperatury pracy: -30–130 °C.
Maks. stężenie glikolu: 50 %.

Kod		Zakres natężenia przepływu (l/min)		
258503	3/4"	2–7	1	5
258533	3/4"	3–10	1	5
258523	3/4"	7–28	1	5
258603	1"	10–40	1	5

ZAWÓR BEZPIECZEŃSTWA TEMPERATUROWO-CIŚNIENIOWY

309

01147

Zawór bezpieczeństwa temperaturowo-ciśnieniowy.
Dla instalacji solarnych w celu ochrony zasobników c.w.u..
Korpus wykonany ze stopu odpornego na odcynkowanie.
Wykończenie: chrom.
Nastawa temperatury: 90 °C.
Moc upustu:
1/2" x Ø 15: 10 kW.
3/4" x Ø 22: 25 kW.
Nastawy: 6 - 7 - 10 bar.
Nastawy zgodne z EN 1490: 7 - 10 bar.

Kod				
309461	1/2" GZ x Ø 15	6 bar	1	20
309471	1/2" GZ x Ø 15	7 bar	1	20
309401	1/2" GZ x Ø 15	10 bar	1	20
309561	3/4" GZ x Ø 22	6 bar	1	20
309571	3/4" GZ x Ø 22	7 bar	1	20
309501	3/4" GZ x Ø 22	10 bar	1	20

KULOWY ZAWÓR ROZDZIELAJĄCY Z NAPĘDEM

Czas zadziałania 10 s

6443

01132

Trójdrożny rozdzielający zawór kulowy z napędem.
Maks. ciśnienie pracy: 10 bar.
Maks. Δp: 10 bar.
Zakres temperatury pracy: -5–110 °C.

Z siłownikiem ze sterowaniem 3-punktowym.
Z mikroprzełącznikiem pomocniczym.
Zasilanie: 230 V (AC) lub 24 V (AC).
Pobór mocy: 8 VA.
Napięcie znamionowe pomocniczego styku mikroprzełącznika: 0,8 A (230 V).
Zakres temperatury otoczenia: 0–55 °C.
Stopień ochrony: IP 44 (trzpień pionowy).
IP 40 (trzpień poziomy).
Czas zadziałania: 10 s (obrót 90°).
Długość przewodu: 100 cm.

Kod		Napięcie zasilania V	Kv (m^3/h)		
644346	1/2"	230	3,9	1	5
644356	3/4"	230	3,9	1	5
644357	3/4"	230	8,6	1	5
644366	1"	230	9	1	5
644348	1/2"	24	3,9	1	5
644358	3/4"	24	3,9	1	5
644359	3/4"	24	8,6	1	5
644368	1"	24	9	1	5

URZĄDZENIE ZABEZPIECZAJĄCE PRZED ZAMARZANIEM

603

ICECAL

Urządzenie zabezpieczające przed zamarzaniem
Dla instalacji solarnych w celu ochrony zasobników c.w.u..
Korpus wykonany ze stopu odpornego na odcynkowanie.
Maks. ciśnienie pracy: 10 bar.
Zakres temperatury otoczenia: -30–90 °C.
Temperatura otwarcia: 3 °C.
Temperatura zamknięcia: 4 °C.

Kod			
603040	1/2" GW z nakrętką	1	50

TERMOSTATYCZNE ZAWORY MIESZAJĄCE

2521

01127

Regulowany termostatyczny zawór mieszający do instalacji solarnych.
Korpus wykonany ze stopu odpornego na odcynkowanie
Wykończenie: chrom.
Przyłącza z gwintem zewnętrznym.
Maks. ciśnienie pracy: 14 bar.
Maks. tempeatura na wlocie: 100 °C.

Kod		Nastawa temperatury	Kv (m³/h)		
252140	1/2"	30–65 °C	2,6	1	10
252150	3/4"	30–65 °C	2,6	1	10

2521

01127

Regulowany termostatyczny zawór mieszający **z zaworami zwrotnymi** do instalacji solarnych.
Korpus wykonany ze stopu odpornego na odcynkowanie.
Wykończenie: chrom.
Przyłącza z gwintem zewnętrznym.
Maks. ciśnienie pracy: 14 bar.
Maks. tempeatura na wlocie: 100 °C.

Kod		Nastawa temperatury	Kv (m³/h)		
252153	3/4"	30–65 °C	2,6	1	10

2521

01257

Termostatyczny zawór mieszający do scentralizowanych instalacji solarnych.
Korpus wykonany ze stopu odpornego na odcynkowanie.
Przyłącza z gwintem zewnętrznym.
Wewnętrzny element regulacyjny wykonany z technopolimeru zabezpieczony przed osadzaniem kamienia.
Maks. ciśnienie pracy: 14 bar.
Maks. tempeatura na wlocie: 100 °C.

Kod		Nastawa temperatury	Kv (m³/h)		
252151	3/4"	35–65 °C	4,5	1	10
252160	1"	35–65 °C	5,5	1	-
252170	1 1/4"	35–65 °C	7,6	1	-
252180	1 1/2"	35–65 °C	11	1	-
252190	2"	35–65 °C	13,3	1	-

2523

01129

Termostatyczny zawór mieszający z wymiennym wkładem do instalacji solarnych.
Korpus z mosiądzu.
Przyłącza z gwintem zewnętrznym.
Maks. ciśnienie pracy: 14 bar.
Maks. tempeatura na wlocie: 110 °C.

Kod		Nastawa temperatury	Kv (m³/h)		
252340	1/2"	30–65 °C	4	1	10
252350	3/4"	30–65 °C	4,5	1	10
252360	1"	30–65 °C	6,9	1	-
252370	1 1/4"	30–65 °C	9,1	1	-
252380	1 1/2"	30–65 °C	14,5	1	-
252390	2"	30–65 °C	19	1	-

2523

Wkład zapasowy.
Do termostatycznych zaworów mieszających serii 2523.

Kod			
252305	1/2" - 3/4"	1	-

2523

Wkład zapasowy.
Do termostatycznych zaworów mieszających serii 2523.

Kod			
252306	1" - 1 1/4"	1	-
252308	1 1/2" - 2"	1	-

ANTYOPARZENIOWE I TERMOSTATYCZNE ZAWORY MIESZAJĄCE

2620

01335

Termostatyczny zawór rozdzielający dla instalacji solarnych.
Wykończenie: chrom.
Korpus wykonany ze stopu odpornego na odcynkowanie.
Przyłącza z gwintem zewnętrznym.
Maks. ciśnienie pracy: 10 bar.
Nastawa fabryczna: 45 °C.
Maks. tempeatura na wlocie: 100 °C.

Kod		Nastawa temperatury	Kv (m³/h)		
262040	1/2"	35–55 °C	1,5	1	10
262050	3/4"	35–55 °C	1,7	1	10

2527

01165

Regulowany termostatyczny antyoparzeniowy zawór mieszający **z zaworami zwrotnymi i filtrami** do instalacji solarnych.
Wysoka wydajność cieplna urządzenia **z funkcją ochrony antyoparzeniowej.**
Korpus wykonany ze stopu odpornego na odcynkowanie.
Przyłącza z gwintem zewnętrznym.
Wydajność zgodna z NF 079 doc. 8, EN 15092, EN 1111, EN 1287.
Maks. ciśnienie pracy: 10 bar.
Maks. tempeatura na wlocie: 100 °C.

Kod		Nastawa temperatury	Kv (m³/h)		
252714	1/2"	35–55 °C	1,5	1	10
252713	3/4"	35–55 °C	1,7	1	10

ZESTAW POŁĄCZENIOWY ZASOBNIKA SOLARNEGO DO KOTŁA

265

Termostat z wyświetlaczem pokazującym temperaturę w zasobniku.
Dla urządzeń serii 264 i 265.
Zasilanie: 230 V (AC).
Zakres regulacji temperatury: 25–50 °C.
Nastawa fabryczna: 45 °C.
Stopień ochrony skrzynki: IP 54.

Kod		
265001	1	-

ZESTAW POŁĄCZENIOWY ZASOBNIKA SOLARNEGO DO KOTŁA

264
SOLARNOCAL

01163

Zestaw połączeniowy zasobnika z kotłem, z rozdzielonymi termicznie obiegami.
Zawiera:
- termostatyczny antyoparzeniowy zawór mieszający do instalacji solarnych regulowany przy użyciu pokrętła. Wyposażony w filtry i zawory zwrotne na wlotach;
- zawór rozdzielający z siłownikiem trzypunktowym z mikroprzełącznikiem pomocniczym;
- termostat z czujnikiem do instalacji solarnych dla zaworu rozdzielającego. Wyświetlacz pokazujący temperaturę.
- **obudowę zabezpieczającą**.

Połączenie zaworu rozdzielającego z zaworem mieszającym z regulowaną pozycją złącz wlotowych i wylotowych.

Zawór mieszający
Korpus wykonany ze stopu odpornego na odcynkowanie.
Maks. ciśnienie pracy: 10 bar.
Zakres regulacji temperatury: 35–55 °C.
Maks. tempeatura na wlocie: 100 °C.

Zawór rozdzielający
Korpus z mosiądzu.
Maks. ciśnienie pracy: 10 bar.
Zakres temperatury pracy: -5–110 °C.

Siłownik
Typ trzypunktowy.
Zasilanie: 230 V (AC).
Pobór mocy: 8 VA.
Napięcie znamionowe pomocniczego styku mikroprzełącznika: 0,8 A (230 V).
Zakres temperatury otoczenia: 0–55 °C.
Stopień ochrony: IP 44 (trzpień pionowy).
IP 40 (trzpień poziomy).
Czas zadziałania: 10 s.
Długość przewodu: 1 m.

Termostat z czujnikiem
Zasilanie: 230 V (AC).
Zakres regulacji temperatury: 25–50 °C.
Nastawa fabryczna: 45 °C.
Stopień ochrony skrzynki: IP 54.

Kod			
264352	3/4"	1	-

Części zamienne

Części zamienne do zestawów połączeniowych serii 264 i 265.

Kod			
F29399	siłownik	-	-
F29488	czujnik Ø 6 mm	-	-
257004	gniazdo ze stali nierdzewnej dla czujnika Pt1000	-	-

ZESTAW POŁĄCZENIOWY ZASOBNIKA SOLARNEGO DO KOTŁA

265 SOLARINCAL

01163

Zestaw połączeniowy zasobnika z kotłem, z połączeniem termalnym.
Zawiera:
- termostatyczny antyoparzeniowy zawór mieszający do instalacji solarnych regulowany przy użyciu pokrętła. Wyposażony w filtry i zawory zwrotne na wlotach;
- zawór rozdzielający z siłownikiem trzypunktowym z mikroprzełącznikiem pomocniczym;
- termostat z czujnikiem do instalacji solarnych dla zaworu rozdzielającego. Wyświetlacz pokazujący temperaturę.
- **obudowę zabezpieczającą**.

Połączenie zaworu rozdzielającego z zaworem mieszającym z regulowaną pozycją złącz wlotowych i wylotowych.

Zawór mieszający
Korpus wykonany ze stopu odpornego na odcynkowanie.
Maks. ciśnienie pracy: 10 bar.
Zakres regulacji temperatury: 35–55 °C.
Maks. temperatura na wlocie: 100 °C.

Zawór rozdzielający
Korpus z mosiądzu.
Maks. ciśnienie pracy: 10 bar.
Zakres temperatury pracy: -5–110 °C.

Siłownik
Typ trzypunktowy.
Zasilanie: 230 V (AC). Pobór mocy: 8 VA.
Napięcie znamionowe pomocniczego styku mikroprzełącznika: 0,8 A (230 V).
Zakres temperatury otoczenia: 0–55 °C.
Stopień ochrony: IP 44 (trzpień pionowy).
IP 40 (trzpień poziomy).
Czas zadziałania: 10 s.
Długość przewodu: 1 m.

Termostat z czujnikiem
Zasilanie elektryczne: 230 V (AC).
Zakres regulacji temperatury: 25–50 °C.
Nastawa fabryczna: 45 °C.
Stopień ochrony skrzynki: IP 54.

Kod			
265352	3/4"	1	-
F29384	zapasowy zawór mieszający dla serii 262 i 265	1	-

Akcesoria

Akcesoria do zestawów połączeniowych serii 264 i 265.

Kod			
264359	zestaw serii 264 bez termostatu i czujnika	-	-
265359	zestaw serii 265 bez termostatu i czujnika	-	-
F29525	skrzynka z przekaźnikiem 3 punktowym	-	-
F29466	czujnik kontaktowy Ø 15 mm	-	-
F29467	gniazdo dla czujnika Ø 15 mm	-	-

262 SOLARINCAL-T

01164

Zestaw połączeniowy zasobnika z kotłem, z połączeniem termalnym.
Zawiera:
- termostatyczny antyoparzeniowy zawór mieszający do instalacji solarnych regulowany przy użyciu pokrętła. Wyposażony w filtry i zawory zwrotne na wlotach.
- termostatyczny zawór rozdzielający;
- **obudowę zabezpieczającą**.

Połączenie zaworu rozdzielającego z zaworem mieszającym z regulowaną pozycją złącz wlotowych i wylotowych.

Zawór mieszający
Korpus wykonany ze stopu odpornego na odcynkowanie.
Maks. ciśnienie pracy: 10 bar. Zakres regulacji temperatury: 35–55 °C.
Maks. temperatura na wlocie: 100 °C.
Wydajność zgodna z NF 079 doc. 8, EN 15092, EN 1111, EN 1287.

Zawór rozdzielający
Korpus z mosiądzu. Maks. ciśnienie pracy: 10 bar.
Nastawa fabryczna: 45 °C. Maks. temperatura na wlocie: 100 °C.

Kod			
262350	3/4"	1	-
F29384	zapasowy zawór mieszający dla serii 262 i 265	1	-
262342	1/2" bez izolacji	1	-

263 SOLARINCAL-T *PLUS*

01164

Zestaw połączeniowy zasobnika z kotłem, z połączeniem termalnym.
Zawiera:
- termostatyczny antyoparzeniowy zawór mieszający do instalacji solarnych regulowany przy użyciu pokrętła. Wyposażony w filtry i zawory zwrotne na wlotach;
- termostatyczny zawór rozdzielający;
- termostatyczne urządzenie sterujące;
- **obudowę zabezpieczającą**.

Zawór mieszający
Korpus wykonany ze stopu odpornego na odcynkowanie.
Maks. ciśnienie pracy: 10 bar. Zakres regulacji temperatury: 35–55 °C.
T. maks. na wlocie: 100 °C.
Wydajność zgodna z NF 079 doc. 8, EN 15092, EN 1111, EN 1287.

Zawór rozdzielający
Korpus wykonany ze stopu odpornego na odcynkowanie.
Maks. ciśnienie pracy: 10 bar. Nastawa fabryczna: 45 °C.
T. maks. na wlocie: 100 °C.

Urządzenie sterujące
Korpus wykonany ze stopu odpornego na odcynkowanie.
Nastawa fabryczna: 30 °C. Maks. temperatura na wlocie: 85 °C.

Kod			
263350	3/4"	1	-

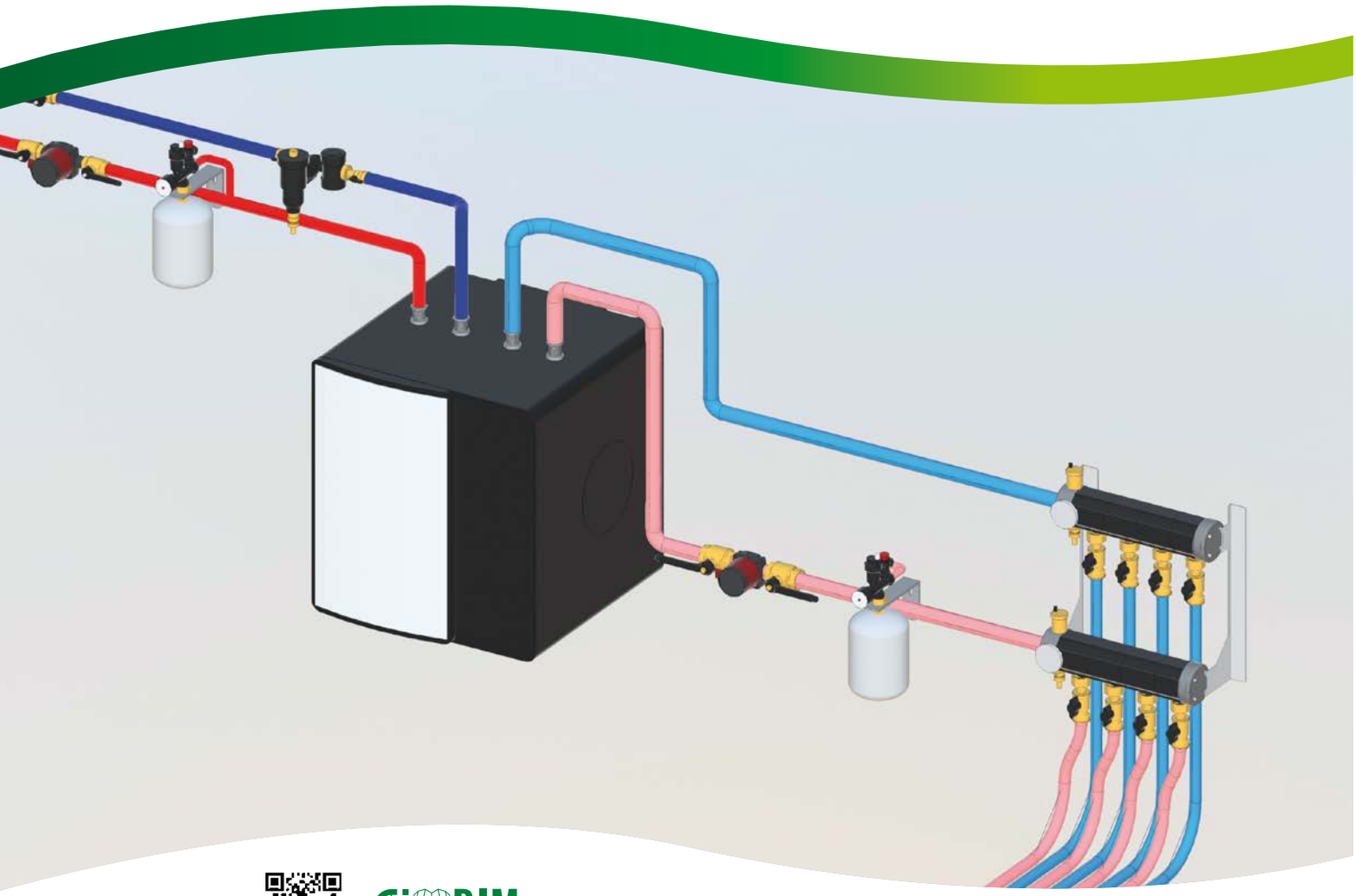

bim.caleffi.com

Rozdzielacz geotermalny
Akcesoria do rozdzielaczy geotermalnych

CALEFFI GEO

Produkty z serii CALEFFI GEO zostały zaprojektowane specjalnie do stosowania w instalacjach wyposażonych w pompy ciepła. W tego typu instalacjach najczęściej stosuje się jako medium roztwory zapobiegające zamarzaniu. Wszystkie produkty zostały wykonane z wysokiej jakości materiałów przeznaczonych dla takiego zastosowania.

ROZDZIELACZ GEOTERMALNY

Kod			
1107B5	2 obwody	1	-
1107C5	3 obwody	1	-
1107D5	4 obwody	1	-
1107E5	5 obwodów	1	-
1107F5	6 obwodów	1	-
1107G5	7 obwodów	1	-
1107H5	8 obwodów	1	-

110

01221

Kompletny rozdzielacz geotermalny.
Zawiera: automatyczne zawory odpowietrzające
- termometry Ø 80 mm;
- zawory napełniania/spustu;
- rozdzielacze zasilania i powrotu z polimeru;
- izolowane zaślepki;
- wsporniki do montażu na ścianie wykonane ze stali nierdzewnej;
- zestaw naklejek do identyfikacji kierunku przepływu i obiegu;
- kotwy do mocowania na ścianie.

Maks. ciśnienie pracy: 6 bar.
Maks. ciśnienie próby hydraulicznej: 10 bar.
Zakres temperatury pracy: -10–60 °C.
Zakres temperatury otoczenia: -20–60 °C.
Czynnik: roztwory wody, glikolu, roztwory soli.
Maks. stężenie glikolu: 50 %.
Rozdzielacz DN 50.
Maks. natężenie przepływu: 7 m^3/h.
Przyłącze końcowe: 1 1/4".
Przyłącza wyjściowe: 42 p.2,5 TR.

Rozstaw otworów wylotowych: 100 mm.

Przyłącza wyjściowe z uszczelką dla zaworów równoważących serii 112.

ROZDZIELACZ GEOTERMALNY

110

01221

Pojedynczy moduł rozdzielacza modułowego wykonany z polimeru. Maks. ciśnienie pracy: 6 bar.
Maks. ciśnienie próby hydraulicznej: 10 bar.
Zakres temperatury pracy: -10–60 °C.
Zakres temperatury otoczenia: -20–60 °C.
Czynnik: roztwory wody, glikolu, roztwory soli.
Maks. stężenie glikolu: 50 %.
Rozdzielacz DN 50. Przyłącza wyjściowe: 42 p.2,5 TR.
Przyłącza wyjściowe z uszczelką zaworów równoważących serii 112.

Kod		
110700	1	-

110

01221

Para wsporników ze stali nierdzewnej do mocowania rozdzielaczy modułowych.
System szybkiego mocowania do ściany.
System do szybkiego mocowania rozdzielacza na wspornikach.
Z nakrętkami i wtykami.

Kod		
110001	1	-

110

01221

Pręty mocujące ze stali nierdzewnej do łączenia rozdzielaczy modułowych.
Gwintowany pręt ze stali nierdzewnej M8.

Kod			
110012	dla rozdzielacza z 2 obwodami	1	-
110013	dla rozdzielacza z 3 obwodami	1	-
110014	dla rozdzielacza z 4 obwodami	1	-
110015	dla rozdzielacza z 5 obwodami	1	-
110016	dla rozdzielacza z 6 obwodami	1	-
110017	dla rozdzielacza z 7 obwodami	1	-
110018	dla rozdzielacza z 8 obwodami	1	-
110019	dla rozdzielacza z 9 obwodami	1	-
110020	dla rozdzielacza z 10 obwodami	1	-
110021	dla rozdzielacza z 11 obwodami	1	-
110022	dla rozdzielacza z 12 obwodami	1	-

110

01221

Zestaw montażowy dla rozdzielaczy modułowych.
W komplecie:
- mosiężny element końcowy z automatycznym zaworem odpowietrzającym, zaworem napełniania/spustu,
- mosiężna zatyczka,
- izolacja,
- śruby do prętów mocujących i wsporników,
- zestaw naklejek do identyfikacji kierunku przepływu i obiegu,
- termometr wtykowy (-30–50 °C),
- dwie uszczelki.

Maks. ciśnienie pracy: 6 bar.
Maks. ciśnienie próbne instalacji: 10 bar.
Zakres temperatury pracy: -10–60 °C.
Zakres temperatury otoczenia: -20–60 °C.
Czynnik: roztwory wody, glikolu, roztwory soli.
Maks. stężenie glikolu: 50 %.
Przyłącza: 1 1/4" GW.

Kod		
110750	1	-

AKCESORIA DLA ROZDZIELACZY GEOTERMALNYCH

110

Złączka z uszczelką.
Maks. ciśnienie pracy: 16 bar.
Maks. temperatura pracy: 40 °C.

Kod			
110050	42 p.2,5 TR x 3/4"	1	-
110060	42 p.2,5 TR x 1"	1	-

871

Zawór kulowy wyposażony w złącze dla rury polietylenowej. Wykonany z mosiądzu.
Połączenie z rozdzielaczem: połączenie z gwintem zewnętrznym z nakrętką 42 p.2,5 TR.
Maks. ciśnienie pracy: 16 bar.
Zakres temperatury pracy: -10–40 °C.
Zakres temperatury otoczenia: -20–60 °C.
Czynnik: roztwory wody, glikolu, roztwory soli.
Maks. stężenie glikolu: 50 %.

Kod			
871025	42 p.2,5 TR x Ø 25	1	-
871032	42 p.2,5 TR x Ø 32	1	-

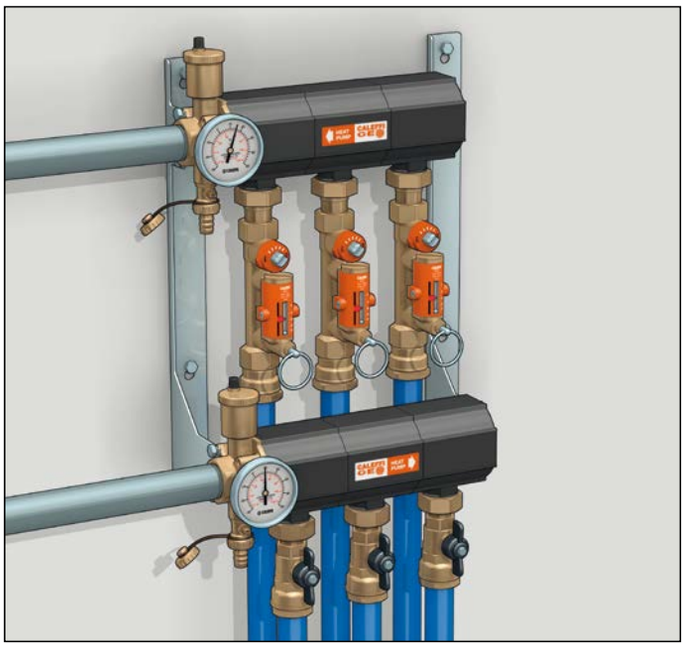

Zastosowanie przepływomierzy znacznie upraszcza proces równoważenia instalacji, ponieważ przepływ może być mierzony i kontrolowany w dowolnym momencie i nie ma potrzeby stosowania manometrów różnicowych, ani wykresów.

112

01235

Zawór równoważący z przepływomierzem.
Wyposażony w złącze dla rury polietylenowej.
Bezpośredni odczyt natężenia przepływu.
Zawór kulowy do regulacji natężenia przepływu.
Skala przepływomierza z podziałką oraz magnetycznym wskaźnikiem natężenia przepływu.
Korpus i przepływomierz z mosiądzu.
Połączenie z rozdzielaczem: połączenia z gwintem wewnętrznym z nakrętką 42 p.2,5 TR.
Maks. ciśnienie pracy: 10 bar.
Zakres temperatury pracy: -10–40 °C.
Zakres temperatury otoczenia: -20–60 °C.
Czynnik: roztwory wody, glikolu, roztwory soli.
Maks. stężenie glikolu: 50 %.
Dokładność: ± 10 %.

Kod		Skala (m^3/h)		
112621	42 p.2,5 TR x Ø 25	0,3–1,2	1	-
112631	42 p.2,5 TR x Ø 32	0,3–1,2	1	-
112641	42 p.2,5 TR x Ø 40	0,3–1,2	1	-

112

01235

Izolacja do zaworów równoważących.
Materiał: PE-X o zamkniętej strukturze komórkowej.
Grubość: 10 mm.
Gęstość: część wewnętrzna 30 kg/m^3, część zewnętrzna 80 kg/m^3.
Przewodność cieplna (DIN 52612):
przy 0 °C: 0,038 W/(m·K);
przy 40 °C: 0,045 W/(m·K).
Współczynnik wnikania pary wodnej (DIN 52615): > 1.300.
Zakres temperatury pracy: 0–100 °C.
Odporność ogniowa (DIN 4102): klasa B2.

Kod	Zastosowanie		
112001	Ø 25 - Ø 32	1	-
112003	Ø 40	1	-

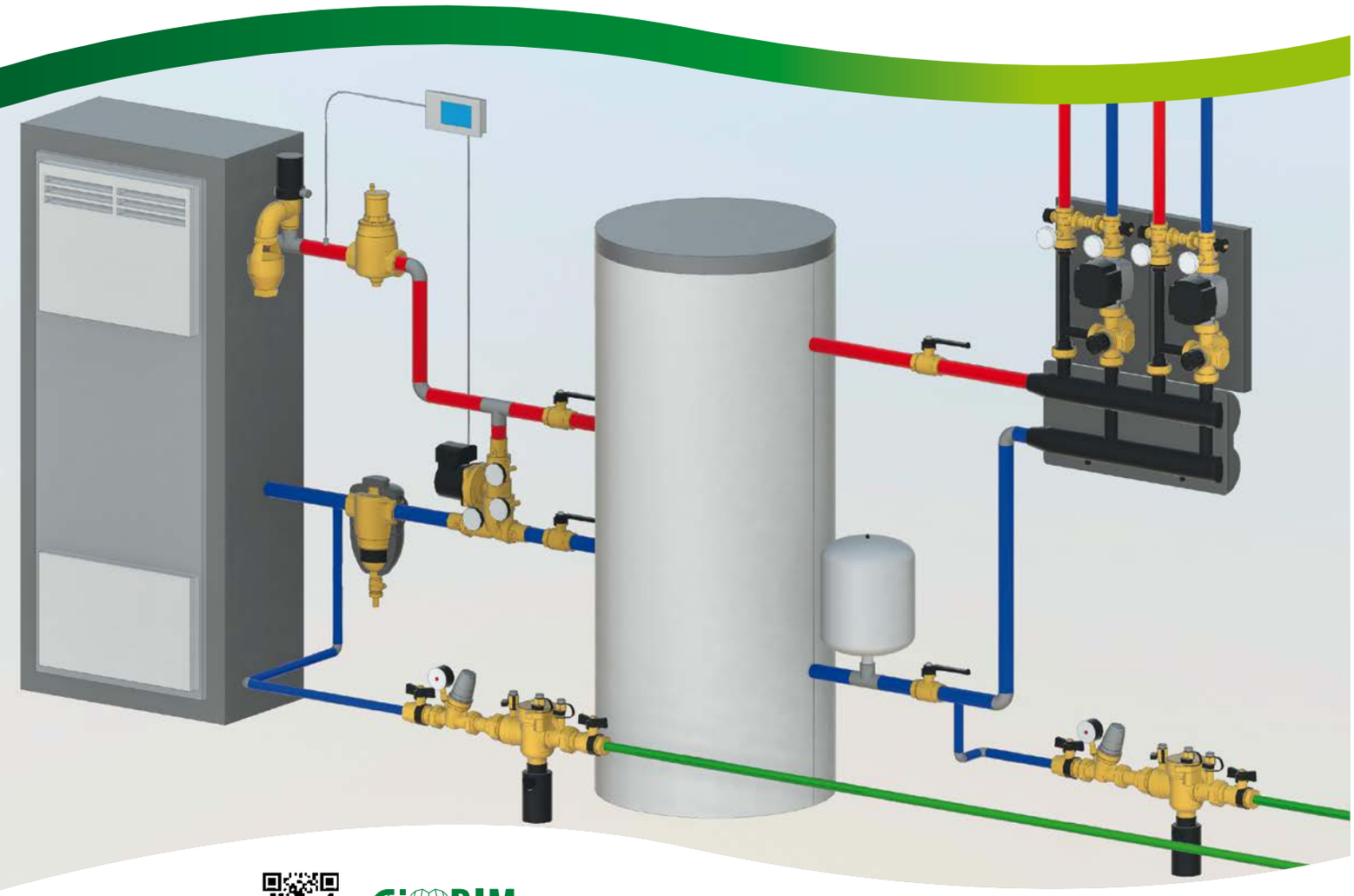

BIM
bim.caleffi.com

CALEFFI BIOMASS

Urządzenia zabezpieczające
Regulator ciągu kominowego
Zabezpieczenie temperatury powrotu
Grupa pompowa do cyrkulacji i zabezpieczenia temperatury powrotu
Elementy zapobiegające przed zbyt niską temperaturą powrotu

CALEFFI BIOMASS

Seria produktów stworzonych specjalnie do użytku w systemach grzewczych z urządzeniami spalającymi paliwo stałe w miescu źródła ciepła, operujących przy wysokich temperaturach, z wodą lub roztworami glikolu, jako medium grzewczym. Podzespoły, z których wykonano nasze produkty, uwzględniają konkretne potrzeby systemów w zakresie efektywności oraz bezpieczeństwa, zarówno źródeł ciepła jak i pozostałych cześci współpracujących instalacji.

URZĄDZENIA ZABEZPIECZAJĄCE

542

01001

Zawór upustowy bezpieczeństwa termicznego, z działaniem awaryjnym. Ręczne odblokowanie po odłączeniu palnika lub aktywacji alarmu.
Ciśnienie pracy: 0,3 bara ≤ P ≤ 10 bar.
Zakres temperatury pracy: 5–100 °C.
Nastawa temperatury: 98 °C i 99 °C.
Moc upustu: 1 1/2" x 1 1/4" - 136 kW.
1 1/2" x 1 1/2" - 419 kW.

CE 1115 INAIL

Kod		Nastawa		
542870	1 1/2" GZ x 1 1/4" GW	98 °C	1	10
542880	1 1/2" GZ x 1 1/2" GW	99 °C	1	10

543

01057

Zawór upustowy bezpieczeństwa termicznego, z podwójnym czujnikiem bezpieczeństwa, do kotłów na paliwo stałe.
Maks. ciśnienie pracy: 10 bar.
Zakres temperatury pracy: 5–110 °C.
Nastawa temperatury: 98 °C (0/-4 °C).
Wydajność upustowa przy Δp 1 bar i T=110 °C: 3000 l/h.
Długość kapilary: 1300 mm.
Zgodny z EN 14597.

TÜVRheinland ZERTIFIZIERT www.tuv.com ID 0000021744 DIN Geprüft CE 1115 HY Cert

Kod		Nastawa			
543513	3/4" GW	98 °C		1	10
543503	3/4" GW	98 °C	niechromowany	1	10

Funkcja

Zawór upustowy bezpieczeństwa termicznego odprowadza wodę z instalacji centralnego ogrzewania po osiągnięciu ustawionej temperatury. Zawory mają działanie pozytywne co oznacza, że będą pracować nawet jeżeli nastąpi usterka elementu termostatycznego.
Może być używany z otwartym lub zamkniętym zbiornikiem zgodnie z obowiązującymi przepisami.

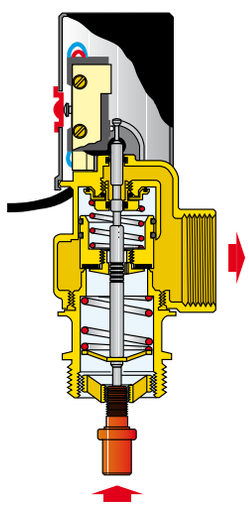

Funkcja

Zawory upustowe bezpieczeństwa termicznego ograniczają temperaturę wody w kotłach na paliwo stałe wyposażonych w wbudowany podgrzewacz ciepłej wody użytkowej lub wymiennik bezpieczeństwa.
Kiedy ustawiona temperatura zostanie osiągnięta, zawór otwiera się odprowadzając konieczną ilość wody do utrzymania w kotle temperatury w granicach bezpieczeństwa.

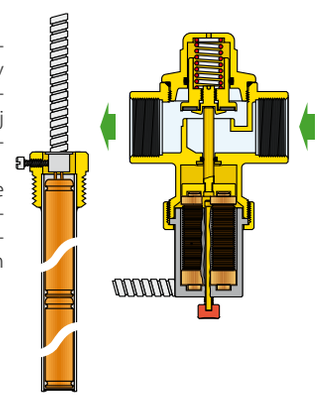

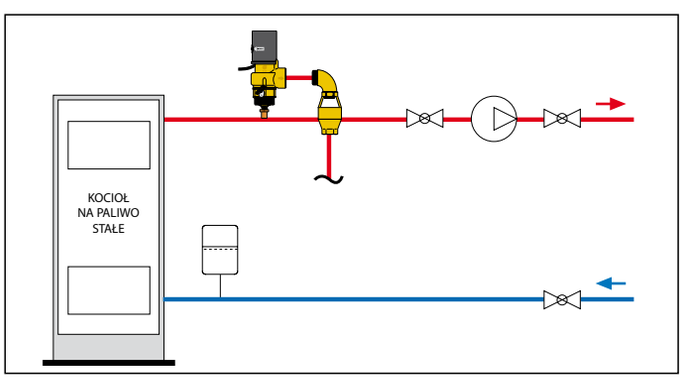

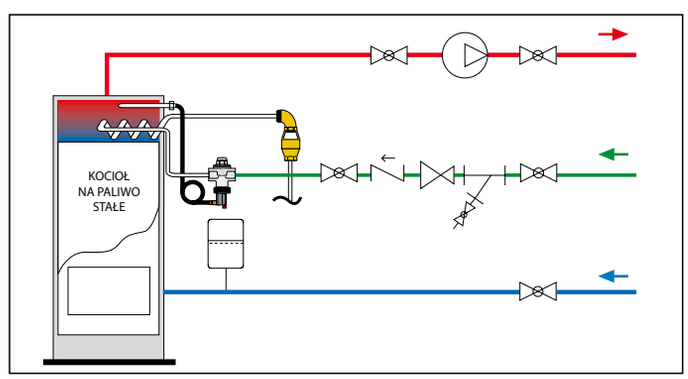

URZĄDZENIA ZABEZPIECZAJĄCE

544

01058

Zawór upustowy bezpieczeństwa termicznego z automatycznym dopełnianiem.
Do kotłów na paliwo stałe.
Maks. ciśnienie pracy: 6 bar.
Maks. temperatura pracy: 110 °C.
Zakres temperatury pracy: 5–110 °C.
Zakres temperatury otoczenia: 1–50 °C.
Nastawa temperatury: 100 °C (0/-5 °C).
Wydajność upustowa przy Δp 1 bar i T=110 °C: 1600 l/h.
Długość kapilary: 1300 mm.

Kod		Nastawa		
544400	1/2"	100 °C	1	10

Funkcja

Po osiągnięciu ustawionej temperatury zawór jednocześnie upuszcza wodę z instalacji oraz ją napełnia.
Zawór zostaje otwarty do momentu spadku temperatury do wartości ustawionej.
Zrzut wody umożliwia ograniczenie temperatury wody w układzie, podczas gdy napełnienie umożliwia cyrkulację.

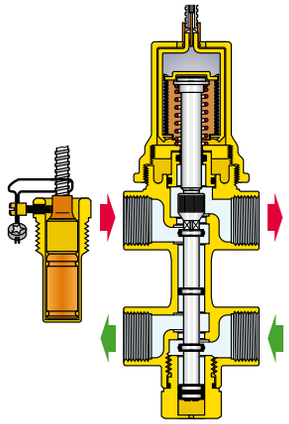

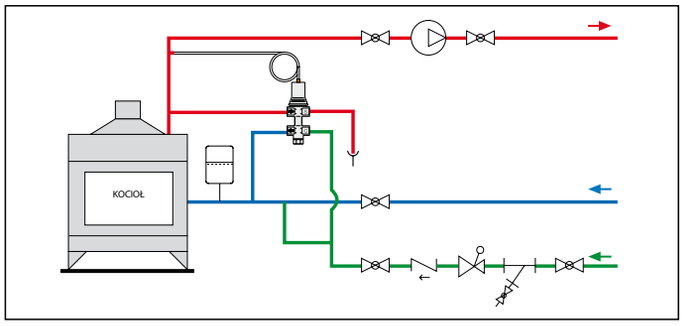

REGULATOR CIĄGU KOMINOWEGO

529

01226

Regulator ciągu kominowego.
Przyłącze z gwintem zewnętrznym.
Zakres regulacji temperatury: 30–90 °C.
Zgodny z normą EN 14597.

Kod			
529050	3/4" GZ ISO 7/1	1	10

Funkcja

Regulator ciągu kominowego zamontowany w kotle na paliwo stałe z elementem termostatycznym zanurzonym w czynniku grzewczym, automatycznie dostosowuje dopływ powietrza w celu zapewnienia bardziej regularnego i całkowitego spalania.

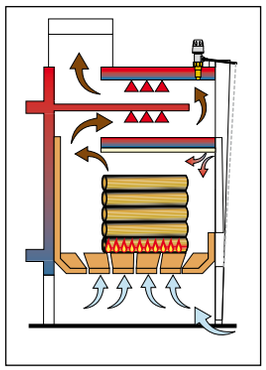

ZABEZPIECZENIE TEMPERATURY POWROTU

280

01223

Termostatyczny zawór zabezpieczający przed zbyt niską temperaturą powrotu dla kotłów na paliwo stałe. Korpus z mosiądzu.
Przyłącza z gwintem zewnętrznym.
Maks. stężenie glikolu: 50 %.
Maks. ciśnienie pracy: 10 bar.
Zakres temperatury pracy: 5–100 °C.
Nastawa temperatury: 45 °C, 55 °C, 60 °C, 70 °C.
Dokładność nastawy: ± 2 °C.
Temperatura pełnego zamknięcia obejścia:
Tmix = Tset +10 °C = Tr.

PCT INTERNATIONAL APPLICATION PENDING

Kod	DN	Przyłącze	Kv (m³/h)		
28005.	20	3/4"	3,2	1	10
28026. *	20	1"	3,2	1	10
28006.	25	1"	9	1	5
28007.	32	1 1/4"	12	1	5

**** Uwaga: Taka sama wartość Kv jak dla zaworu 3/4", dla zaworów DN 20 maksymalna zalecana moc wynosi 10 kW.***

• Uzupełnienie kodu

Nastawy	45 °C	55 °C	60 °C	70 °C
•	**4**	**5**	**6**	**7**

Wkładka termostatyczna do zaworu zabezpieczającego przed zbyt niską temperaturą powrotu.

Kod	Nastawy	Zastosowanie		
F29629	45 °C	Kod 28005. / 28026.	1	-
F29630	55 °C	Kod 28005. / 28026.	1	-
F29631	60 °C	Kod 28005. / 28026.	1	-
F29632	70 °C	Kod 28005. / 28026.	1	-
F29633*	45 °C	Kod 28006. / 28007.	1	-
F29634*	55 °C	Kod 28006. / 28007.	1	-
F29635*	60 °C	Kod 28006. / 28007.	1	-
F29636*	70 °C	Kod 28006. / 28007.	1	-

**** Do zastosowania również w serii 281, 282***

Funkcja

Zawór zabezpieczający przed zbyt niską temperaturą powrotu stosowany jest w instalacjach z kotłami na paliwa stałe gdzie reguluje temperaturę wody powracającej do kotła. Utrzymanie wysokiej temperatury powrotu **zapobiega kondensacji pary wodnej zawartej w spalinach**.
Podczas kondensacji na powierzchniach metalowych wymiennika wody tworzą się smoliste osady powodujące korozję i zmniejszające wydajność cieplną. Osady stanowią również zagrożenie dla systemu odprowadzenia spalin ponieważ są łatwopalne.
Zastosowanie tego typu zaworu w instalacji, zapewnia długą pracę kotła z najwyższą sprawnością.

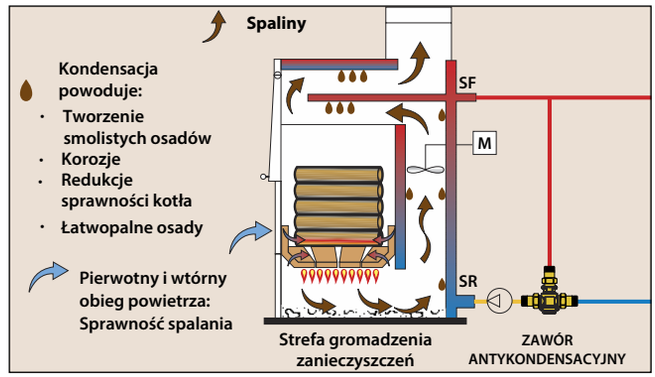

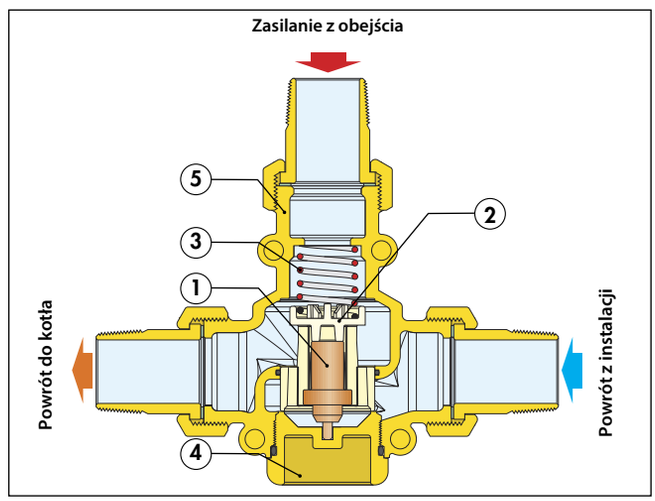

Elementy składowe

1) Wkładka termostatyczna
2) Element zamykający
3) Sprężyna
4) Korek
5) Korpus zaworu

Zmiana nastawy temperaturowej zaworu

Wkładka termostatyczna może być usunięta z zaworu bez konieczności jego demontażu w celu konserwacji lub zmiany nastawy temperatury.

Instalacja

Zawór może być zamontowany w pozycji poziomej lub pionowej. **Zalecamy zastosowanie na rurociągu powrotnym w funkcji mieszającej**; możliwy jest również montaż na zasilaniu w funkcji rodzielającej.

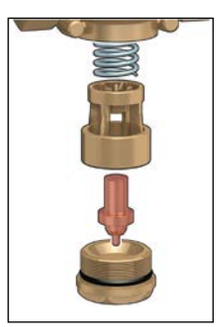

Instalacja w wersji mieszającej (antykondensacyjnej)

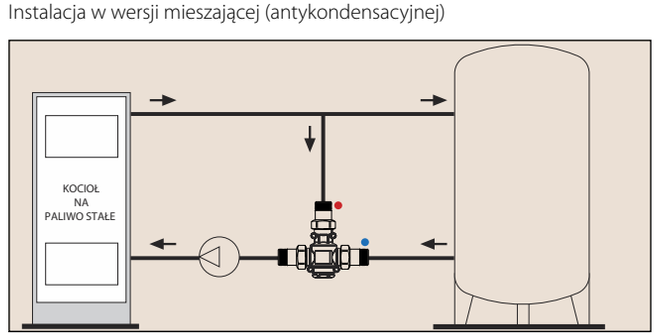

GRUPA POMPOWA DO CYRKULACJI I ZABEZPIECZENIA TEMPERATURY POWROTU

281

01224

Grupa pompowa do cyrkulacji czynnika grzewczego, z zaworem termostatycznym zabezpieczającym kotły na paliwo stałe przed zbyt niską temperaturą powrotu.
Korpus z mosiądzu.
Izolowana.
Przyłącza z gwintem wewnętrznym.
Czynnik: woda, roztwory glikolu.
Maks. stężenie glikolu: 50 %.
Zakres temperatury pracy: 5–100 °C.
Maks. ciśnienie pracy: 10 bar.
Maks. zalecane natężenie przepływu: 2 m^3/h.
Podziałka wskaźnika temperatury: 0–120 °C.

Zawór zabezpieczenia temperatury powrotu
Zakres temperatury pracy: 5–100 °C.
Nastawy: 45 °C, 55 °C, 60 °C, 70 °C.
Dokładność nastawy: ± 2 °C.
Temperatura pełnego zamknięcia obejścia:
Tmix = Tset +10 °C = Tr.

Pompa
Pompa o wysokiej wydajności:
WILO PARA MS/7.

CE

Kod	DN	Przyłącze			
28106.WYP	25	1" GW	z pompą WILO PARA MS/7	1	-
28107.WYP	25	1 1/4" GW	z pompą WILO PARA MS/7	1	-

• Uzupełnienie kodu

Nastawy	45 °C	55 °C	60 °C	70 °C
•	**4**	**5**	**6**	**7**

Wymiarowanie
Przy doborze grupy pompowej należy uwzględnić wysokość podnoszenia pompy, wielkość DN a nie tylko średnicę przyłączy.

Funkcja

Grupa pompowa do cyrkulacji czynnika grzewczego z zaworem termostatycznym pozwala na połączenie kotła na paliwo stałe z instalacją (w sposób bezpośredni lub poprzez bufor ciepła). Urządzenie kontroluje temperaturę wody powracającej do kotła zabezpieczając w ten sposób kocioł przed kondensacją.

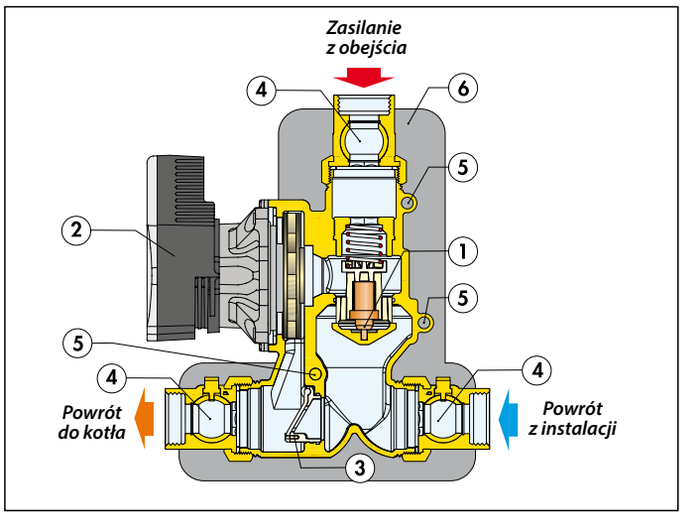

Elementy składowe

1) Element termostatyczny antykondensacyjny
2) Pompa o wysokiej sprawności
3) Zawór klapowy umożliwiający cyrkulacje grawitacyjną
4) Złączki z wbudowanymi zaworami kulowymi
5) Miejsce montażu termometru
6) Izolacja

Szczegóły konstrukcyjne

Kompaktowa budowa
Grupa wykonana jest jako kompaktowa zawierająca wszystkie elementy funkcjonale. Umożliwia to natychmiastową instalację urządzenia po prawej lub lewej stronie kotła na paliwo stałe z uwzględnieniem kierunku przepływu. Termometry mogą być zamontowane po obu stronach urządzenia.

Zabezpieczenie przed kondensacją
Urządzenie wyposażone jest w termostatyczny element pozwalający na kontrolę temperatury wody powracającej do kotła, co zapobiega kondensacji. Budowa zaworu pozwala na wymianę elementu termostatycznego.

Zawór klapowy naturalnej cyrkulacji
Zawór klapowy umożliwia naturalną cyrkulację czynnika w przypadku zatrzymania pompy z powodu awarii zasilania elektrycznego. Podczas pracy pompy przepływający czynnik utrzymuje zawór w pozycji zamkniętej, woda kierowana jest przez element zapobiegający kondensacji. W przypadku zatrzymania pompy przy wysokiej temperaturze medium rozpoczyna się naturalna cyrkulacja. Grupa dostarczana jest z zamkniętym zaworem naturalnej cyrkulacji. Aby aktywować tą funkcję należ usunąć śrubę blokującą.

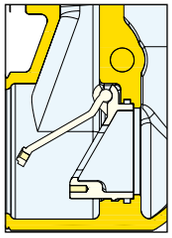

Separator zanieczyszczeń
W celu zabezpieczenia instalacji przed zanieczyszczeniami należy zastosować separatory zanieczyszczeń z serii 5462 DIRTCAL.

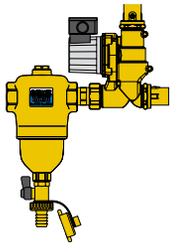

ELEMENTY ZAPOBIEGAJĄCE PRZED ZBYT NISKĄ TEMPERATURĄ POWROTU

Schemat zastosowania

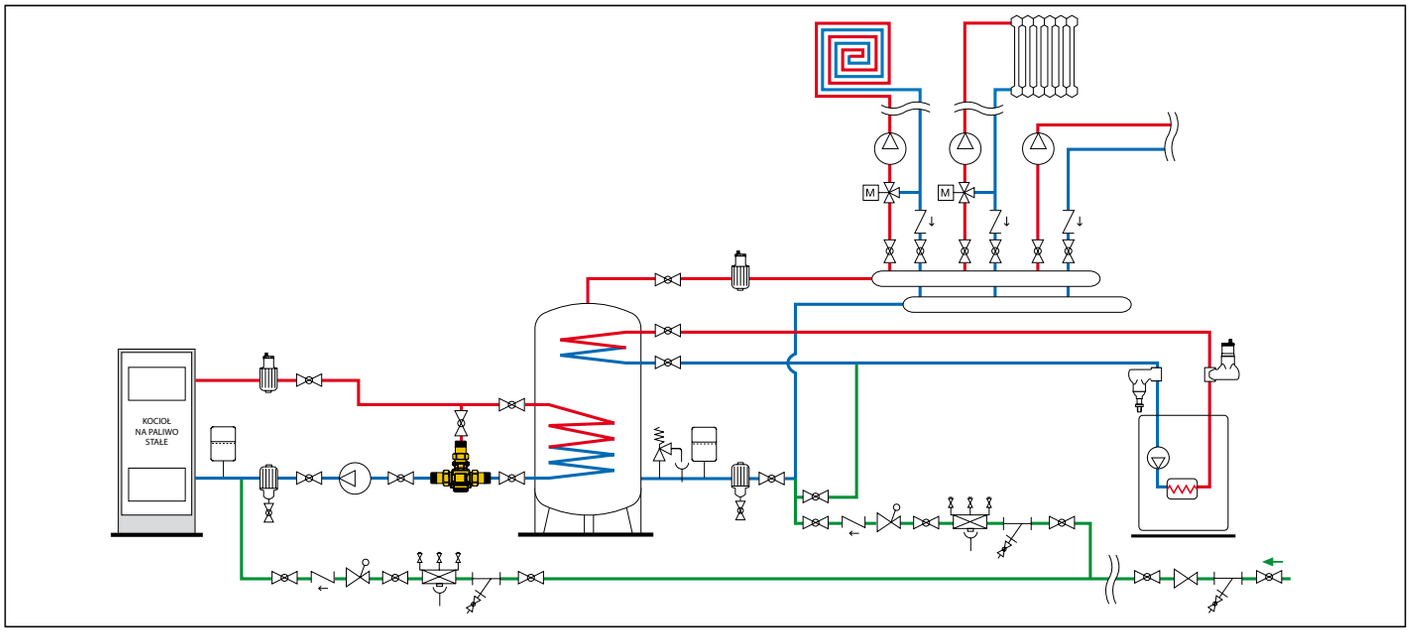

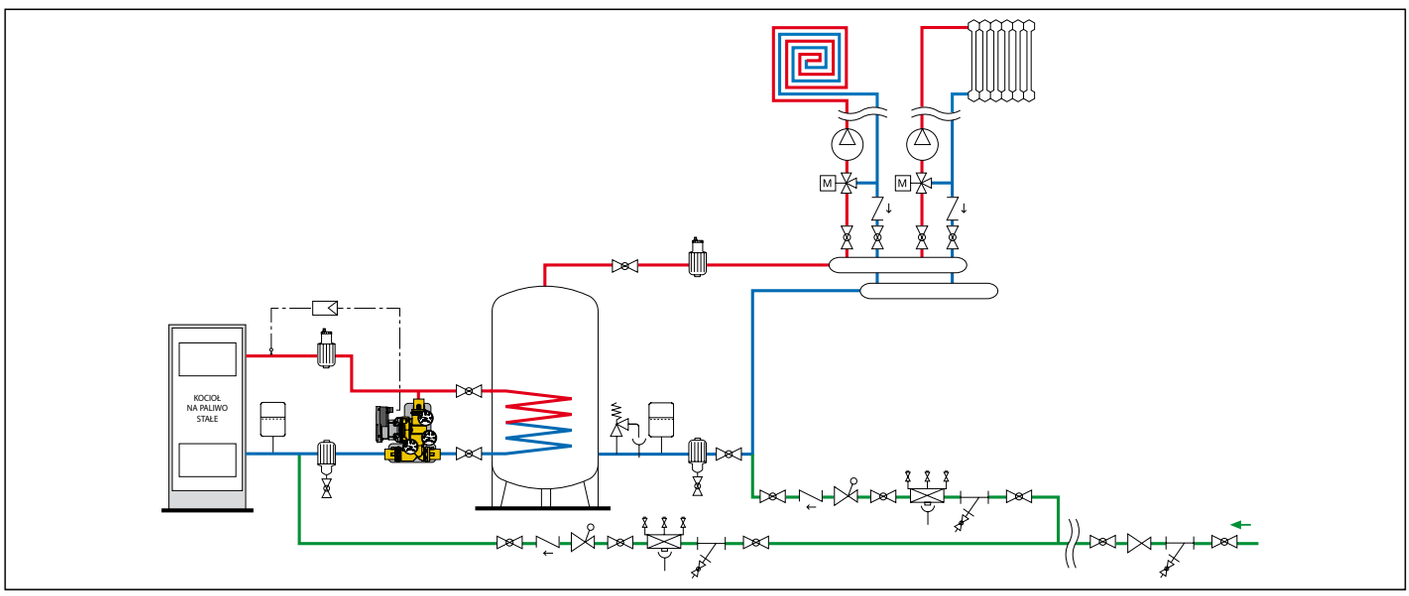

BIM
bim.caleffi.com

W celu doboru odpowiedniej części zamiennej zaleca się kontakt z działem technicznym firmy Caleffi Poland

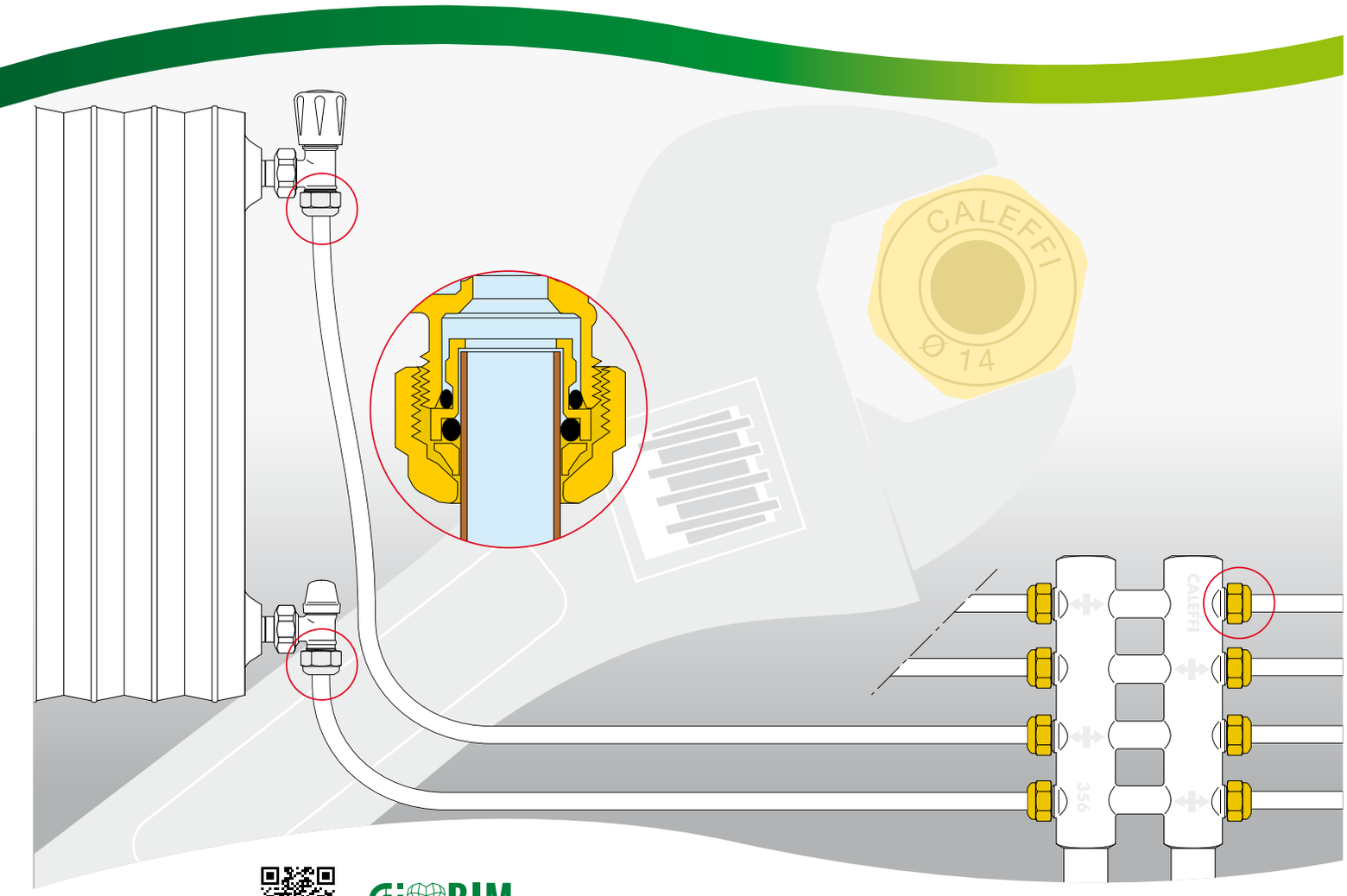

BIM
bim.caleffi.com

Złączki mosiężne chromowane
Złączki mosiężne

ZŁĄCZKI MOSIĘŻNE CHROMOWANE

Gwint 23 p.1,5

6790 DARCAL

Złączka do wielowarstwowych rur z tworzywa sztucznego do ciągłego użycia w wysokiej temperaturze.

W celu zapewnienia prawidłowego użytkowania, należy wyregulować średnicę rury wielowarstwowej przed rozpoczęciem instalacji przy użyciu kalibratora Caleffi serii 679.

Kod		
679014	23 p.1,5	- Ø 14x2
679024	23 p.1,5	- Ø 16x2
679025	23 p.1,5	- Ø 16x2,25
679044	23 p.1,5	- Ø 18x2
679064	23 p.1,5	- Ø 20x2 z pierścieniem
679065	23 p.1,5	- Ø 20x2,25 z pierścieniem
679066	23 p.1,5	- Ø 20x2,5 z pierścieniem
679067	23 p.1,5	- Ø 20x2,9 z pierścieniem

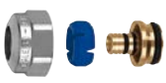

6810 DARCAL

Złączka zaciskowa z samodopasowującą średnicą do jednowarstwowych i wielowarstwowych rur z tworzywa sztucznego.

Kod		Ø wewn.	Ø zewn.
681000	23 p.1,5	7,5–8	12–14
681002	23 p.1,5	9 –9,5	14–16
681001	23 p.1,5	9,5–10	12–14
681006	23 p.1,5	9,5–10	14–16
681015	23 p.1,5	10,5–11	14–16
681017	23 p.1,5	10,5–11	16–18
681024	23 p.1,5	11,5–12	14–16
681026	23 p.1,5	11,5–12	16–18
681035	23 p.1,5	12,5–13	16–18
681044	23 p.1,5	13,5–14	16–18

6811 DARCAL

Złączka zaciskowa z samodopasowującą średnicą do jednowarstwowych i wielowarstwowych rur z tworzywa sztucznego.

Kod		Ø wewn.	Ø zewn.
681101	23 p.1,5	9,5–10	12–14,4
681124	23 p.1,5	11,5–12	14–16,4

4470

Złączka zaciskowa do rur miedzianych, mosiądzu, stali.
Z uszczelką O-ring.

Kod		
447010	23 p.1,5	- Ø 10
447012	23 p.1,5	- Ø 12
447014	23 p.1,5	- Ø 14
447015	23 p.1,5	- Ø 15
447016	23 p.1,5	- Ø 16

4370

Złączka zaciskowa do rur miedzianych, z twardej miedzi, mosiądzu, stali nierdzewnej.
Z uszczelką O-ring.

Kod		
437010	23 p.1,5	- Ø 10
437012	23 p.1,5	- Ø 12
437014	23 p.1,5	- Ø 14
437015	23 p.1,5	- Ø 15
437016	23 p.1,5	- Ø 16

4371

Złączka zaciskowa do rur miedzianych, mosiądzu, stali.
Z uszczelką O-ring.

Kod		
437112	23 p.1,5	- Ø 12
437114	23 p.1,5	- Ø 14
437115	23 p.1,5	- Ø 15
437116	23 p.1,5	- Ø 16

4380

Złączka zaciskowa do rur miedzianych, z uszczelką z PTFE.
Wykończenie: chrom.

Kod		
438010	23 p.1,5	- Ø 10
438012	23 p.1,5	- Ø 12
438014	23 p.1,5	- Ø 14
438015	23 p.1,5	- Ø 15
438016	23 p.1,5	- Ø 16
438018	23 p.1,5	- Ø 18*

* z uszczelnieniem metalowym

4390

Złączka dla rur miedzianych z uszczelką.
Wykończenie: chrom.
Nie stosować z zaworami z serii 232.

Kod		
439010	23 p.1,5	- Ø 10
439012	23 p.1,5	- Ø 12
439014	23 p.1,5	- Ø 14
439016	23 p.1,5	- Ø 16

23 p.1,5 GZ - Ø 18

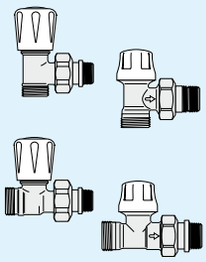

Serii: ***338 339 222 232 223 233 227 237***

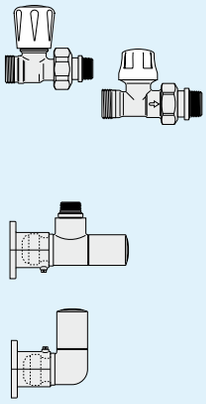

Serii: ***4001 4003 4004 4005***

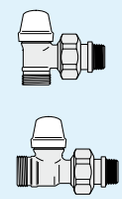

Serii: ***340 341 342 343***

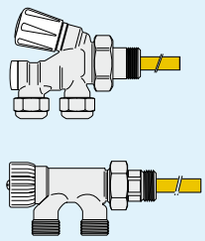

Serii: ***455 4501 348 452 328***

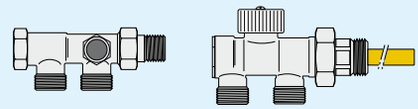

Serii: ***382***

ZŁĄCZKI MOSIĘŻNE CHROMOWANE

Gwint 3/4”

6792 DARCAL

Złączka do wielowarstwowych rur z tworzywa sztucznego do ciągłego użycia w wysokiej temperaturze.

W celu zapewnienia prawidłowego użytkowania, należy wyregulować średnicę rury wielowarstwowej przed rozpoczęciem instalacji przy użyciu kalibratora Caleffi serii 679.

Kod	
679264	3/4” - Ø 20x2
679265	3/4” - Ø 20x2,25
679266	3/4” - Ø 20x2,5

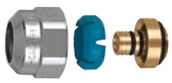

6815 DARCAL

Złączka zaciskowa samodopasowująca do jednowarstwowych i wielowarstwowych rur z tworzywa sztucznego.

Kod		Ø wewn.	Ø zewn.
681502	3/4”	7,5– 8	12–14
681500	3/4”	9 – 9,5	14–16
681501	3/4”	9,5–10	12–14
681506	3/4”	9,5–10	14–16
681515	3/4”	10,5–11	14–16
681517	3/4”	10,5–11	16–18
681524	3/4”	11,5–12	14–16
681526	3/4”	11,5–12	16–18
681535	3/4”	12,5–13	16–18
681537	3/4”	12,5–13	18–20
681546	3/4”	13,5–14	18–20
681555	3/4”	14,5–15	18–20
681556	3/4”	15 –15,5	18–20
681564	3/4”	15,5–16	18–20

4385

Złączka zaciskowa do rur miedzianych, z uszczelką z PTFE.

Kod	
438512	3/4” - Ø 12
438514	3/4” - Ø 14
438515	3/4” - Ø 15
438516	3/4” - Ø 16
438518	3/4” - Ø 18

4375

Złączka zaciskowa do rur miedzianych, mosiądzu, stali.
Z uszczelką O-ring.

Kod	
437510	3/4” - Ø 10
437512	3/4” - Ø 12
437514	3/4” - Ø 14
437515	3/4” - Ø 15
437516	3/4” - Ø 16
437518	3/4” - Ø 18

3/4” GZ - Ø 18

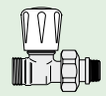

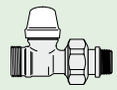

Serii: ***3010***
3011
3012
3013
3014
3015

Kod: ***338452***
339452
340452
342452
343452

ZŁĄCZKI MOSIĘŻNE

Gwint 1/2"

5914

Złączka do rur z tworzywa sztucznego.

Kod		
591401	1/2"	Ø 8-13
591402	1/2"	Ø 10-12
591405	1/2"	Ø 10-15
591414	1/2"	Ø 11,6-16
591424	1/2"	Ø 12-16
591433	1/2"	Ø 13-16

58124

Nakrętka i nakrętka pierścieniowa lub uszczelka z pojedynczym rowkiem do PTFE.
Do rury miedzianej.

Kod		
581240	1/2"	+ pojedynczy Ø 10
581242	1/2"	+ pojedynczy Ø 12
581244	1/2"	+ pojedynczy Ø 14
581245	1/2"	+ pojedynczy Ø 15
581246	1/2"	+ podwójny Ø 16

1/2" GZ - Ø 16

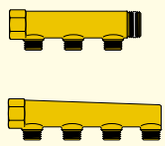

Serii: 349, 592, 598

Gwint 23 p.1,5

6791 DARCAL

Złączka do wielowarstwowych rur z tworzywa sztucznego do ciągłego użycia w wysokiej temperaturze.

W celu zapewnienia prawidłowego użytkowania, należy wyregulować średnicę rury wielowarstwowej przed rozpoczęciem instalacji przy użyciu kalibratora Caleffi serii 679.

Kod	
679114	23 p.1,5 - Ø 14x2
679124	23 p.1,5 - Ø 16x2
679125	23 p.1,5 - Ø 16x2,25
679144	23 p.1,5 - Ø 18x2

6800 DARCAL

Złączka zaciskowa z samodopasowującą średnicą do jednowarstwowych i wielowarstwowych rur z tworzywa sztucznego.

Kod		Ø wewn.	Ø zewn.
680000	23 p.1,5	7,5–8	12–14
680002	23 p.1,5	9 –9,5	14–16
680001	23 p.1,5	9,5–10	12–14
680006	23 p.1,5	9,5–10	14–16
680015	23 p.1,5	10,5–11	14–16
680017	23 p.1,5	10,5–11	16–18
680024	23 p.1,5	11,5–12	14–16
680026	23 p.1,5	11,5–12	16–18
680035	23 p.1,5	12,5–13	16–18
680044	23 p.1,5	13,5–14	16–18

6800 DARCAL

Złączka zaciskowa z samodopasowującą średnicą do jednowarstwowych i wielowarstwowych rur z tworzywa sztucznego.

Kod		Ø wewn.	Ø zewn.
680055	23 p.1,5	14,5–15	18–20
680064	23 p.1,5	15,5–16	18–20

4460

Złączka zaciskowa do rur miedzianych, mosiądzu, stali.
Z uszczelką O-ring.

Kod		
446010	23 p.1,5	- Ø 10
446012	23 p.1,5	- Ø 12
446014	23 p.1,5	- Ø 14
446015	23 p.1,5	- Ø 15
446016	23 p.1,5	- Ø 16

3470

Złączka zaciskowa do rur miedzianych, z twardej miedzi, mosiądzu, stali nierdzewnej.
Z uszczelką O-ring.

Kod		
347010	23 p.1,5	- Ø 10
347012	23 p.1,5	- Ø 12
347014	23 p.1,5	- Ø 14
347015	23 p.1,5	- Ø 15
347016	23 p.1,5	- Ø 16

23 p.1,5 GZ - Ø 18

Serii: 350, 351, 349

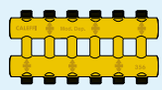

Serii: 356, 357, 385, 161

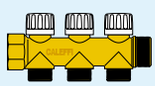

Serii: 354

Serii: 933, 940, 941, 942, 943, 944, 945, 946, 947, 948

ZŁĄCZKI MOSIĘŻNE

Gwint 3/4"

6795 DARCAL

Złączka do wielowarstwowych rur z tworzywa sztucznego do ciągłego użycia w wysokiej temperaturze.

W celu zapewnienia prawidłowego użytkowania, należy wyregulować średnicę rury wielowarstwowej przed rozpoczęciem instalacji przy użyciu kalibratora Caleffi serii 679.

Kod		
679514	3/4"	- Ø 14 x 2
679524	3/4"	- Ø 16 x 2
679525	3/4"	- Ø 16 x 2,25
679544	3/4"	- Ø 18 x 2
679564	3/4"	- Ø 20 x 2
679565	3/4"	- Ø 20 x 2,25
679566	3/4"	- Ø 20 x 2,5

6805 DARCAL

Złączka zaciskowa z samodopasowującą średnicą do jednowarstwowych i wielowarstwowych rur z tworzywa sztucznego.

Kod		Ø wewn.	Ø zewn.
680507	3/4"	7,5–8	10,5–12
680502	3/4"	7,5–8	12 –14
680503	3/4"	8,5–9	12 –14
680500	3/4"	9 –9,5	14 –16
680501	3/4"	9,5–10	12 –14
680506	3/4"	9,5–10	14 –16
680515	3/4"	10,5–11	14 –16
680517	3/4"	10,5–11	16 –18
680524	3/4"	11,5–12	14 –16
680526	3/4"	11,5–12	16 –18
680535	3/4"	12,5–13	16 –18
680537	3/4"	12,5–13	18 –20
680544	3/4"	13,5–14	16 –18
680546	3/4"	13,5–14	18 –20
680555	3/4"	14,5–15	18–20
680556	3/4"	15 –15,5	18 –20
680564	3/4"	15,5–16	18 –20
680505	3/4"	17	22,5

58125

Nakrętka i nakrętka pierścieniowa lub uszczelka z pojedynczym rowkiem do PTFE. Do rury miedzianej.

Kod		
581254	3/4"	+ pojedynczy Ø 14
581256	3/4"	+ pojedynczy Ø 16
581258	3/4"	+ podwójny Ø 18

5915

Złączka do rur z tworzywa sztucznego.

Kod		
591565	3/4"	Ø 16-21
591566	3/4"	Ø 16-22

3475

Złączka zaciskowa do rur miedzianych, z twardej miedzi, mosiądzu, stali nierdzewnej. Z uszczelką O-ring.

Kod		
347510	3/4"	- Ø 10
347512	3/4"	- Ø 12
347514	3/4"	- Ø 14
347515	3/4"	- Ø 15
347516	3/4"	- Ø 16
347518	3/4"	- Ø 18

3475..S1

Złączka zaciskowa do rur miedzianych wyżarzanych, z twardej miedzi, mosiądzu, miękkiej stali i stali nierdzewnej. Z uszczelką O-ring.

Kod		
347512S1	3/4"	- Ø 12
347514S1	3/4"	- Ø 14

6802 DARCAL

Złączka zaciskowa dla rur wielowarstwowych.

Kod		
680285	3/4" GW	- Ø 25x2,5
680296	3/4" GW	- Ø 26x3

3/4" GZ - Ø 18

Serii: 592

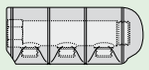

Serii: 650

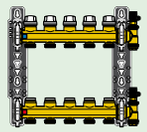

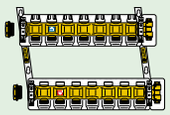

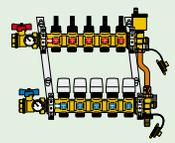

Serii:
662
6620
6621
663
6630
6631
666...S1*
667...S1*
668...S1*
664
665
669
657

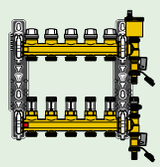

Serii:
6626.6
933
940
941
942
943
945
946

* Nie stosować ze złączkami do rur miedzianych serii 347 i 5812

Gwint 1"

6806 DARCAL

Złączka z samodopasowującą średnicą do rur z tworzywa sztucznego.

Kod		Ø wewn.	Ø zewn.
680687	1"	17,5	25
680605	1"	19,5	25

1" GZ - Ø 25

Serii: 941
942

OGÓLNE WARUNKI SPRZEDAŻY CALEFFI POLAND SP. Z O.O.

I. Informacje ogólne

1. Ogólne Warunki Współpracy (OWS) regulują wszelkie umowy sprzedaży oraz stanowią integralną część każdej umowy handlowej zawartej pomiędzy Caleffi Poland sp. z o. o. ,zwanym dalej „Dostawcą", a Kupującym i wiążą strony z mocy art. 385 § 1 Kodeksu Cywilnego, o ile strony nie postanowią inaczej.
2. Odstępstwa od niniejszych OWS są dopuszczalne, jednak są skuteczne tylko wtedy, jeżeli zostały pisemnie potwierdzone przez Dostawcę w odrębnym dokumencie.
3. Dostawca stosując się do zapisów Ustawy o Ochronie Danych Osobowych, informuje Kupującego, że dane osobowe wymagane dla załatwiania wszelkich spraw wynikających z OWS, będą przez Dostawcę przetwarzane przy pomocy elektronicznych systemów przetwarzania danych. Kupujący wyraża także zgodę na przetwarzanie jego danych osobowych w celach marketingowych oraz promocyjnych przez Dostawcę lub wybrany przez niego podmiot zewnętrzny.
4. Nieważność lub nieskuteczność jakiegokolwiek z postanowień OWS nie narusza ważności i skuteczności pozostałych postanowień OWS.
5. Dla definicji użytych w OWS terminów: „dostawa", mają zastosowanie przepisy art. 535 k.c. i art. 605 k.c.; „Kupujący" odpowiednio: art. 605 k.c.; „Dostawca" odpowiednio: art. 535.

II. Realizacja zamówień

1. Kupujący zamawia towar wyłącznie w formie pisemnej, z dokładnym określeniem numeru katalogowego z katalogu Dostawcy oraz ilością zamawianych towarów Caleffi.
2. Dostawca realizuje zamówienia w potwierdzonym przez siebie terminie, każdorazowo potwierdzając termin dostawy Kupującemu.
3. Dostawca nie odpowiada za zwlokę w realizacji zamówienia z przyczyn niezależnych od Dostawcy oraz w przypadkach w których ma zastosowanie pojęcie „siły wyższej".
4. Dostawca każdorazowo w przypadku braku możliwości realizacji zamówienia Kupującego w całości informuje Kupującego o najbliższym możliwym terminie realizacji całego zamówienia, dopuszcza się możliwość częściowego realizowania zamówień.
5. W przypadku niedotrzymania terminu dostawy towaru lub realizacji świadczenia przez Dostawcę, z przyczyn leżących po jego stronie, Kupujący wraz z Dostawcą wyznacza dodatkowy, kolejny termin realizacji zamówienia. Jeśli Dostawca także w tym przypadku nie wywiąże się z uzgodnionego wspólnie przez Kupującego i Dostawcę terminu Kupujący ma prawo odstąpić od umowy i nie odebrać zamówionych towarów. Poza prawem do odstąpienia od Umowy, Kupującemu nie przysługują inne roszczenia wobec Dostawcy z tytułu zwłoki w realizacji dostaw. Wszelkie uzgodnienia w tym zakresie muszą być zawarte w formie pisemnej. Dopuszcza się drogę wymiany korespondencji w formie elektronicznej.
6. Dostawca realizuje na swój koszt dostawy towarów o łącznej, jednorazowej wartości zamówienia powyżej 5 000 złotych netto.
7. Dostawca zastrzega sobie prawo do wstrzymania dostaw w przypadku gdy Kupujący zalega z płatnościami za otrzymany towar powyżej 7 dni od terminu wskazanego na fakturze, o czym powiadomi Kupującego. Dostawca dopuszcza możliwość realizacji kolejnych zamówień płatnych wyłącznie w formie przedpłaty.
8. Jeśli dostawa nie może być zrealizowana z powodów leżących po stronie Kupującego, Dostawca będzie uprawniony do naliczania kosztów obsługi logistycznej oraz magazynowania towaru.
9. Dostawca po wcześniejszej informacji dla Kupującego może naliczyć Kupującemu opłaty dodatkowe związane z opłatami transportowymi, logistycznymi, anulacji bądź zwrotu zamówionego towaru, dostawy niestandardowej. Każdorazowo Dostawca zobowiązuje się do umieszczenia informacji dotyczącej dodatkowych, naliczanych opiat na potwierdzeniu zamówienia przesyłanego do Kupującego.

III. Ceny

1. Ceny katalogowe towarów Caleffi ujęte w aktualnym cenniku, wyrażone są w złotych polskich i są cenami netto (nie zawierają podatku VAT), loco magazyn Dostawcy.
2. Dostawcy przysługuje prawo do zmiany obowiązujących cen katalogowych towarów oraz pozostałych warunków handlowych. Każdorazowo Dostawca ma obowiązek poinformować Kupujące go o planowanej zmianie cen oraz warunków handlowych na 14 dni przed jej wprowadzeniem.

IV. Warunki płatności

1. Płatności dokonywane są w złotych polskich najpóźniej w dniu wydania towaru, chyba że Dostawca z Kupującym zawarli odrębne, pisemne porozumienie w tym zakresie w formie Umowy o współpracy. Płatności dokonywane są wyłącznie przelewem na konto Dostawcy.
2. Za dzień dokonania zapłaty uznaje się dzień uznania rachunku bankowego Dostawcy.
3. W przypadku, gdy Kupujący opóźnia się z zapłatą należności o więcej niż 7 dni od terminu podanego na fakturze, zobowiązany jest do zapłaty ustawowych odsetek oraz innych opłat wskazanych w Ustawie o Terminach Zapłaty w Transakcjach Handlowych.
4. Dostawca zastrzega sobie prawo zaliczenia najbliższej wpłaty od Kupującego w pierwszej kolejności na poczet odsetek i kolejno na poczet najdawniej wymaganej należności, niezależnie od wskazań Kupującego w tym zakresie.
5. Dostawca ma prawo indywidualnie, wobec każdego Kupującego, ustalać wartość limitu kupieckiego dotyczącego wymiany handlowej pomiędzy Stronami. Limit kupiecki może ograniczyć wartość zamówień Kupującego realizowanych przez Dostawcę.

V. Cesja i przejęcie długu

1. Dostawca może przenieść wszelkie swoje wierzytelności wynikające z OWS w dowolnym momencie na inny podmiot, Kupujący wyraża na to zgodę akceptując OWS. Żadna ze stron nie może przenieść żadnych swoich zobowiązań wynikających z OWS bez uprzedniej pisemnej zgody drugiej strony.

VI. Reklamacje i gwarancje

1. Reklamacje dotyczące wad dostawy w tym wad ilościowych oraz wad asortymentowych, kompletacyjnych, towarowych Kupujący zobowiązany jest zgłaszać w formie pisemnej najpóźniej do 2 dni roboczych od daty otrzymania dostawy. Przekroczenie terminu może spowodować odrzucenie reklamacji bez jej rozpatrzenia.

VII. Prawa własności

1. Wszelkie towary dostarczone Kupującemu na mocy OWS pozostają własnością Dostawcy do momentu zapłaty przez Kupującego całkowitej ceny za dostawę wynikającej z faktury sprzedaży.
2. W przypadku opóźnienia Kupującego z zapłatą ceny za rzeczy będące przedmiotem umowy, Dostawca jest uprawniony do żądania zwrotu dostarczonych towarów na koszt Kupującego oraz domagania się odpowiedniego wynagrodzenia za ich zużycie lub uszkodzenie. W takim wypadku Dostawca ma prawo odstąpić od umowy z Kupującym w drodze pisemnego oświadczenia. Prawo odstąpienia może być wykonane w terminie 18 miesięcy od dnia powstania uprawnienia do odstąpienia od umowy.

VIII. Inne

1. Dla sporów powstałych na gruncie zawartych umów, właściwy jest sąd dla siedziby Dostawcy. Powyższy zapis nie narusza przepisów o właściwości wyłącznej sądu.
2. W kwestiach nie uregulowanych rw niniejszych OWS mają zastosowane odpowiednie przepisy prawa polskiego.
3. Dostawca ma prawo, bez wcześniejszej zapowiedzi, do wprowadzania zmian konstrukcyjnych technologicznych, materiałowych oferowanych przez siebie towarów mających na celu ich ulepszanie oraz rozwój.
4. Dostawca zapewnia Kupującemu materiały informacyjne, techniczne i promocyjne oraz wsparcie promocyjne zgodnie z założeniami polityki informacyjnej Caleffi S.p.a. Materiały w formie elektronicznej są publikowanie na: www.caleffi.pl

Niniejsze Ogólne Warunki Sprzedaży obowiązują od dnia 01. maja 2014 r.

opakowanie

opakowanie zbiorcze

Zastrzegamy sobie prawo do wprowadzania zmian w produktach i zmian ich danych technicznych zawartych w niniejszej publikacji w jakimkolwiek czasie, bez wcześniejszego powiadomienia.

Produkty przedstawione w katalogu produktowym Caleffi 2025 zostały zaprojektowane i wyprodukowane przez firmę Caleffi zgodnie ze standardami EN ISO 9001, oznaczenie indeksu za pomocą niebieskiego markera ● oznacza, że produkt wytworzono w kooperacji z innym podmiotem.

© Copyright 2025 Caleffi

CALEFFI Poland Sp. z o.o.
30-633 Kraków, ul. Walerego Sławka 5, Polska
Tel. +48 12 357 22 29
info.pl@caleffi.com | www.caleffi.com

056425