Separatore idraulico inerziale, pensile, per pompa di calore

Serie 5485

www.caleffi.com

- Unisce le funzioni di separatore idraulico e volume inerziale.
- Indispensabile per garantire energia termica e permettere la circolazione dell'acqua anche nel caso di zone totalmente o parzialmente chiuse.
- Installabile in diverse configurazioni grazie ai 6 attacchi tutti uguali.
- Corpo in acciaio inox per mantenere l'acqua in condizioni ottimali.
- Coibentazione adatta per impianti di riscaldamento e raffrescamento.

CALEFFI
Hydronic Solutions

GAMMA PRODOTTI

CODICE	ATTACCHI	VOLUME
548515	1” F	15 litri
548520	1” F	20 litri
548525	1” F	25 litri
548530	1” F	30 litri
548550	1 1/4” F	50 litri

CARATTERISTICHE TECNICHE

Materiale corpo	acciaio INOX AISI 304
Pmax di esercizio	4 bar
Campo di temperatura	-10–95 °C
Fluido d’impiego	acqua, soluzioni glicolate
Max. percentuale di glicole	30 %

SCHEMI APPLICATIVI

Installazione sul ritorno come accumulo inerziale

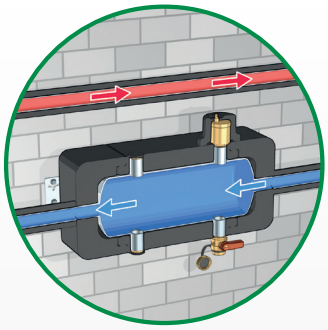

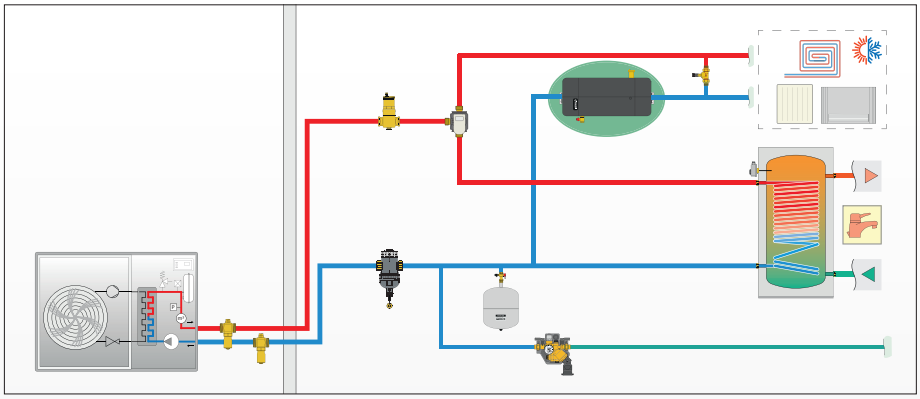

Installazione sulla mandata come accumulo inerziale

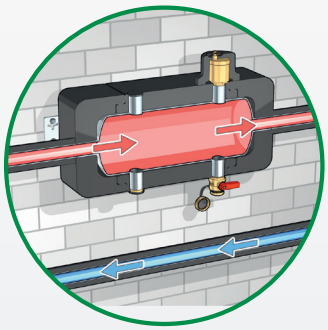

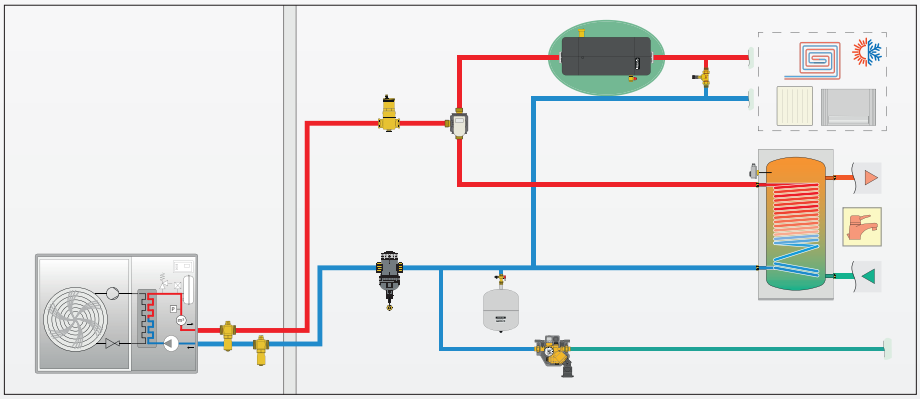

Installazione come separatore idraulico

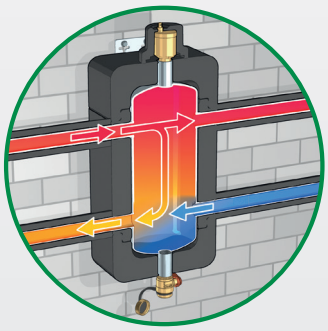

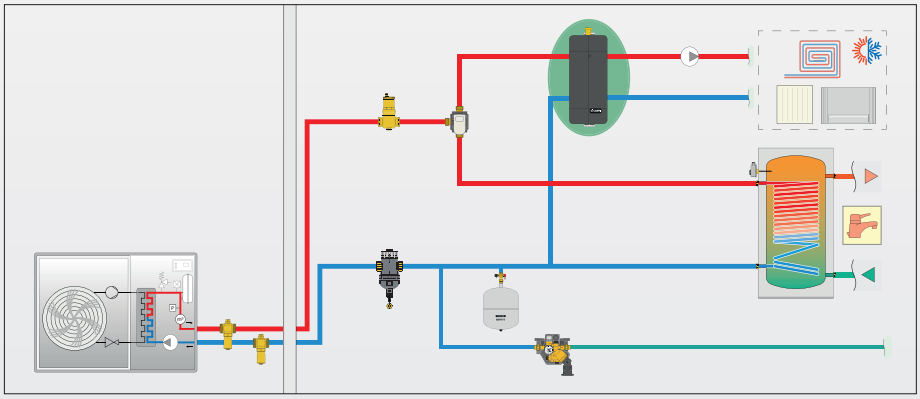

DOCUMENTAZIONE DI RIFERIMENTO

Serie 5485 - Depliant 01406

CALEFFI Hydronic Solutions

0367924

Ci riserviamo il diritto di apportare miglioramenti e modifiche ai prodotti descritti ed ai relativi dati tecnici in qualsiasi momento e senza preavviso. Sul sito www.caleffi.com è sempre presente il documento al più recente livello di aggiornamento e fa fede in caso di verifiche tecniche.

Caleffi S.p.A. S.R. 229 n. 25 · 28010 Fontaneto d’Agogna (NO) · Italy
Tel. +39 0322 8491 · Fax +39 0322 863305
info@caleffi.com · www.caleffi.com · © Copyright 2024 Caleffi