SCHLAMMABSCHEIDER AUS TECHNOPOLYMER MIT MAGNET ZUR MONTAGE UNTER WANDHEIZKESSELN

DIRTMAGSLIM®

CALEFFI Hydronic Solutions

Heizung & Kühlung

Komponenten für die modernsten Wärmesysteme

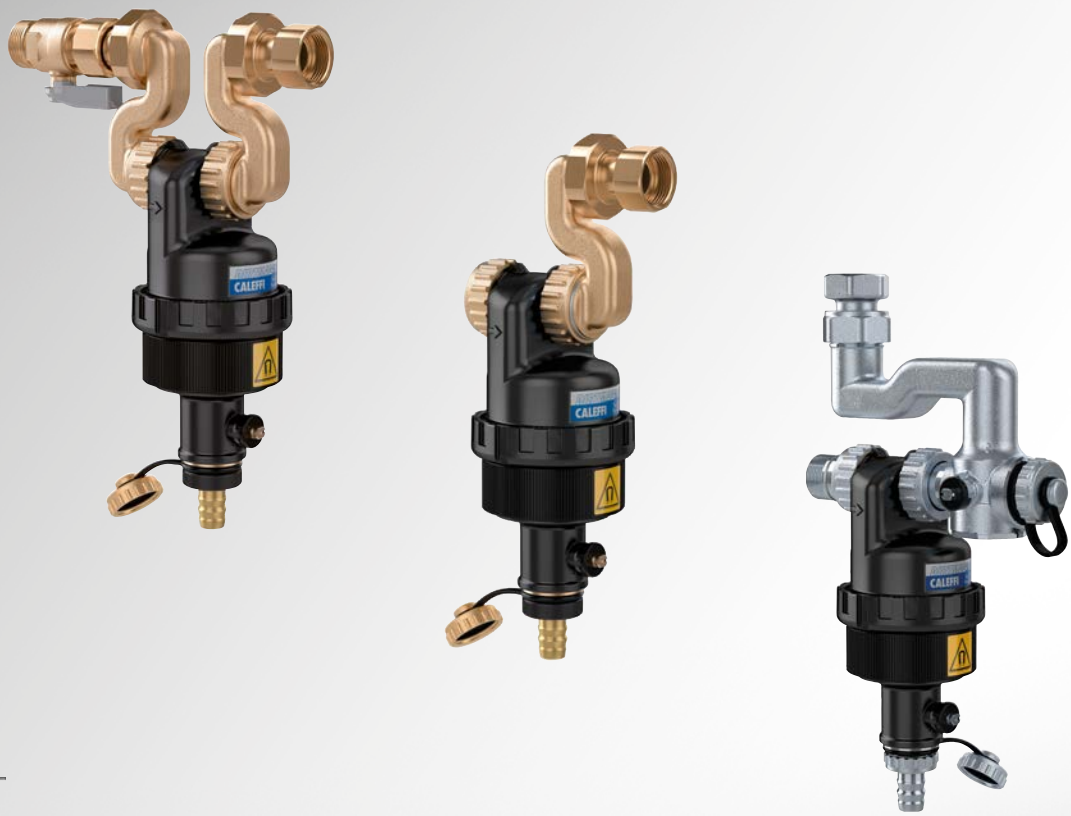

PCT INTERNATIONAL APPLICATION PENDING

FUNKTION UND MERKMALE

- Beseitigung von Schmutz und Magnetit im geschlossenen Kreislauf.
- Entleerung auch bei laufender Anlage möglich.
- Zur Installation unter Wandheizkesseln bei beengten Platzverhältnissen.
- Garantie maximaler Effizienz bei der Abscheidung der Verunreinigungen in der Anlage.
- Der Schlammabscheider scheidet bei minimalem Druckverlust auch kleinste Partikel effizient ab.
- Effiziente und schnelle Reinigung durch abnehmbaren Magnetring.

PRODUKTÜBERSICHT

ART.NR.	ANSCHLUSS HEIZKESSEL-SEITE	ANSCHLUSS ANLAGENSEITE
545455	3/4” IG	3/4” AG

ART.NR.	ANSCHLUSS HEIZKESSEL-SEITE	ANSCHLUSS ANLAGENSEITE
545252	3/4” IG	∅ 22

ART.NR.	ANSCHLUSS HEIZKESSEL-SEITE	ANSCHLUSS ANLAGENSEITE
545555	3/4” IG	3/4” AG 30 p. 1,5 AG

FUNKTIONSWEISE

Der Schlammabscheider mit Magnet DIRTMAGSLIM® trennt und sammelt die in der Anlage vorhandenen Verunreinigungen dank einer innerhalb des Volumenstroms arbeitenden Brücke. Diese Brücke bewirkt eine Turbulenz innerhalb des Volumenstromes und leitet dadurch die Verunreinigungen in die Dekantierkammer, in der die Schmutzpartikel dank der verringerten Fliessgeschwindigkeit zurückgehalten werden; somit besteht kein Risiko, dass sie wieder in den Kreislauf zurückkehren.
Dieses Funktionsprinzip hat den Vorteil, dass nur ein minimaler Druckverlust innerhalb des Schlammabscheiders zu verzeichnen ist.
Die Abscheidekapazität wird durch einen abnehmbaren Magnetclip zusätzlich verbessert.

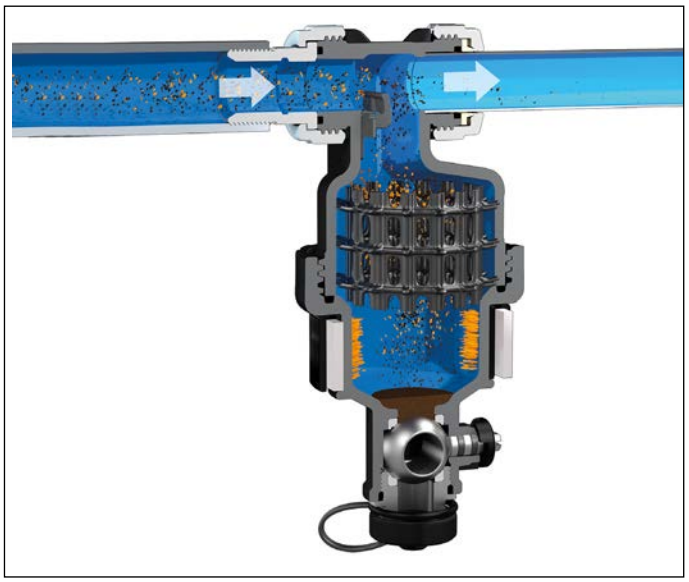

TECHNISCHE EIGENSCHAFTEN

Gehäuse	Technopolymer
Maximaler betriebsdruck	3 bar
Betriebstemperaturbereich	0÷90°C
Arbeitsmedien	Wasser

INSTALLATION

ART.NR. 545455

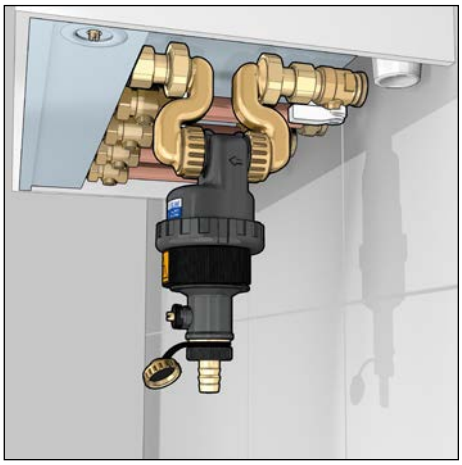

ART.NR. 545252

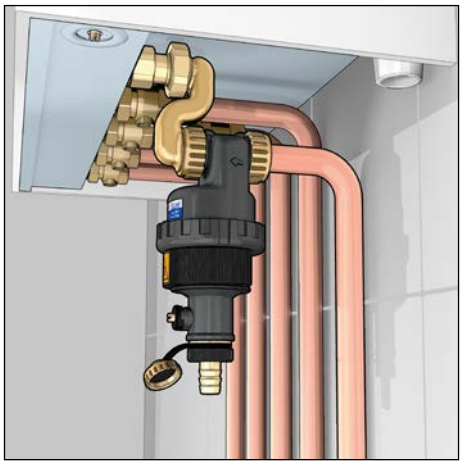

ART.NR. 545555

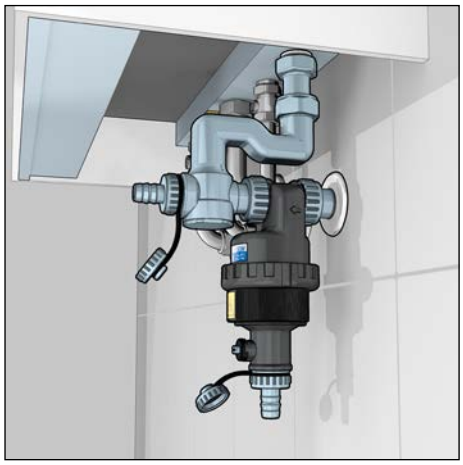

BEZUGSDOKUMENTATION

serie 5451-5452 - Technische Broschüre 01327

CALEFFI Hydronic Solutions

0359717DE

ALLE ANGABEN VORBEHALTLICH DER RECHTE, OHNE VORANKÜNDIGUNG JEDERZEIT VERBESSERUNGEN UND ÄNDERUNGEN AN DEN BESCHRIEBENEN PRODUKTEN UND DEN DAZUGEHÖRENDEN TECHNISCHEN DATEN DURCHZUFÜHREN.

CALEFFI ARMATUREN GmbH · DAIMLERSTR. 3 · D-63165 MÜHLHEIM AM MAIN
· TEL. +49 (0)6108/9091-0 · FAX +49 (0)6108/9091-70
· www.caleffi.com · info@caleffi.de · © Copyright 2017 Caleffi