SERIJE 4001 - 4003 - 4004

TERMOSTATSKI RADIJATORSKI VENTILI I NAVIJCI HIGH-STYLE

CALEFFI Hydronic Solutions

FUNKCIJE I POSEBNOSTI

- Polirani krom ili bijela završna obrada, u skladu s estetskim potrebama dekorativnih radijatora
- Na voljo v različici kotnega ali dvokotnega termostatskega ventila in pa s centralnim priključkom
- Zamenljivi vijaki za ventile in zapirala
- Opremljeni z zaključno rozeto
- Možnost pretvorbe ročnih ventilov v termostatske v primeru potrebe po avtomatski regulaciji temperature okolja
- Gumijasto tesnilo

PROIZVODNI ASORTIMAN - HIGH STYLE

BIJELA

ARTIKL	KUTNI PRIKLJUČCI
400101	1/2” x 23 p. 1,5

ARTIKL	DVOKUTNI PRIKLJUČCI
400301	1/2” x 23 p. 1,5 (DX)
400401	1/2” x 23 p. 1,5 (SX)

ARTIKL	CENTRALNI PRIKLJUČCI
400301	1/2” x 23 p. 1,5 (DX)
400401	1/2” x 23 p. 1,5 (SX)

POLIRAN KROM

ARTIKL	KUTNI PRIKLJUČCI
400100	1/2” x 23 p. 1,5

ARTIKL	DVOKUTNI PRIKLJUČCI
400300	1/2” x 23 p. 1,5 (DX)
400400	1/2” x 23 p. 1,5 (SX)

ARTIKL	CENTRALNI PRIKLJUČCI
400300	1/2” x 23 p. 1,5 (DX)
400400	1/2” x 23 p. 1,5 (SX)

GLAVA

ARTIKL	OPIS
205005	Termostatska glava za bijele termostatske ventile

GLAVA

ARTIKL	OPIS
200015	Termostatska glava za kromirane termostatske ventile

RADNA SVOJSTVA

Tmin÷Tmax	5÷100°C
Pmax RADNI	10 bar
RADNI MEDIJ	voda, otopine glikola
MAKSIMALNI POSTOTAK GLIKOLA	30%
NAJVEĆI DIFERENCIJALNI TLAK S UGRAĐENOM GLAVOM	1 bar
STUPANJSKA SKALA ZA REGULACIJU	❄÷5
Tmin÷Tmax REGULACIJE	7÷28°C

POSTAVLJANJE DESNOG PRIKLJUČKA

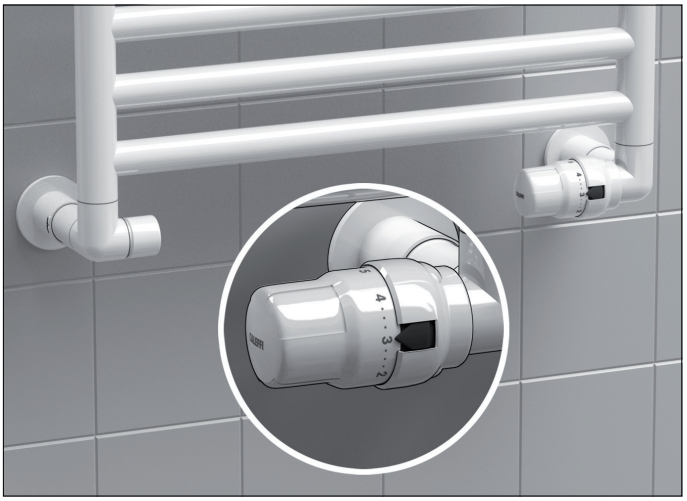

POSTAVLJANJE CENTRALNOG PRIKLJUČKA

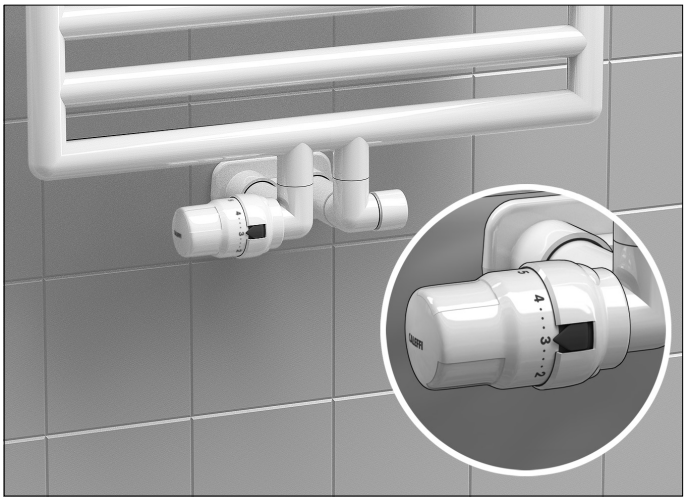

REFERENTNA DOKUMENTACIJA: DEPLIANT 01140 GB

CALEFFI Hydronic Solutions

03508-13 HR

ZADRŽAVAMO PRAVO IZMJENE NAŠIH PROIZVODA I NJIHOVIH RELEVANTNIH TEHNČKIH PODATAKA, SADRŽANIH U OVOJ PUBLIKACIJI BILO KADA I BEZ PRETHODNE NAJAVE.

CALEFFI HIDROTERMIKA Predstavništvo · Iblerov trg 9 · 10.000 Zagreb · Hrvatska
tel. +385 1 550 5754· fax +385 1 550 5754
www.caleffi.hr · info@caleffi.hr · © Copyright 2013 Caleffi