DIRTMAG®

Pot de décantation magnétique

Séries 5463 - 5466

www.caleffi.com

PCT
INTERNATIONAL
PATENT
APPLICATION

- Permettent de séparer les impuretés, y compris les impuretés ferreuses, présentes dans les installations de chauffage et de rafraîchissement.
- Large chambre de décantation.
- Nettoyage facile et rapide, y compris en cours de fonctionnement.
- Conviennent à toute sorte d'installation : la coque d'isolation évite les dispersions et garantit une bonne protection contre la condensation.
- Filtration des particules jusqu'à 5 µm.
- Faibles pertes de charge.

CALEFFI
Hydronic Solutions

GAMME DE PRODUITS

AVEC COQUE D'ISOLATION	
CODE	RACCORD
546315	3/4" F
546316	1" F
546317	1 1/4" F
546318	1 1/2" F
546319	2" F

SANS COQUE D'ISOLATION	
CODE	RACCORD
546305	3/4" F
546306	1" F
546307	1 1/4" F
546308	1 1/2" F
546309	2" F

CODE	RACCORD
546650	DN 50
546660	DN 65
546680	DN 80
546610	DN 100
546612	DN 125
546615	DN 150

CODE	RACCORD
546620	DN 200
546625	DN 250
546630	DN 300

PARTICULARITÉS DE CONSTRUCTION

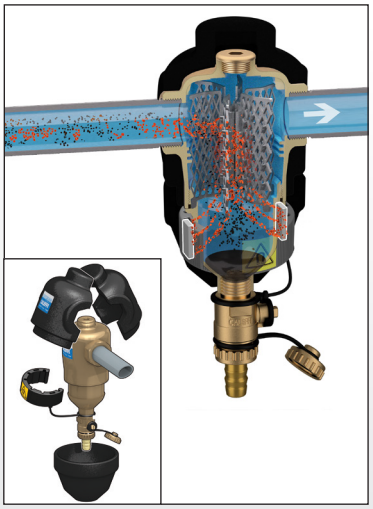

Plus efficaces que les filtres traditionnels, les pots de décantation magnétiques agissent selon le principe de la collision des particules contre les surfaces réticulaires, suivie de leur décantation.
A l'inverse des filtres classiques dans lesquels s'agglutinent les impuretés en augmentant alors les pertes de charge, leurs performances restent constantes.
Le collier porte-aimants est chargée d'attirer les impuretés ferreuses.

Les pots de décantation disposent d'une large chambre de décantation qui offre les avantages suivants :

- elle est située dans la partie inférieure du dispositif pour que les impuretés recueillies ne soient pas agitées par les turbulences du flux qui traverse la grille
- sa grande capacité diminue la fréquence des opérations d'évacuation des boues
- elle permet d'évacuer les boues à travers la vanne à sphère de vidange sans besoin d'interrompre le fonctionnement.

CARACTÉRISTIQUES TECHNIQUES

Plage de température	0–110 °C version filetée
	0–100 °C version à brides
PRESSION maxi d'exercice	10 bar
Fluides admissibles	eau, eaux glycolées
Pourcentage maxi de glycol	50 %

SCHÉMAS D'APPLICATION

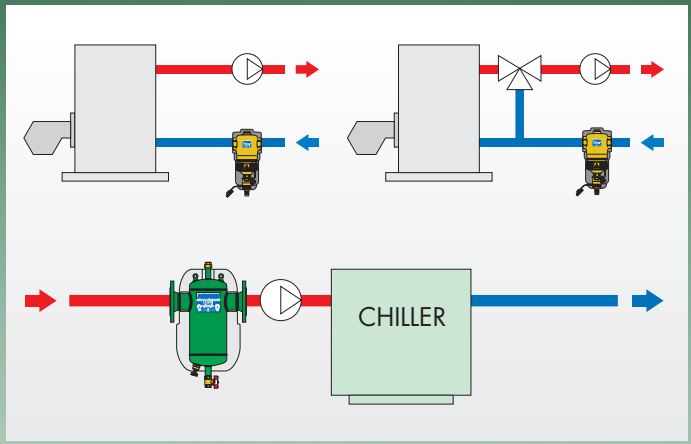

DOCUMENTATION DE RÉFÉRENCE

Séries 5462-5463-5465-5466 - Notice technique 01137

CALEFFI Hydronic Solutions

0350424FR

Nous nous réservons le droit d'améliorer ou de modifier les produits décrits ainsi que leurs caractéristiques techniques à tout moment et sans préavis.
Le site www.caleffi.com met à disposition le document à sa dernière version faisant foi en cas de vérifications techniques.

Caleffi France 45 avenue Gambetta - 26000 Valence - FRANCE
Tél. +33 (0)4 75 59 95 86
info@caleffi.com · www.caleffi.com · © Copyright 2024 Caleffi