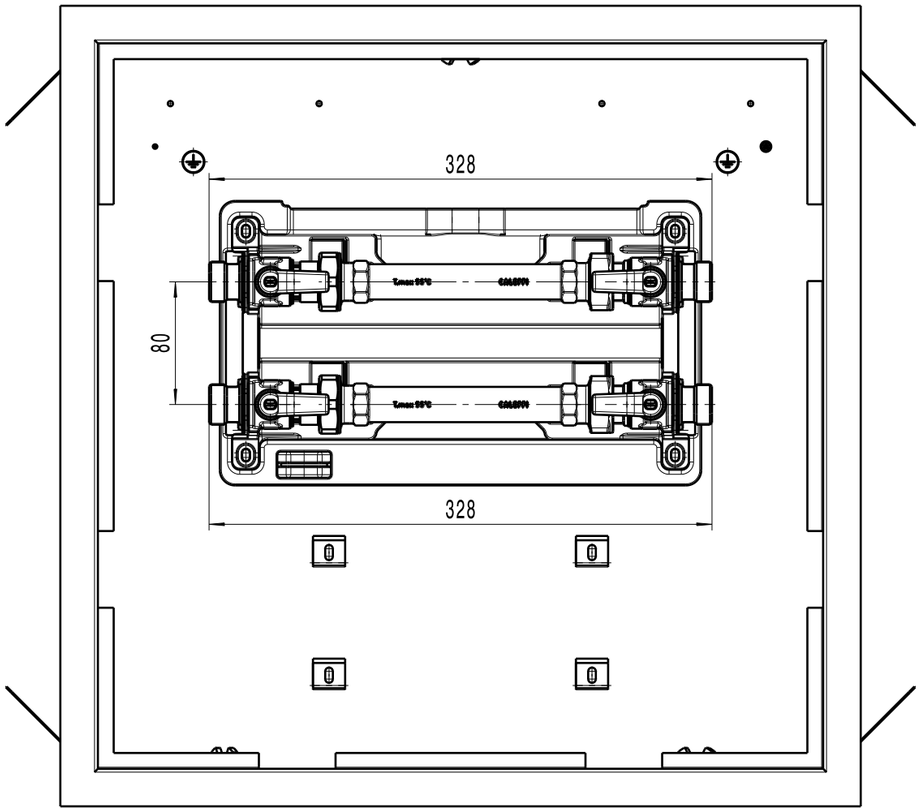

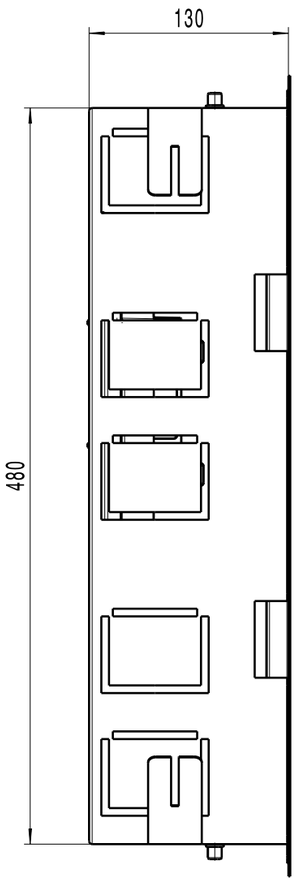

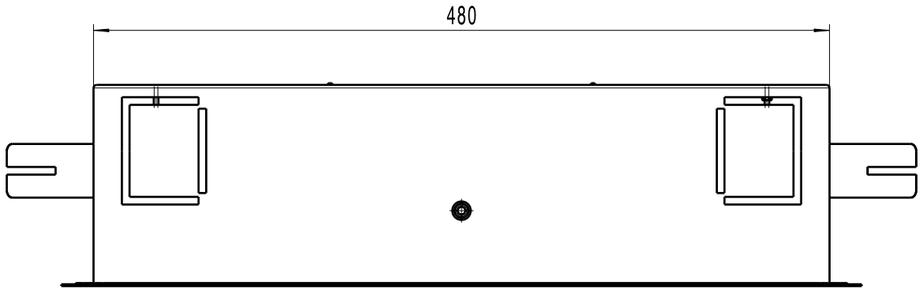

CALEFFI Hydronic Solutions

DESCRIPTION

CASSETTA C/DIMA E VALVOLE X 700215-216

CODE

700205

Questo documento non è da ritenersi impegnativo. Ci riserviamo il diritto di modificare i nostri prodotti, di apportare miglioramenti tecnici e di svilupparli ulteriormente. Attenzione, documento gestito da sistema informatico: se distribuito esternamente, l'aggiornamento e la validità dello stesso devono essere verificate ad ogni utilizzo. Sono vietate le modifiche manuali.
further develop them.
Attention, document managed by software system: in case of external distribution, its update and validity must be checked at any need.
Hand changes are forbidden.

A3