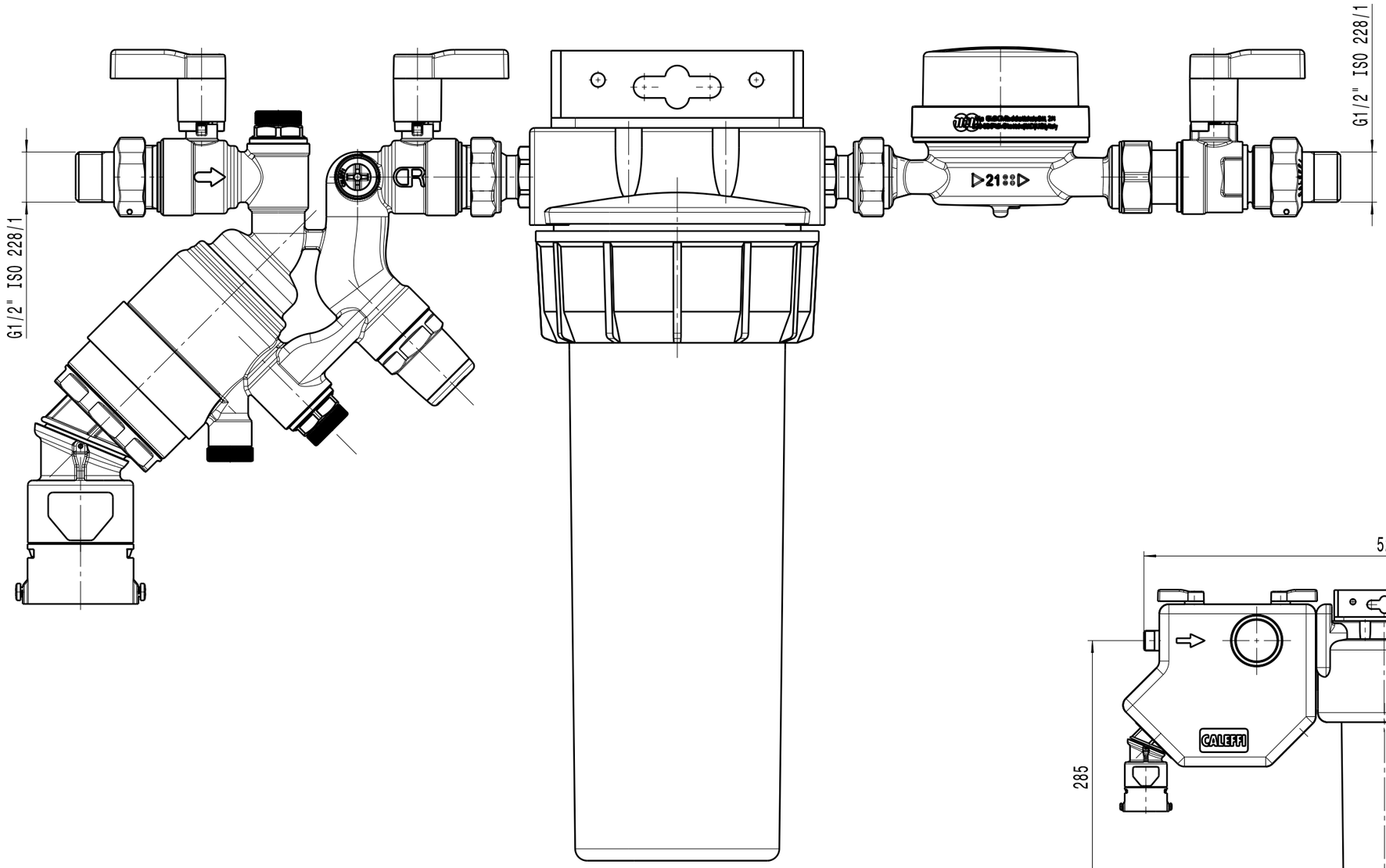

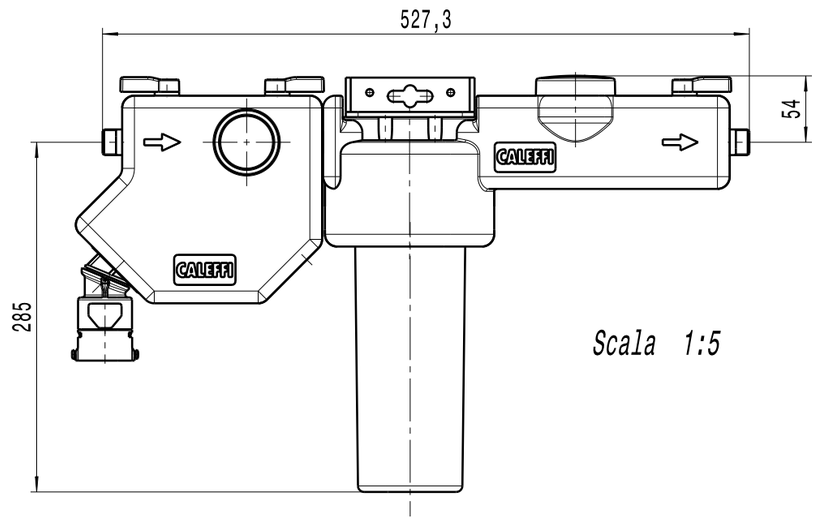

Scala 1:5

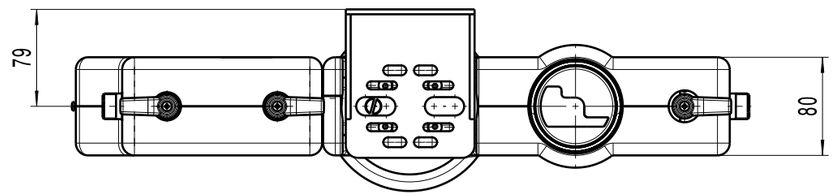

CALEFFI Hydronic Solutions

DESCRIPTION

GRUPPO RIEMP. S/CART DEM. 9"

CODE

580022

Questo documento non è da ritenersi impegnativo. Ci riserviamo il diritto di modificare i nostri prodotti, di apportare miglioramenti tecnici e di svilupparli ulteriormente. Attenzione, documento gestito da sistema informatico: se distribuito esternamente è suggeribile verificarne la validità presso chi deve usarlo. Sono vietate le modifiche manuali.
further develop them.
Attention, document managed by software system: in case of external distribution, its update and validity must be checked at any need.
Hand changes are forbidden.

A3