CALEFFI Hydronic Solutions

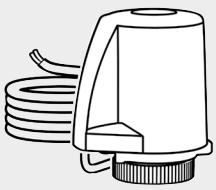

68449/PL

656202 *230 V*
656204 *24 V*

656212 *230 V* ***z mikroprzełącznikiem***
656214 *24 V* ***z mikroprzełącznikiem***

www.caleffi.com

POLSKI

PL

© Copyright 2020 Caleffi

INSTRUKCJA INSTALACJI,
URUCHOMIENIA I KONSERWACJI

Dziękujemy za wybór naszego produktu.

Dalsze szczegóły techniczne dotyczące tego urządzenia są dostępne pod adresem www.caleffi.com

SIŁOWNIK TERMOELEKTRYCZNY

Ogólne

Te serie siłowników termoelektrycznych posiadają znaki CE zgodne z dyrektywami 2014/35/EC i 2014/30/EC.

Ostrzeżenia

Instrukcję należy przeczytać przed przystąpieniem do instalacji i konserwacji produktu. Symbol ⚠ oznacza:

UWAGA! NIEPRZESTRZEGANIE ZALECEŃ INSTRUKCJI MOŻE ZAGRAŻAĆ BEZPIECZEŃSTWU

Bezpieczeństwo

Należy przestrzegać wskazówek bezpieczeństwa zawartych w tej instrukcji.

NALEŻY ZACHOWAĆ INSTRUKCJĘ JAKO PRZEWODNIK DLA UŻYTKOWNIKA

NALEŻY UŻYTKOWAĆ PRODUKT ZGODNIE Z AKTUALNYMI PRZEPISAMI

Funkcja

Siłownik termoelektryczny w zastosowaniu z zaworami grzejnikowymi i termostatycznymi, rozdzielaczami do instalacji ogrzewania podłogowego i grzejnikowego oraz zaworami strefowymi pozwalają na sterowanie przepływem czynnika grzewczego przy pomocy termostatu pokojowego lub innego przełącznika elektrycznego.

Specyfikacja techniczna

Materiały

Pokrywa:	samogasnący poliwęglan
Kolor:	biały RAL 9010 (kod 656202/204) szary RAL 9002 (kod 656212/214)

Wykonanie

Normalnie zamknięty	
Zasilanie elektryczne:	230 V (AC) - 24 V (AC) - 24 V (DC)
Prąd rozruchu:	≤ 1 A
Prąd roboczy:	230 V (AC) = 13 mA 24 V (AC) - 24 V (DC) = 140 mA
Pobór mocy:	3 W
Napięcie znamionowe pomocniczego styku mikroprzełącznika: (kod. 656212/214):	0,8 A (230 V)
Stopień ochrony (montaż w każdej pozycji):	IP 54
Podwójna izolacja:	CE
Czas zadziałania:	otwarcie i zamknięcie od 120 do 180 s
Długość przewodu:	80 cm

Warunki otoczenia (zawór + siłownik)

Zakres temperatury pracy:	5÷75 °C
Temperatura otoczenia:	
Praca:	0÷50 °C EN 60721-3-3 Cl. 3K3, maks. wilgotność 85 %
Transport:	-10÷70 °C EN 60721-3-2 Cl. 2K2, maks. wilgotność 95 %
Magazynowanie:	-5÷50 °C EN 60721-3-1 Cl. 1K2, maks. wilgotność 95 %

Instalacja (rys. A - B - C - D)

Całkowicie dokręcić nakrętkę do mocowania siłownika.

Użytkowanie (rys. E, F y G)

Wskaźnik pozycji otwarcia: zielony

* Użycie z pomocniczym mikroprzełącznikiem. Pomocniczy mikroprzełącznik jest aktywowany przez ruch otwarcia siłownika termoelektrycznego. Pomocniczy mikroprzełącznik zamyka się, gdy średnia wartość otwarcia siłownika wynosi 80 %.

Demontaż (rys. H, I y L)

Schemat połączeń elektrycznych:

- bez pomocniczego mikroprzełącznika (rys. M)

- z pomocniczym mikroprzełącznikiem (rys. N)

1 = Brązowy 2 = Niebieski 3 = Czarny 4 = Szary

Tabela stosowania (rys. O)

** Z adapterem kod F36077

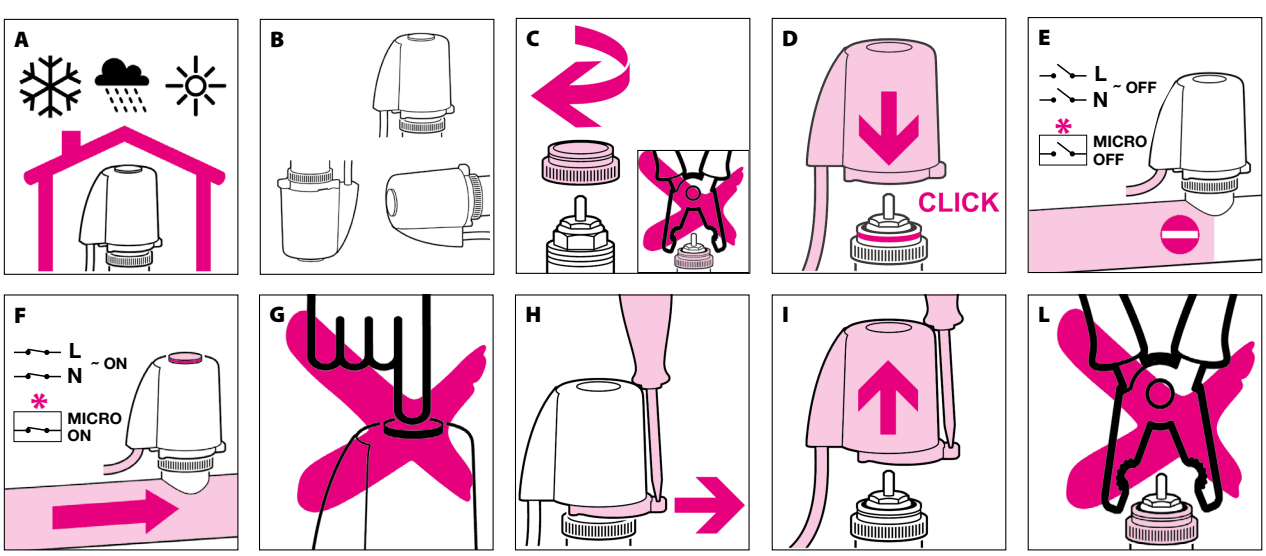

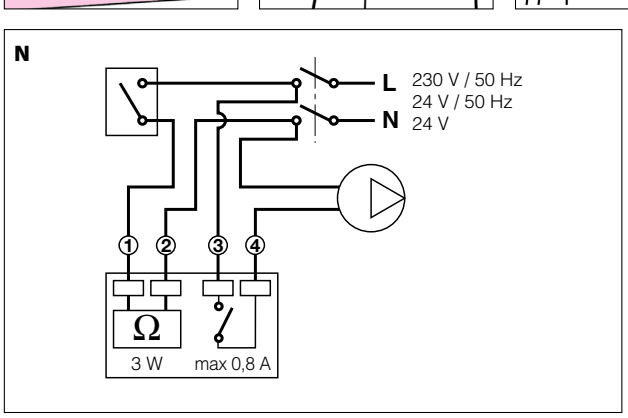

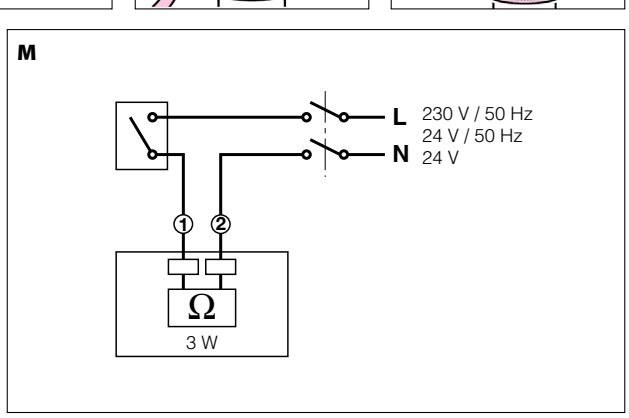

O

Seria	** 338-401				** 339-402				** 421-425		** 422-426		** 455			220-222			221-223			224-227		225		663	666 S1 668 S1	662	670 671
DN	3/8"	1/2"	3/4"	1"	3/8"	1/2"	3/4"	1"	3/8"	1/2"	3/8"	1/2"	1/2"	3/4"	1"	3/8"	1/2"	3/4"	3/8"	1/2"	3/4"	3/8"	1/2"	3/8"	1/2"	1 1/4"	1 1/4"	1"	1"
$Kv_{0,01}$ (l/h)	185	210	270	440	110	145	225	420	130	140	90	100	200/110			180	200	255	100	135	200	80	125	85	125	287	250	410	240
Δp_{MAX}	25	25	18	12	25	25	18	12	25	25	25	25	10			25	25	18	25	25	18	25	25	25	25	25	25	18	25